Partnership. With Guarantee.

Vedligeholdelsesenhed G11/4"...G11/2" Serie Gold MU304

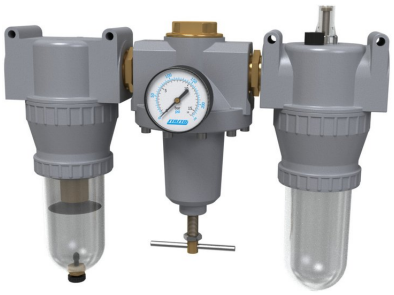

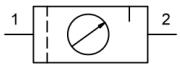

Konstruktionstype	Membrantrykregulator med sekundær udluftning, Centrifugalkraftprincipfilter, Sintret filterelement, Proportional smøreapparat, Oliepåfyldning under tryk mulig
Tilslutning	G11/4"...G11/2" i henhold til ISO228/1
Materialer	Hus Trykstøbt zink, Olie- og kondensatbeholder Polycarbonat eller Metal
Funktion	Trykregulering med filtrering og berigelse af trykluften med olie
Filterindsats	40µm
Monteringstype	Montering i rørsystem eller Vægmontering ved hjælp af monteringsvinkel
Monteringsposition	vertikal, Aftapningsskrue nederst
Medium	Trykluft
Olieanbefaling	HP32A (Temperaturområde 0...50°C), NR32 (Temperaturområde -35...85°C)
Oliedosering	1...2 Dråber/min. ved Q_N = 1000 Nl/min
Medietemperatur	med plastbeholder 0...+60°C, med metalbeholder 0...+60°C (med tilsvarende behandlet trykluft -10...+60°C)
Omgivelsestemperatur	med plastbeholder 0...+60°C, med metalbeholder -10...+60°C
Indgangstryk	1,5...16bar hhv. 1,5...20bar høj Tabel, med automatisk aftapningsventil 1,5...16bar
Reguleringsområder	0,5...10bar og 0,5...16bar med metalbeholder (0,5...3/ 0,5...6 på forespørgsel)
Strømningsretning	er markeret med en pil
Leveringsomfang	inklusive Manometer
Specialudførelse	Indgangstryk 25bar

Bestillingsnøgle

		MU304 - 114 - 0,5/10 - P - A1
	11/4"	114
Tilslutning	11/2"	112
Trykområde	0,5...10bar	0,5/10
	0,5...16bar	0,5/16
Beholder	Plastbeholder (Lad feltet stå tomt)	
	Plastbeholder med beskyttelseskurv	P
	Metalbeholder	M
Aftapningsventil	halvautomatisk aftapningsventil (Lad feltet stå tomt)	
	automatisk aftapningsventil	A1

+43 512 52076
austria@stasto.eu
© STASTO Automation KG

Måltegning

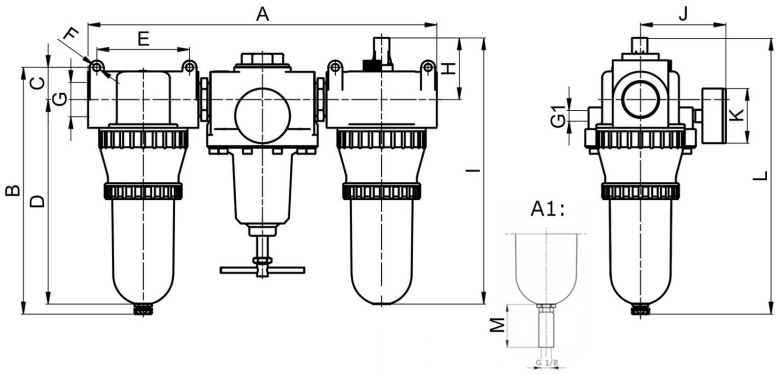

A1: automatisk aftapningsventil

Tilslutning G	A	B	C	D	E	F	G1	H	I	J	K	L	M
G11/4"	431	280	36,5	232	105	8,5	G1/4"	70	302	97	63	313,5	34
G11/2"	395	280	36,5	232	105	8,5	G1/4"	70	302	97	63	313,5	34

Tilslutning	Flow ved 6bar* [Nl/min]	maks. indgangstryk [bar]	Trykområde [bar]	Vægt [ca. kg]	Type
G11/4"	5500	16	0,5...10	3,8	MU304-114-0,5/10
G11/4"	5500	16	0,5...10	4,3	MU304-114-0,5/10-P
G11/4"	5500	20	0,5...16	4,1	MU304-114-0,5/16-M
G11/2"	5500	16	0,5...10	3,6	MU304-112-0,5/10
G11/2"	5500	16	0,5...10	4,1	MU304-112-0,5/10-P
G11/2"	5500	20	0,5...16	4,0	MU304-112-0,5/16-M

*Flowangivelser ved indgangstryk på 8bar, udgangstryk på 6bar og 1bar Trykfald

Flowdiagram, Olieforstøverens aktiveringsgrænse

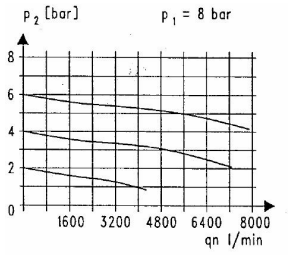

Flowdiagram

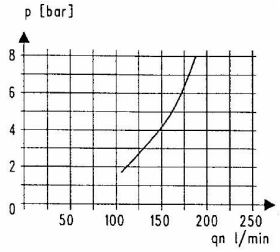

Olieforstøverens aktiveringsgrænse

Tilbehør

Betegnelse	Type
Holdevinkel til trykregulatorer	MMB04-34/112

Illustrationer ikke bindende
Konstruktions-, mål- og materialændringer forbeholdes

+43 512 52076
austria@stasto.eu

© STASTO Automation KG