Partnership. With Guarantee.

Drukregelaar G1/2" en G3/4"
Serie Modul RE03



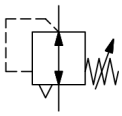

Constructie	Membraandrukregelaar met secundaire ontluchting
Aansluiting	G1/2" en G3/4" volgens ISO228/1
Materialen	Behuizing Zinkspuitgietwerk, Afdichtingen NBR, Veerkap POM
Functie	Regeling van de secundaire druk
Vergrendeling	Drukinstelling kan worden vergrendeld door de draaiknop in te drukken
Inbouwpositie	willekeurig
Medium	gefilterde perslucht
Mediumtemperatuur	0...+60°C, (met overeenkomstig geconditioneerde perslucht -10...+60°C)
Omgevingstemperatuur	-10...+60°C
Ingangsdruk	maximaal 16bar
Regelbereiken	0,1...3/0,2...6/0,5...10 en 0,5...16bar
Stroomrichting	is door een pijl aangegeven
Leveringsomvang	inclusief manometer

+43 512 52076
austria@stasto.eu
© STASTO Automation KG

Maattekening

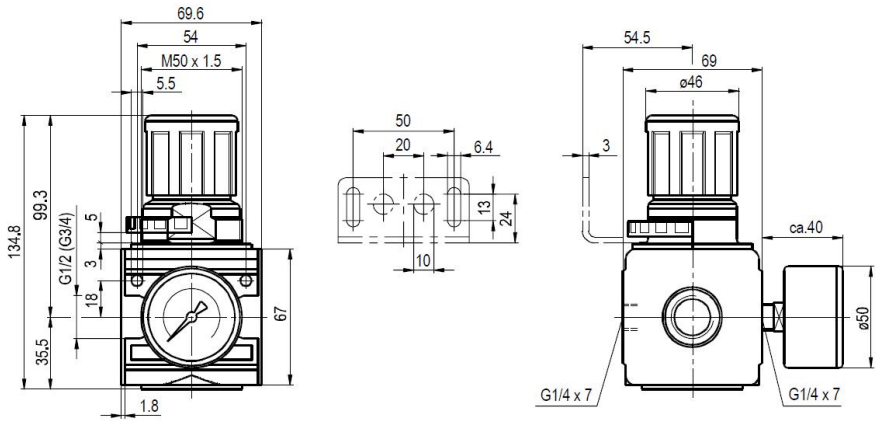

Aansluiting	Debiet bij 6 bar* [Nl/min]	Drukbereik [bar]	Type
G1/2"	6000	0,1...3	RE03-12-0,1/3-MA
G1/2"	6000	0,2...6	RE03-12-0,2/6-MA
G1/2"	6000	0,5...10	RE03-12-0,5/10-MA
G1/2"	6000	0,5...16	RE03-12-0,5/16-MA
G3/4""	6000	0,1...3	RE03-34-0,1/3-MA
G3/4"	6000	0,2...6	RE03-34-0,2/6-MA
G3/4"	6000	0,5...10	RE03-34-0,5/10-MA
G3/4"	6000	0,5...16	RE03-34-0,5/16-MA
*Debietgegevens bij een inlaatdruk van 8bar, uitlaatdruk van 6bar en 1bar Drukval			

Doorstroomdiagramma voor regelbereik 0,5...10 bar

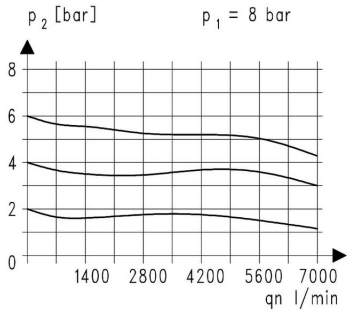

Toebehoren

Benaming	Type
Halsmoer M50x1,5	MPN03-12/34
Houdhoek met moer M50x1,5	MMP03-12/34
Houdhoek met 2 schroeven	MMB03-12/34

Afbeeldingen niet bindend
Constructie-, maat- en materiaalwijzigingen voorbehouden