Underhållsenhet G1/4" och G3/8"
Serie MU203



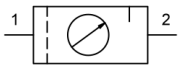

Konstruktionstyp	Membrantryckregulator med sekundäravluftning, Filter enligt centrifugalkraftprincipen, Sintrat filterelement, halvautomatiskt avtappningsventil, Proportionaloljedimsmörjare
Anslutning	G1/4" och G3/8" enligt ISO228/1
Material	Hus Zinkgjutgods, Olje- och kondensatbehållare Polykarbonat eller Metall, Tätningar NBR, Knopp POM
Funktion	Tryckreglering med filtrering och berikning av tryckluften med olja
Låsning	Tryckinställning kan låses genom att trycka in vridknoppen
Filterinsats	5µm
Monteringssätt	Montering i rörsystem, Kragemutter eller Väggmontering med hjälp av hållvinkel
Monteringsläge	vertikal, Avtappningsskruv nedre
Medium	Tryckluft
Oljerekommendation	HP32A (Temperaturområde 0...50°C), NR32 (Temperaturområde -35...85°C)
Medietemperatur	med plastbehållare 0...+60°C, med metallbehållare 0...+60°C (med motsvarande beredd tryckluft -10...+60°C)
Omgivningstemperatur	med plastbehållare 0...+60°C, med metallbehållare -10...+60°C
Inloppstryck	maximal 16bar, med automatiskt avtappningsventil 1,5...16bar
Regleområden	0,5...10bar (0,1...3bar / 0,2...6bar / 0,5...16bar på förfrågan)
Flödesriktning	är markerad med en pil
Leveransomfattning	inklusive Manometer

Beställningskod

		MU203 - 14 H - 0,5/3 - P - A
	1/4"	14
Anslutning	3/8"	38
Flöde	Standard (Lämna fältet tomt)	
	hög flödeskapacitet	H
Tryckområde	0,1...3bar	0,1/3
	0,2...6bar	0,2/6
	0,5...10bar	0,5/10
	0,5...16bar	0,5/16
Behållare	Plastbehållare (Lämna fältet tomt)	
	Plastbehållare med skyddskorg	P
	Metallbehållare	M
Avtappningsventil	halvautomatiskt avtappningsventil (Lämna fältet tomt)	
	automatiskt avtappningsventil	A

+43 512 52076
austria@stasto.eu
© STASTO Automation KG

Måttskiss, Karakteristiska värden

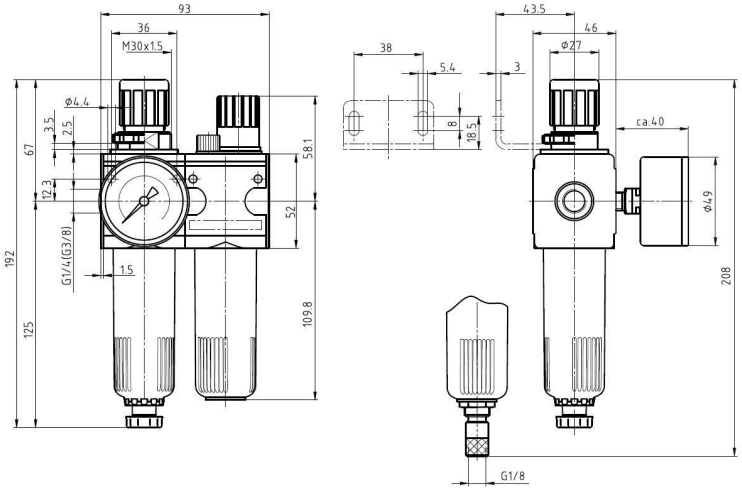

halvautomatiskt avtappningsventil

automatiskt avtappningsventil

Anslutning	Flöde vid 6bar* [Nl/min]	max. Ingångstryck [bar]	Tryckområde [bar]	Typ
G1/4"	1100	16	0,5...10	MU203-14H-0,5/10
G1/4"	1100	16	0,5...10	MU203-14H-0,5/10-P
G1/4"	1100	16	0,5...10	MU203-14H-0,5/10-M
G3/8"	1100	16	0,5...10	MU203-38-0,5/10
G3/8"	1100	16	0,5...10	MU203-38-0,5/10-P
G3/8"	1100	16	0,5...10	MU203-38-0,5/10-M

*Flödesuppgifter vid ingångstryck på 8bar, utgångstryck på 6bar och 1bar Tryckfall

Flödesdiagramm, Oljare – aktiveringsgräns

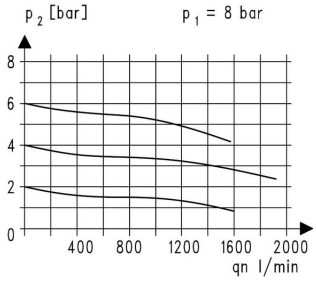

Flödesdiagramm

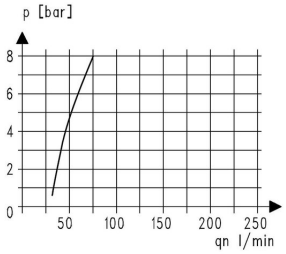

Oljare – aktiveringsgräns

Tillbehör

Beteckning	Typ
Kragemutter M30x1,5	MPN03-18/38
Hållvinkel med halsmutter M30x1,5	MMP03-18/38
Hållvinkel med 2 skruvar	MMB03-14H/38

Illustrationer ej bindande
Rätt till konstruktions-, mått- och materialändringar förbehålles