Partnership. With Guarantee.

Vedlikeholdsenhet G1/4" og G3/8" Serie MU203



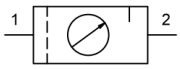

Konstruksjonstype	Membrantrykkregulator med sekundæravlufting, Filter etter sentrifugalkraftprinsippet, Sintrert filterelement, halvautomatisk tappeventil, Proporsjonal smøreapparat
Tilkobling	G1/4" og G3/8" i henhold til ISO228/1
Materialer	Hus Sinkstøpegods, Olje- og kondensatbeholder Polykarbonat eller Metall, Tetninger NBR, Knapp POM
Funksjon	Trykkregulering med filtrering og tilsetning av olje til trykkluften
Låsing	Trykkinnstilling kan låses ved å trykke inn dreieknappen
Filterinnsats	5µm
Monteringstype	Montering i rørsystem, Halsmutter eller Veggfeste ved hjelp av festebrakett
Monteringsposisjon	vertikal, Tappeskrue nederst
Medium	Trykkluft
Oljeanbefaling	HP32A (Temperaturområde 0...50°C), NR32 (Temperaturområde -35...85°C)
Mediatemperatur	med plastbeholder 0...+60°C, med metallbeholder 0...+60°C (med tilsvarende behandlet trykkluft -10...+60°C)
Omgivelsestemperatur	med plastbeholder 0...+60°C, med metallbeholder -10...+60°C
Inngangstrykk	maksimal 16bar, med automatisk dreneringsventil 1,5...16bar
Reguleringsområder	0,5...10bar (0,1...3bar / 0,2...6bar / 0,5...16bar på forespørsel)
Strømningsretning	er markert med en pil
Leveringsomfang	inkludert Manometer

Bestillingsnøkkel

		MU203 - 14 H - 0,5/3 - P - A
	1/4"	14
Tilkobling	3/8"	38
Gjennomstrømning	Standard (La stå tomt)	
	høy gjennomstrømningskapasitet	H
Trykkområde	0,1...3bar	0,1/3
	0,2...6bar	0,2/6
	0,5...10bar	0,5/10
	0,5...16bar	0,5/16
Beholder	Plastbeholder (La stå tomt)	
	Plastbeholder med beskyttelseskurv	P
	Metallbeholder	M
Tappeventil	halvautomatisk tappeventil (La stå tomt)	
	automatisk tappeventil	A

+43 512 52076
austria@stasto.eu
© STASTO Automation KG

Måltegning, Kjennetegn

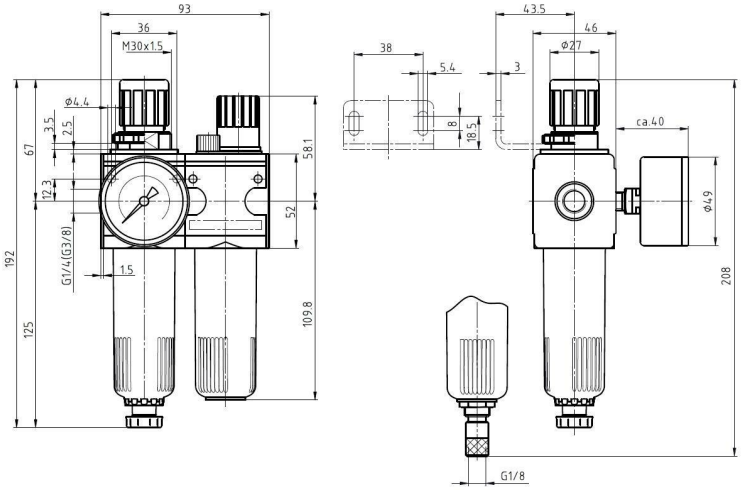

halvautomatisk tappeventil

automatisk tappeventil

Tilkobling	Gjennomstrømning ved 6 bar* [Nl/min]	maks. innløpstrykk [bar]	Trykkområde [bar]	Type
G1/4"	1100	16	0,5...10	MU203-14H-0,5/10
G1/4"	1100	16	0,5...10	MU203-14H-0,5/10-P
G1/4"	1100	16	0,5...10	MU203-14H-0,5/10-M
G3/8"	1100	16	0,5...10	MU203-38-0,5/10
G3/8"	1100	16	0,5...10	MU203-38-0,5/10-P
G3/8"	1100	16	0,5...10	MU203-38-0,5/10-M

*Strømningsdata ved inngangstrykk på 8bar, utgangstrykk på 6bar og 1bar Trykkfall

Strømningsdiagramm, Oljeapparatets aktiveringsgrense

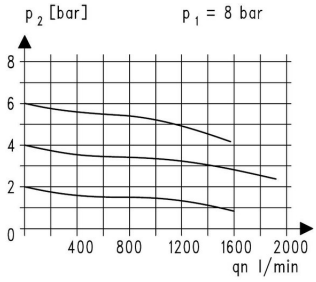

Strømningsdiagramm

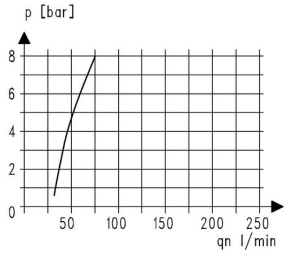

Oljeapparatets aktiveringsgrense

Tilbehør

Betegnelse	Type
Halsmutter M30x1,5	MPN03-18/38
Holdevinkel med halsmutter M30x1,5	MMP03-18/38
Holdevinkel med 2 skruer	MMB03-14H/38

Illustrasjoner ikke bindende
Konstruksjons-, mål- og materialendringer forbeholdes

+43 512 52076
austria@stasto.eu
© STASTO Automation KG