Partnership. With Guarantee.

Unità di manutenzione G1/4" e G3/8"
Serie MU203



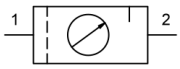

Tipo di costruzione	Regolatore di pressione a membrana con scarico secondario aria libera, Filtro a principio di forza centrifuga, Elemento filtrante sinterizzato, valvola di scarico semiautomatica, Lubrificatore proporzionale
Connessione	G1/4" e G3/8" secondo ISO228/1
Materiali	Corpo alloggiamento Pressofusione di zinco, Serbatoio olio e condensa Policarbonato oppure Metallo, Guarnizioni NBR, Pulsante POM
Funzione	Regolazione della pressione con filtrazione e arricchimento dell'aria compressa con olio
Bloccaggio	Regolazione della pressione può essere bloccata premendo la manopola girevole
Elemento filtrante	5µm
Tipo di fissaggio	Installazione nel sistema di tubazioni, Dado di fissaggio per collo morsetto oppure Fissaggio a parete mediante staffa di fissaggio
Posizione di montaggio	verticale, Vite di scarico inferiore
Fluido	Aria compressa
Raccomandazione olio	HP32A (Campo di temperatura 0...50°C), NR32 (Campo di temperatura -35...85°C)
Temperatura del fluido	con serbatoio in plastica 0...+60°C, con serbatoio metallico 0...+60°C (con aria compressa adeguatamente trattata -10...+60°C)
Temperatura ambiente	con serbatoio in plastica 0...+60°C, con serbatoio metallico -10...+60°C
Pressione di ingresso	massimo 16bar, con valvola di scarico automatica 1,5...16bar
Campi di regolazione	0,5...10bar (0,1...3bar / 0,2...6bar / 0,5...16bar su richiesta)
Direzione del flusso	è contrassegnato da una freccia
Fornitura inclusa	incluso manometro

+43 512 52076
austria@stasto.eu
© STASTO Automation KG

Codice d’ordine

		MU203 - 14 H - 0,5/3 - P - A
	1/4"	14
Connessione	3/8"	38
Portata	Standard (Lasciare vuoto)	
	alta portata di flusso	H
Campo di pressione	0,1...3bar	0,1/3
	0,2...6bar	0,2/6
	0,5...10bar	0,5/10
	0,5...16bar	0,5/16
Serbatoio	Serbatoio in plastica (Lasciare vuoto)	
	Serbatoio in plastica con cestello di protezione	P
	Serbatoio metallico	M
Valvola di scarico	valvola di scarico semiautomatica (Lasciare vuoto)	
	valvola di scarico automatica	A

Disegno quotato, Parametri caratteristici

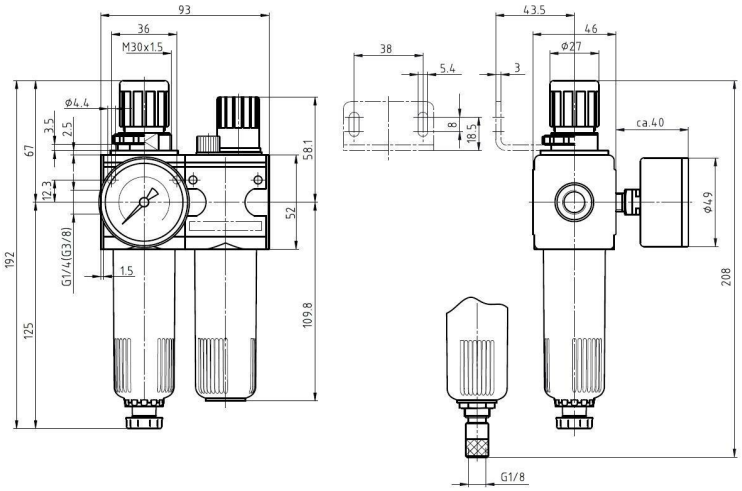

valvola di scarico semiautomatica valvola di scarico automatica

Connessione	Portata a 6 bar* [Nl/min]	max. Pressione di ingresso [bar]	Campo di pressione [bar]	Tipo
G1/4"	1100	16	0,5...10	MU203-14H-0,5/10
G1/4"	1100	16	0,5...10	MU203-14H-0,5/10-P
G1/4"	1100	16	0,5...10	MU203-14H-0,5/10-M
G3/8"	1100	16	0,5...10	MU203-38-0,5/10
G3/8"	1100	16	0,5...10	MU203-38-0,5/10-P
G3/8"	1100	16	0,5...10	MU203-38-0,5/10-M

*Dati di portata con pressione di ingresso di 8bar, pressione di uscita di 6bar e 1bar Caduta di pressione

+43 512 52076
austria@stasto.eu

© STASTO Automation KG

Diagramma di portata, Soglia di intervento dell’oliatore

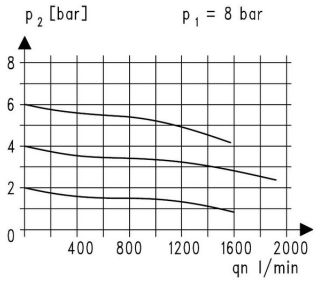

Diagramma di portata

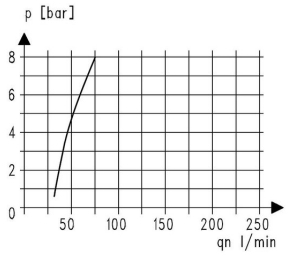

Soglia di intervento dell’oliatore

Accessori

Denominazione	Tipo
Dado di fissaggio per collo morsetto M30x1,5	MPN03-18/38
Angolo di tenuta con dado a collare M30x1,5	MMP03-18/38
Angolo di mantenimento con 2 viti	MMB03-14H/38

Illustrazioni non vincolanti
Con riserva di modifiche costruttive, dimensionali e dei materiali

+43 512 52076
austria@stasto.eu
© STASTO Automation KG