Unité de maintenance G1/4" et G3/8" Série MU203



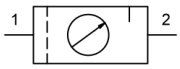

Type de construction	Régulateur de pression à membrane avec purge secondaire, Filtre à principe de force centrifuge, Élément filtrant fritté, purgeur semi-automatique, Huileur proportionnel
Raccordement	G1/4" et G3/8" selon ISO228/1
Matériaux	Boîtier Zinc moulé sous pression, Réservoir d'huile et de condensats Polycarbonate ou Métal, Joints d'étanchéité NBR, Bouton POM
Fonction	Régulation de pression avec filtration et enrichissement de l'air comprimé en huile
Verrouillage	Réglage de pression peut être verrouillé en enfonçant le bouton rotatif
Élément filtrant	5µm
Type de fixation	Montage dans le système de tuyauterie, Écrou à collet ou Fixation murale au moyen d'une équerre de fixation
Position de montage	verticale, Vis de purge en bas
Fluide	Air comprimé
Recommandation d'huile	HP32A (Plage de température 0...50°C), NR32 (Plage de température -35...85°C)
Température du fluide	avec réservoir en plastique 0...+60°C, avec réservoir métallique 0...+60°C (avec air comprimé préparé en conséquence -10...+60°C)
Température ambiante	avec réservoir en plastique 0...+60°C, avec réservoir métallique -10...+60°C
Pression d'entrée	maximal 16bar, avec vanne de purge automatique 1,5...16bar
Plages de réglage	0,5...10bar (0,1...3bar / 0,2...6bar / 0,5...16bar sur demande)
Sens d'écoulement	est indiqué par une flèche marqué par une flèche
Contenu de la livraison	inclus manomètre

+43 512 52076
austria@stasto.eu
© STASTO Automation KG

Code de commande

		MU203 - 14 H - 0,5/3 - P - A
	1/4"	14
Raccordement	3/8"	38
Débit	Standard (Laisser vide)	
	débit élevé	H
Plage de pression	0,1...3bar	0,1/3
	0,2...6bar	0,2/6
	0,5...10bar	0,5/10
	0,5...16bar	0,5/16
Réservoir	Réservoir en plastique (Laisser vide)	
	Réservoir en plastique avec cage de protection	P
	Réservoir métallique	M
Soupape de purge	purgeur semi-automatique (Laisser vide)	
	purgeur automatique	A

Dessin coté, Caractéristiques techniques

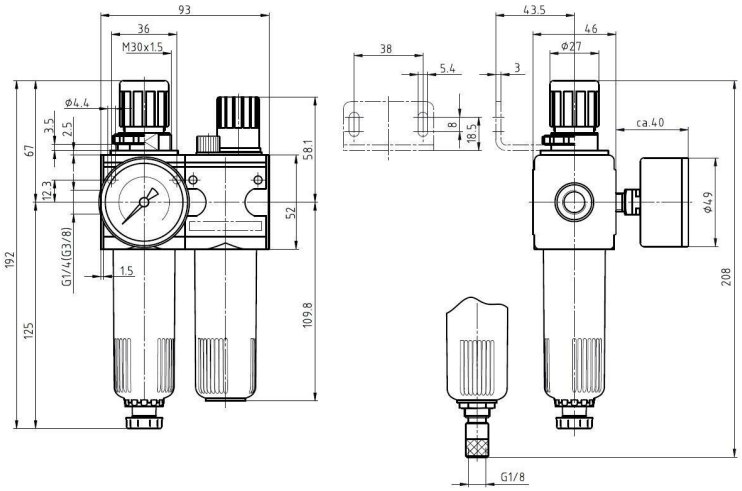

purgeur semi-automatique purgeur automatique

Raccordement	Débit à 6 bar* [Nl/min]	max. Pression d'entrée [bar]	Plage de pression [bar]	Type
G1/4"	1100	16	0,5...10	MU203-14H-0,5/10
G1/4"	1100	16	0,5...10	MU203-14H-0,5/10-P
G1/4"	1100	16	0,5...10	MU203-14H-0,5/10-M
G3/8"	1100	16	0,5...10	MU203-38-0,5/10
G3/8"	1100	16	0,5...10	MU203-38-0,5/10-P
G3/8"	1100	16	0,5...10	MU203-38-0,5/10-M

*Valeurs de débit à une pression d'entrée de 8bar, une pression de sortie de 6bar et 1bar Chute de pression

+43 512 52076
austria@stasto.eu

© STASTO Automation KG

Diagramme de débit, Seuil de déclenchement du lubrificateur

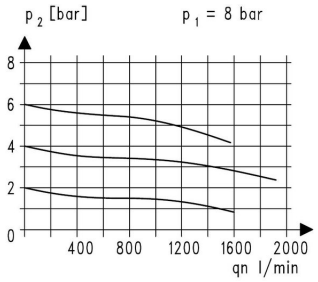

Diagramme de débit

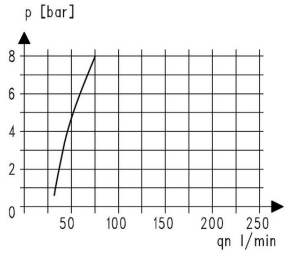

Seuil de déclenchement du lubrificateur

Accessoires

Désignation	Type
Écrou à collet M30x1,5	MPN03-18/38
Angle de maintien avec écrou à collet M30x1,5	MMP03-18/38
Angle de maintien avec 2 vis	MMB03-14H/38

Illustrations sans engagement
Sous réserve de modifications de conception, de dimensions et de matériaux

© STASTO Automation KG