Unidad de mantenimiento G1/4" y G3/8"
Serie MU203



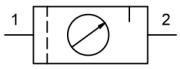

Tipo de construcción	Regulador de presión de membrana con escape secundario, Filtro de principio de fuerza centrífuga, Elemento filtrante sinterizado, válvula de drenaje semiautomática, Lubricador proporcional
Conexión	G1/4" y G3/8" según ISO228/1
Materiales	Carcasa Fundición a presión de zinc, Depósito de aceite y condensado Policarbonato o Metal, Juntas de estanqueidad NBR, Botón POM
Función	Regulación de presión con filtración y enriquecimiento del aire comprimido con aceite
Bloqueo	Ajuste de presión puede bloquearse presionando el mando giratorio
Elemento filtrante	5µm
Tipo de fijación	Montaje en sistema de tuberías, Tuerca de cuello o Montaje en pared mediante escuadra de fijación
Posición de montaje	vertical, Tornillo de purga abajo
Medio	Aire comprimido
Recomendación de aceite	HP32A (Rango de temperatura 0...50°C), NR32 (Rango de temperatura -35...85°C)
Temperatura del medio	con depósito de plástico 0...+60°C, con depósito metálico 0...+60°C (con aire comprimido debidamente preparado -10...+60°C)
Temperatura ambiente	con depósito de plástico 0...+60°C, con recipiente metálico -10...+60°C
Presión de entrada	máximo 16bar, con válvula de purga automática 1,5...16bar
Rangos de regulación	0,5...10bar (0,1...3bar / 0,2...6bar / 0,5...16bar bajo pedido)
Dirección de flujo	está marcado mediante una flecha
Contenido del suministro	incluido manómetro

+43 512 52076
austria@stasto.eu
© STASTO Automation KG

Clave de pedido

		MU203 - 14 H - 0,5/3 - P - A
	1/4"	14
Conexión	3/8"	38
Caudal	Estándar (Dejar en blanco)	
	alto caudal de paso	H
Rango de presión	0,1...3bar	0,1/3
	0,2...6bar	0,2/6
	0,5...10bar	0,5/10
	0,5...16bar	0,5/16
Depósito	Depósito de plástico (Dejar en blanco)	
	Depósito de plástico con cesta de protección	P
	Depósito metálico	M
Válvula de purga	válvula de drenaje semiautomática (Dejar en blanco)	
	válvula de purga automática	A

Plano acotado, Parámetros característicos

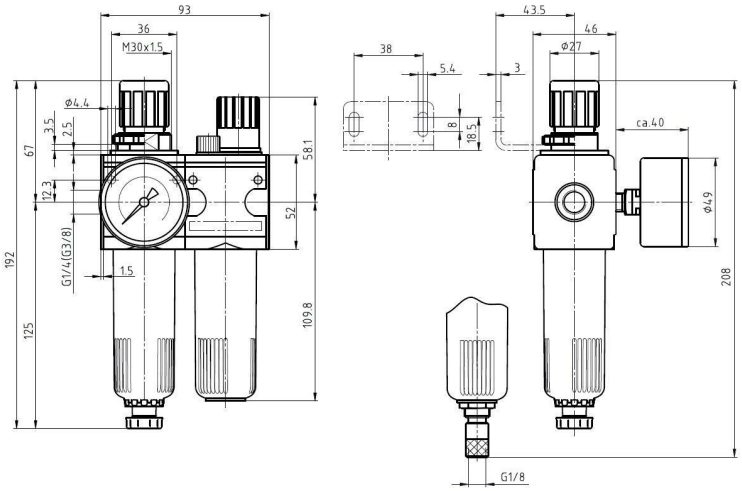

válvula de drenaje semiautomática válvula de purga automática

Conexión	Caudal a 6 bar* [Nl/min]	máx. presión de entrada [bar]	Rango de presión [bar]	Tipo
G1/4"	1100	16	0,5...10	MU203-14H-0,5/10
G1/4"	1100	16	0,5...10	MU203-14H-0,5/10-P
G1/4"	1100	16	0,5...10	MU203-14H-0,5/10-M
G3/8"	1100	16	0,5...10	MU203-38-0,5/10
G3/8"	1100	16	0,5...10	MU203-38-0,5/10-P
G3/8"	1100	16	0,5...10	MU203-38-0,5/10-M

*Datos de caudal con presión de entrada de 8bar, presión de salida de 6bar y 1bar Caída de presión

+43 512 52076
austria@stasto.eu

© STASTO Automation KG

Diagrama de caudal, Umbral de respuesta del lubricador

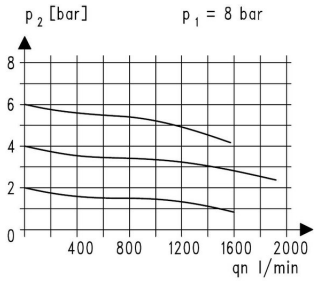

Diagrama de caudal

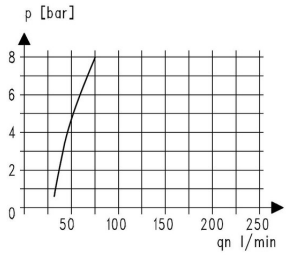

Umbral de respuesta del lubricador

Accesorios

Denominación	Tipo
Tuerca de cuello M30x1,5	MPN03-18/38
Ángulo de sujeción con tuerca de cuello M30x1,5	MMP03-18/38
Ángulo de sujeción con 2 tornillos	MMB03-14H/38

Ilustraciones no vinculantes
Reservados los cambios de diseño, dimensiones y materiales

+43 512 52076
austria@stasto.eu
© STASTO Automation KG