Μονάδα συντήρησης G1/4" και G3/8" Σειρά MU203



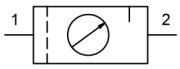

Τύπος κατασκευής	Ρυθμιστής πίεσης με μεμβράνη με δευτερεύουσα εκτόνωση αέρα, Φίλτρο αρχής φυγοκεντρικής δύναμης, Στοιχείο φίλτρου από συντηγμένο υλικό, ημιαυτόματη βαλβίδα εκκένωσης, Αναλογικός λιπαντήρας
Σύνδεση	G1/4" και G3/8" σύμφωνα με ISO228/1
Υλικά κατασκευής	Περίβλημα Χυτός ψευδάργυρος υπό πίεση, Δοχείο λαδιού και συμπυκνωμάτων Πολυανθρακικό ή Μέταλλο, Στεγανοποιήσεις NBR, Κουμπί POM
Λειτουργία	Ρύθμιση πίεσης με φιλτράρισμα και εμπλουτισμό του πεπιεσμένου αέρα με λάδι
Ασφάλιση	Ρύθμιση πίεσης μπορεί να ασφαλιστεί με πίεση του περιστροφικού κομβίου προς τα μέσα
Στοιχείο φίλτρου	5μm
Τύπος στερέωσης	Εγκατάσταση σε σύστημα σωληνώσεων, Παξιμάδι λαιμού ή Επιτοίχια στερέωση με γωνιακό στήριγμα
Θέση εγκατάστασης	κατακόρυφα, Βίδα εκκένωσης κάτω
Μέσο	Πεπιεσμένος αέρας
Σύσταση λαδιού	HP32A (Εύρος θερμοκρασίας 0...50°C), NR32 (Εύρος θερμοκρασίας -35...85°C)
Θερμοκρασία μέσου	με πλαστικό δοχείο 0...+60°C, με μεταλλικό δοχείο 0...+60°C (με κατάλληλα προετοιμασμένο πεπιεσμένο αέρα -10...+60°C)
Θερμοκρασία περιβάλλοντος	με πλαστικό δοχείο 0...+60°C, με μεταλλικό δοχείο -10...+60°C
Πίεση εισόδου	μέγιστο 16bar, με αυτόματη βαλβίδα αποστράγγισης 1,5...16bar
Περιοχές ρύθμισης	0,5...10bar (0,1...3bar / 0,2...6bar / 0,5...16bar κατόπιν αιτήματος)
Κατεύθυνση ροής	σημειώνεται με ένα βέλος με σήμανση
Περιεχόμενα παράδοσης	περιλαμβάνεται Μανόμετρο

+43 512 52076
austria@stasto.eu
© STASTO Automation KG

Κωδικός παραγγελίας

		MU203 - 14	H	- 0,5/3	- P	- A
	1/4"	14				
Σύνδεση	3/8"	38				
Παροχή	Τυπικό (Να παραμείνει κενό)					
	υψηλή παροχή ροής		H			
Εύρος πίεσης	0,1...3bar			0,1/3		
	0,2...6bar			0,2/6		
	0,5...10bar			0,5/10		
	0,5...16bar			0,5/16		
Δοχείο	Πλαστικό δοχείο (Να παραμείνει κενό)					
	Πλαστικό δοχείο με προστατευτικό κλωβό				P	
	Μεταλλικό δοχείο				M	
Βαλβίδα εκκένωσης	ημιαυτόματη βαλβίδα εκκένωσης (Να παραμείνει κενό)					
	αυτόματη βαλβίδα αποστράγγισης					A

Σχέδιο διαστάσεων, Χαρακτηριστικά μεγέθη

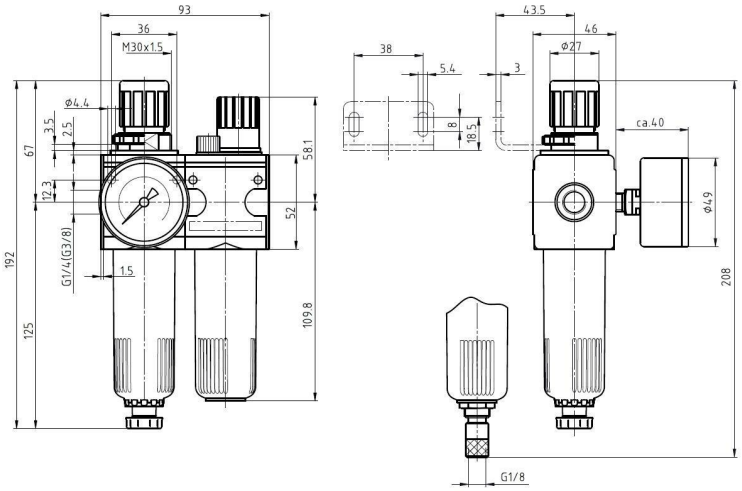

ημιαυτόματη βαλβίδα εκκένωσης αυτόματη βαλβίδα αποστράγγισης

Σύνδεση	Παροχή στα 6bar* [Nl/min]	μέγ. πίεση εισόδου [bar]	Εύρος πίεσης [bar]	Τύπος
G1/4"	1100	16	0,5...10	MU203-14H-0,5/10
G1/4"	1100	16	0,5...10	MU203-14H-0,5/10-P
G1/4"	1100	16	0,5...10	MU203-14H-0,5/10-M
G3/8"	1100	16	0,5...10	MU203-38-0,5/10
G3/8"	1100	16	0,5...10	MU203-38-0,5/10-P
G3/8"	1100	16	0,5...10	MU203-38-0,5/10-M

*Παροχές σε πίεση εισόδου 8bar, πίεση εξόδου 6bar και 1bar πτώση πίεσης

© STASTO Automation KG

Διάγραμμα ροής, Όριο ενεργοποίησης λιπαντήρα

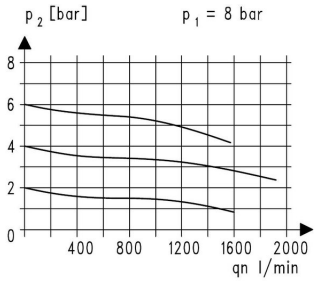

Διάγραμμα ροής

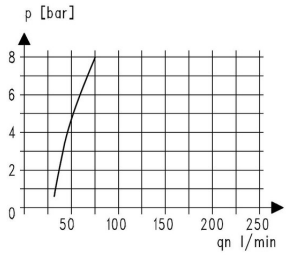

Όριο ενεργοποίησης λιπαντήρα

Εξαρτήματα

Ονομασία	Τύπος
Παξιμάδι λαιμού M30x1,5	MPN03-18/38
Γωνία συγκράτησης με παξιμάδι λαιμού M30x1,5	MMP03-18/38
Γωνία συγκράτησης με 2 βίδες	MMB03-14H/38

Εικόνες χωρίς δέσμευση
Διατηρούνται το δικαίωμα αλλαγών στον σχεδιασμό, στις διαστάσεις και στα υλικά.

© STASTO Automation KG