Partnership. With Guarantee.

Vedligeholdelsesenhed G1/4" og G3/8" Serie MU203



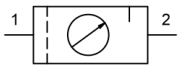

Konstruktionstype	Membrantrykregulator med sekundær udluftning, Centrifugalkraftprincipfilter, Sintret filterelement, halvautomatisk aftapningsventil, Proportional smøreapparat
Tilslutning	G1/4" og G3/8" i henhold til ISO228/1
Materialer	Hus Trykstøbt zink, Olie- og kondensatbeholder Polycarbonat eller Metal, Tætninger NBR, Knap POM
Funktion	Trykregulering med filtrering og berigelse af trykluften med olie
Låsning	Trykindstilling kan ved at trykke drejeknappen ind låses fast
Filterindsats	5µm
Monteringstype	Montering i rørsystem, Halsmøtrik eller Vægmontering ved hjælp af monteringsvinkel
Monteringsposition	vertikal, Aftapningsskrue nederst
Medium	Trykluft
Olieanbefaling	HP32A (Temperaturområde 0...50°C), NR32 (Temperaturområde -35...85°C)
Medietemperatur	med plastbeholder 0...+60°C, med metalbeholder 0...+60°C (med tilsvarende behandlet trykluft -10...+60°C)
Omgivelsestemperatur	med plastbeholder 0...+60°C, med metalbeholder -10...+60°C
Indgangstryk	maksimal 16bar, med automatisk aftapningsventil 1,5...16bar
Reguleringsområder	0,5...10bar (0,1...3bar / 0,2...6bar / 0,5...16bar på forespørgsel)
Strømningsretning	er markeret med en pil
Leveringsomfang	inklusive Manometer

Bestillingsnøgle

		MU203 - 14	H - 0,5/3	- P - A
	1/4"	14		
Tilslutning	3/8"	38		
Gennemstrømning	Standard (Lad feltet stå tomt)			
	høj gennemstrømningskapacitet	H		
Trykområde	0,1...3bar		0,1/3	
	0,2...6bar		0,2/6	
	0,5...10bar		0,5/10	
	0,5...16bar		0,5/16	
Beholder	Plastbeholder (Lad feltet stå tomt)			
	Plastbeholder med beskyttelseskurv			P
	Metalbeholder			M
Aftapningsventil	halvautomatisk aftapningsventil (Lad feltet stå tomt)			
	automatisk aftapningsventil			A

+43 512 52076
austria@stasto.eu
© STASTO Automation KG

Måltegning, Karakteristiske værdier

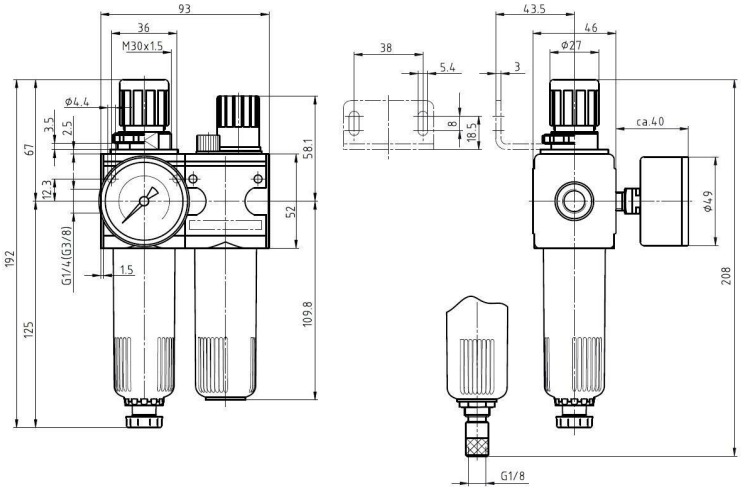

halvautomatisk aftapningsventil

automatisk aftapningsventil

Tilslutning	Flow ved 6bar* [Nl/min]	maks. indgangstryk [bar]	Trykområde [bar]	Type
G1/4"	1100	16	0,5...10	MU203-14H-0,5/10
G1/4"	1100	16	0,5...10	MU203-14H-0,5/10-P
G1/4"	1100	16	0,5...10	MU203-14H-0,5/10-M
G3/8"	1100	16	0,5...10	MU203-38-0,5/10
G3/8"	1100	16	0,5...10	MU203-38-0,5/10-P
G3/8"	1100	16	0,5...10	MU203-38-0,5/10-M

*Flowangivelser ved indgangstryk på 8bar, udgangstryk på 6bar og 1bar Trykfald

Flowdiagram, Olieforstøverens aktiveringsgrænse

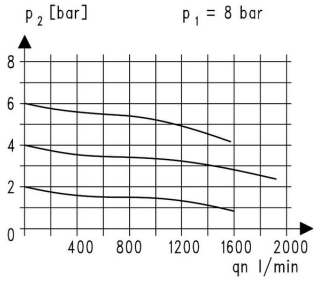

Flowdiagram

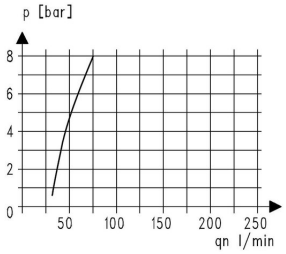

Olieforstøverens aktiveringsgrænse

Tilbehør

Betegnelse	Type
Halsmøtrik M30x1,5	MPN03-18/38
Holdevinkel med halsmøtrik M30x1,5	MMP03-18/38
Holdevinkel med 2 skruer	MMB03-14H/38

Illustrationer ikke bindende
Konstruktions-, mål- og materialændringer forbeholdes

+43 512 52076
austria@stasto.eu
© STASTO Automation KG