Onderhoudseenheid G1/4" en G3/8"
Serie MU203



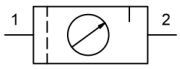

Constructie	Membraandrukregelaar met secundaire ontluchting, Filter volgens centrifugaalkrachtprincipe, Sinterfilterelement, halfautomatische aftapkraan, Proportionele smeerder
Aansluiting	G1/4" en G3/8" volgens ISO228/1
Materialen	Behuizing Zinkspuitgietwerk, Olie- en condensaatreservoir Polycarbonaat of Metaal, Afdichtingen NBR, Knop POM
Functie	Drukregeling met filtering en verrijking van de perslucht met olie
Vergrendeling	Drukinstelling kan worden vergrendeld door de draaiknop in te drukken
Filterelement	5µm
Bevestigingswijze	Inbouw in leidingsysteem, Halsmoer of Wandbevestiging middels montagebeugel
Inbouwpositie	verticaal, Aftapschroef onderaan
Medium	Perslucht
Olie-aanbeveling	HP32A (Temperatuurbereik 0...50°C), NR32 (Temperatuurbereik -35...85°C)
Mediumtemperatuur	met kunststofreservoir 0...+60°C, met metalen reservoir 0...+60°C (met overeenkomstig geconditioneerde perslucht -10...+60°C)
Omgevingstemperatuur	met kunststofreservoir 0...+60°C, met metalen reservoir -10...+60°C
Ingangsdruk	maximaal 16bar, met automatische aftapkraan 1,5...16bar
Regelbereiken	0,5...10bar (0,1...3bar / 0,2...6bar / 0,5...16bar op aanvraag)
Stroomrichting	is door een pijl aangegeven
Leveringsomvang	inclusief manometer

+43 512 52076
austria@stasto.eu
© STASTO Automation KG

Bestelcode

		MU203 - 14 H - 0,5/3 - P - A
	1/4"	14
Aansluiting	3/8"	38
Doorstroming	Standaard (Leeg laten)	
	hoge doorstroomcapaciteit	H
Drukbereik	0,1...3bar	0,1/3
	0,2...6bar	0,2/6
	0,5...10bar	0,5/10
	0,5...16bar	0,5/16
Reservoir	Kunststofreservoir (Leeg laten)	
	Kunststofreservoir met beschermkorf	P
	Metalen reservoir	M
Aftapventiel	halfautomatische aftapkraan (Leeg laten)	
	automatisch aftapventiel	A

Maattekening, Kenmerken

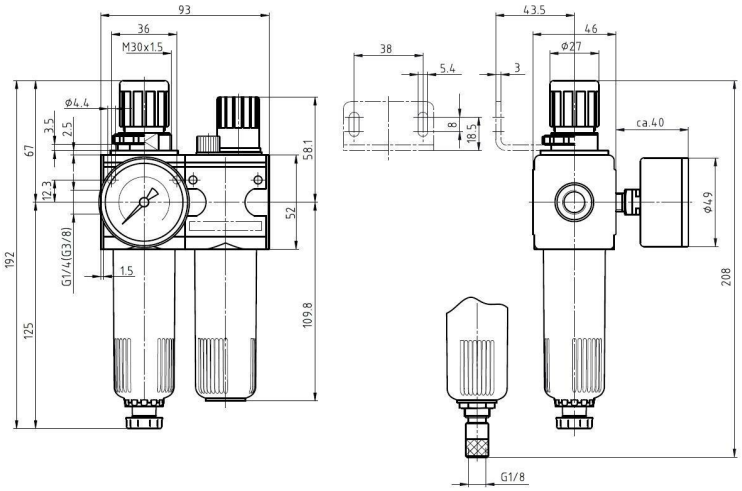

halfautomatische aftapkraan

automatisch aftapventiel

Aansluiting	Debiet bij 6 bar* [Nl/min]	max. Ingangsdruk [bar]	Drukbereik [bar]	Type
G1/4"	1100	16	0,5...10	MU203-14H-0,5/10
G1/4"	1100	16	0,5...10	MU203-14H-0,5/10-P
G1/4"	1100	16	0,5...10	MU203-14H-0,5/10-M
G3/8"	1100	16	0,5...10	MU203-38-0,5/10
G3/8"	1100	16	0,5...10	MU203-38-0,5/10-P
G3/8"	1100	16	0,5...10	MU203-38-0,5/10-M

*Debietgegevens bij een inlaatdruk van 8bar, uitlaatdruk van 6bar en 1bar Drukval

+43 512 52076
austria@stasto.eu

© STASTO Automation KG

Doorstroomdiagramma, Olievernevelaar-inschakeldrempel

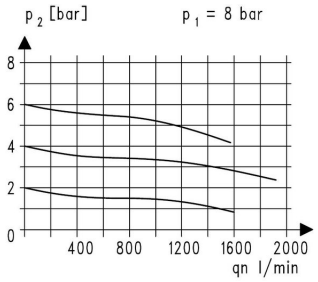

Doorstroomdiagramma

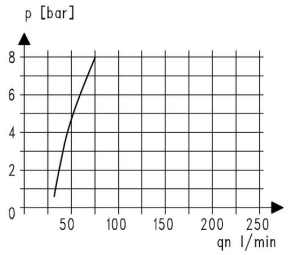

Olievernevelaar-inschakeldrempel

Toebehoren

Benaming	Type
Halsmoer M30x1,5	MPN03-18/38
Houdhoek met halsmoer M30x1,5	MMP03-18/38
Houdhoek met 2 schroeven	MMB03-14H/38

Afbeeldingen niet bindend
Constructie-, maat- en materiaalwijzigingen voorbehouden

© STASTO Automation KG