Partnership. With Guarantee.

Onderhoudseenheid 3/8"
Serie FRL3





Constructie	Membraandrukregelaar met secundaire ontluchting, Filter volgens centrifugaalkrachtprincipe, Sinterfilterelement, Proportionele olienevelaar, Beschermkorf
Aansluiting	G3/8" volgens ISO228/1
Materialen	Behuizing Acetaalhars (POM), Schroefdraadaansluitingen Messing, Reservoir Polyamide, Beschermkorf PE, Afdichtingen NBR
Functie	Drukregeling plus filtering plus verrijking van de perslucht met olie
Bevestigingswijze	Inbouw in leidingsysteem, Halsmoer of Wandbevestiging middels montagebeugel
Inbouwpositie	verticaal, Condensaat- en olieopvangreservoir naar beneden
Medium	Perslucht
Mediumtemperatuur	+5...+50°C
Omgevingstemperatuur	+5...+50°C
Ingangsdruk	max. 12,5bar, 1,5-10bar bij automatische aftapkraan K-SA
Regelbereiken	zie "Bestelsleutel"
Stroomrichting	is door een pijl aangegeven
Vergrendeling	de drukinstelling kan worden vergrendeld door de draaiknop in te drukken
Condensafvoerventiel	handmatig resp. halfautomatisch
Tankvolume	Filter en Olievernevelaar 68cm³
Oliedosering	1-2 Druppels per minuut, bij doorstroming in het apparaat
aanbevolen olie	naartoe ISO VG 32, STASTO-pneumatiekolie HP32A
Leveringsomvang	inclusief Manometer Ø40mm en Halsmoer

+43 512 52076
austria@stasto.eu
© STASTO Automation KG

Bestelsleutel

		FRL3 - 38 - 20 - 08 - R - PE - SS
Aansluiting	3/8"	38
Filterelement	20µm	20
	5µm	5
Drukbereik	0,5...4bar	04
	0,5...8bar	08
	0,5...12bar	12
Secundaire ontluchting	met secundaire ontluchting	R
Reservoir	Kunststofreservoir met beschermkorf	PE
Aftapventiel	Handaflaatventiel	SS
	automatisch aftapventiel	SA

Afmetingen

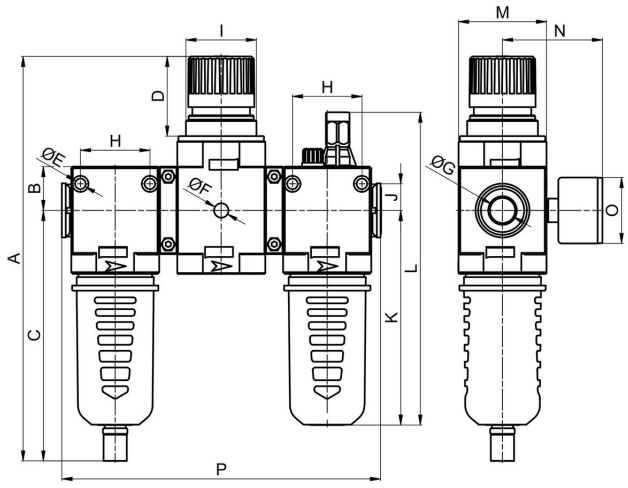

Aansluiting G	A	B	C	D	E	F	H	I	J	K	L	M	N	O	P	Gewicht [ca. kg]	Type
G3/8"	239	26	148	47	6	G1/8"	41	M42x2	15,75	127	185	52	~60	40	188	0,78	FRL3-38-20-08-R-PE-SS

Doorstroomdiagramma

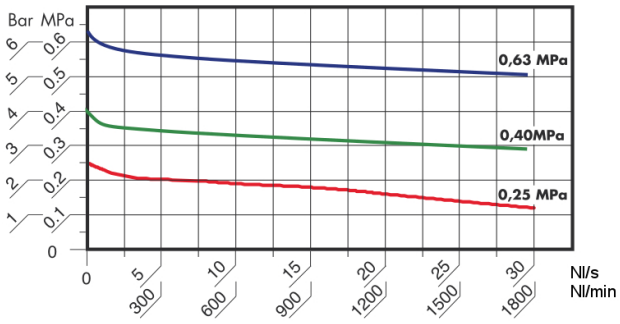

Ingangsdruk = 10bar

+43 512 52076
austria@stasto.eu

© STASTO Automation KG

Regelgedrag

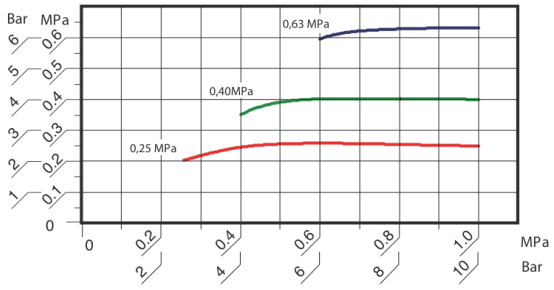

Doorstroming constant = 750Nl/min
horizontale as: Ingangsdruk
verticale as: Uitgangsdruk

Toebehoren

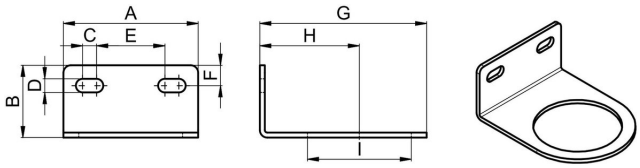

A	B	C	D	E	F	G	H	I	Type
54,5	29	6	5,5	27,5	8	67,5	40	42	K-BRL

Afbeeldingen niet bindend
Constructie-, maat- en materiaalwijzigingen voorbehouden

© STASTO Automation KG