Partnership. With Guarantee.

Unidad de mantenimiento 3/8"
Serie FRL3





Tipo de construcción	Regulador de presión de membrana con escape secundario, Filtro de principio de fuerza centrífuga, Elemento filtrante sinterizado, Lubricador proporcional, Cesta de protección
Conexión	G3/8" según ISO228/1
Materiales	Carcasa Resina acetalica (POM), Conexiones roscadas Latón, Depósito Poliamida, Cesta de protección PE, Juntas de estanqueidad NBR
Función	Regulación de presión más filtración más enriquecimiento del aire comprimido con aceite
Tipo de fijación	Montaje en sistema de tuberías, Tuerca de cuello o Montaje en pared mediante escuadra de fijación
Posición de montaje	vertical, Depósito de condensado y aceite hacia abajo
Medio	Aire comprimido
Temperatura del medio	+5...+50°C
Temperatura ambiente	+5...+50°C
Presión de entrada	máx. 12,5bar, 1,5-10bar con válvula de purga automática K-SA
Rangos de regulación	ver "Código de pedido"
Dirección de flujo	está marcado mediante una flecha
Bloqueo	el ajuste de presión puede bloquearse presionando el mando giratorio
Válvula de purga de condensado	manual o semiautomático
Volumen del depósito	Filtro y Lubricador 68cm³
Dosificación de aceite	1-2 Gotas por minuto, con caudal en el dispositivo
aceite recomendado	según ISO VG 32, Aceite neumático STASTO HP32A
Contenido del suministro	incluido Manómetro Ø40mm y Tuerca de cuello

+43 512 52076
austria@stasto.eu
© STASTO Automation KG

Código de pedido

		FRL3 - 38 - 20 - 08 - R - PE - SS
Conexión	3/8"	38
Elemento filtrante	20µm	20
	5µm	5
Rango de presión	0,5...4bar	04
	0,5...8bar	08
	0,5...12bar	12
Ventilación secundaria	con escape secundario de aire	R
Depósito	Depósito de plástico con cesta de protección	PE
Válvula de purga	Válvula de descarga manual	SS
	válvula de purga automática	SA

Dimensiones

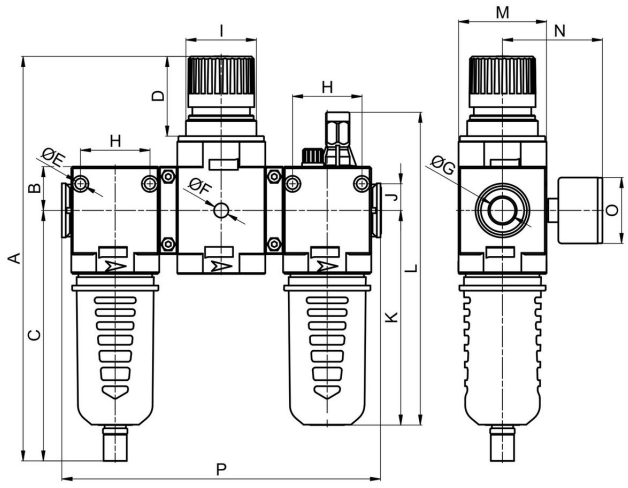

Conexión G	A	B	C	D	E	F	H	I	J	K	L	M	N	O	P	Peso [aprox. kg]	Tipo
G3/8"	239	26	148	47	6	G1/8"	41	M42x2	15,75	127	185	52	~60	40	188	0,78	FRL3-38-20-08-R-PE-SS

Diagrama de caudal

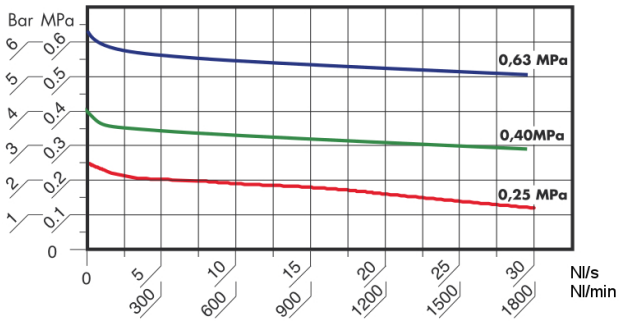

Presión de entrada = 10bar

+43 512 52076
austria@stasto.eu

© STASTO Automation KG

Comportamiento de regulación

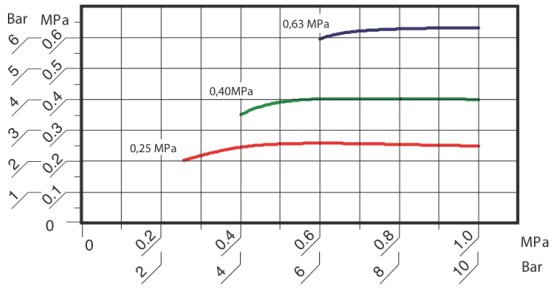

Caudal constante = 750Nl/min
eje horizontal: Presión de entrada
eje vertical: Presión de salida

Accesorios

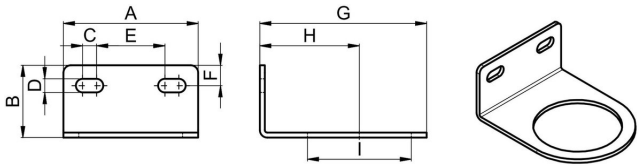

A	B	C	D	E	F	G	H	I	Tipo
54,5	29	6	5,5	27,5	8	67,5	40	42	K-BRL

Ilustraciones no vinculantes
Reservados los cambios de diseño, dimensiones y materiales

© STASTO Automation KG