Magnetický otočný válec
Série CRW





Konstrukční provedení	Magnetický otočný válec 90°, 180° a 360° volitelně s jemným nastavením úhlu natočení (-8°...+5°)
Hlavy	Vysokotlaké lití Hliníková slitina
Těleso	Hliníková slitina
Hřídel	C45 Ocel
Vedení hřídele	Acetal Polymer
Píst	Hliník s polyuretanovými těsněními, magnetem a vodicím kroužkem
Válcová trubka	Hliníkový profil tvrdě eloxováno
Těsnění	Polyuretan
Koncové tlumení nárazu	pneumatický, nastavitelný
Teplota okolí	-10...+80°C
Teplota média	0...+40°C
Mazání	není nutné
Médium	filtrovaný stlačený vzduch
maximální provozní tlak	10bar
Poznámka	technické podklady pro příslušenství viz samostatný datový list CAD soubory jsou v STASTO Store na www.stasto.eu k dispozici

Typový klíč

CRW	_ _ -	_ _ _	_	_
	25 ø25	Úhel otočení	0 s čepovým hřídelem	0 Základní válec
	32 ø32	**90**90°	1 s dutým hřídelem	1 s jemným nastavením úhlu natočení
	40 ø40	**180**180°		
	50 ø50	**360**360°		
	63 ø63			
	80 ø80			
	100 ø100			

Teoretický krouticí moment [Nm]

Ø	1 bar	2 bar	3 bar	4 bar	5 bar	6 bar	7 bar	8 bar	9 bar	10 bar
25	0,7	1,4	2,1	2,8	3,5	4,2	4,9	5,6	6,3	7
32	1,2	2,4	3,6	4,8	6	7,2	8,4	9,6	10,8	12
40	2,3	4,6	6,9	9,2	11,5	13,8	16,1	18,4	20,7	23
50	4,4	8,8	13,2	17,6	22	26,4	30,8	34,8	39,2	43,6
63	8	16	24	32	40	48	56	64	72	80
80	17,5	35	52,5	70	87,5	105	122	140	157	175
100	32,3	64,6	96,9	129	161	193	226	258	290	323

+43 512 52076
austria@stasto.eu
© STASTO Automation KG

CRW .. ... 0 .. s čepovým hřídelem

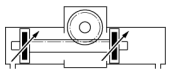

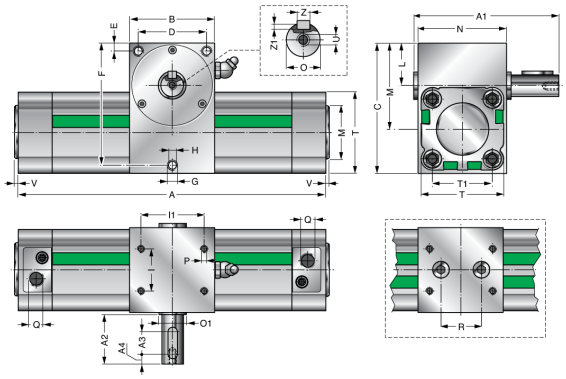

Ø	A 90°	A 180°	A 360°	A1	A2	A3	A4	B	C	D	E	F	ØG	H	I	I1	L	ØM	N	ØO	ØO1	P	Q	R	T	T1	U	V	Z	Z1	Typ
25	159	198	280	67	25	15	7	43	62	34	5	54,5	-	M6x8	25	16	22	-	40	10	12	M5x6	G1/8	20	40	26	M4x9	-	3	2	CRW25..0
32	208	256	351	82	33	15	8	54	74	44	5	69	5,2	M6x12	18	33	27	30	47	14	17	M6x10	G1/8	25	45	32,5	M5x12	4	5	3	CRW32..0
40	235	291	404	91	33	15	8	60	84	46	7	77	6,5	M8x15	22	40	30	35	56	15	17	M6x12	G1/4	25	54	38	M5x15	4	5	3	CRW40..0
50	261	328	460	110	40	24	8	75	102	58	9	93	6,5	M8x15	25	50	39	40	68	18	25	M8x12	G1/4	30	64	46,5	M6x15	4	6	4	CRW50..0
63	306	386	550	124	44	29	8	85	116	69	8	108	8,5	M10x15	35	60	43	45	78	20	30	M8x12	G3/8	40	75	56,5	M6x15	4	6	4	CRW63..0
80	361	471	691	148	48	32	9	110	149	90	10	140	10,5	M12x20	50	80	54	45	98	25	35	M10x15	G3/8	50	93	72	M8x15	4	8	4	CRW80..0
100	402	532	791	177	60	40	10	120	172	96	12	160	10,5	M12x20	60	80	60	55	115	35	50	M10x15	G1/2	60	110	89	M10x15	4	10	5	CRW100..0

CRW .. ... 1 .. s dutým hřídelem

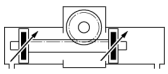

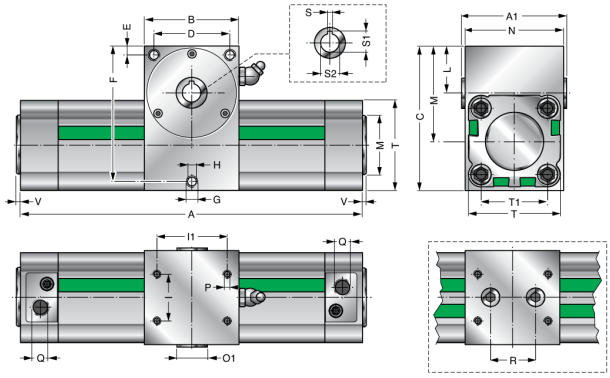

Ø	A 90°	A 180°	A 360°	A1	B	C	D	E	F	ØG	H	I	I1	L	ØM	N	ØO1	P	Q	R	T	T1	V	S	S1	S2	Typ
25	159	198	280	42	43	62	34	5	54,5	-	M6x8	25	16	22	-	40	12	M5x6	G1/8	20	40	26	-	3	9,4	8	CRW25..1
32	208	256	351	49	54	74	44	5	69	5,2	M6x12	18	33	27	30	47	17	M6x10	G1/8	25	45	32,5	4	3	9,4	8	CRW32..1
40	235	291	404	58	60	84	46	7	77	6,5	M8x15	22	40	30	35	56	17	M6x12	G1/4	25	54	38	4	3	11	10	CRW40..1
50	261	328	460	70	75	102	58	9	93	6,5	M8x15	25	50	39	40	68	25	M8x12	G1/4	30	64	46,5	4	5	16	14	CRW50..1
63	306	386	550	80	85	116	69	8	108	8,5	M10x15	35	60	43	45	78	30	M8x12	G3/8	40	75	56,5	4	6	23	20	CRW63..1
80	361	471	691	100	110	149	90	10	140	10,5	M12x20	50	80	54	45	98	35	M10x15	G3/8	50	93	72	4	6	23	20	CRW80..1
100	402	532	791	117	120	172	96	12	160	10,5	M12x20	60	80	60	55	115	50	M10x15	G1/2	60	110	89	4	8	28	25	CRW100..1

© STASTO Automation KG

CRW .. .. s s Jemné nastavení úhlu natočení

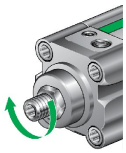

-8°...+5°

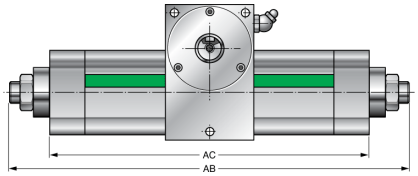

Ø	AC			AB						CH
				90°		180°		360°		
	90°	180°	360°	max.	min.	max.	min.	max.	min.	
25	166	206	288	203	197	244	238	322	317	4 (Vnitřní šestihran)
32	212	260	354	258	250	306	298	400	392	10
40	243	300	413	293	286	350	343	462	456	10
50	275	340	473	319	310	385	377	517	509	10
63	316	396	560	367	357	443	433	612	602	10
80	373	483	703	436	423	546	533	766	753	13
100	417	546	806	481	465	610	594	870	854	13

Ilustrace nezávazné
Vyhrazujeme si právo na konstrukční, rozměrové a materiálové změny.

© STASTO Automation KG