Partnership. With Guarantee.

# Kulové kohouty z nerezové oceli s pneumatickým otočným pohonem
# Série BA891



| | |
|---|---|
| Konstrukční provedení | Kulový kohout: Průchozí kohout s s plovoucí koule, plný průtok, antistatické provedení, Kompenzační otvor<br>Pohon: Pístový pohon se 2 protiběžnými písty, elastické těsnění, pohon ve všech detailech podle ISO 5211, resp. dle doporučení NAMUR, Koncové polohy oboustranně nastavitelné +/-5° |
| Funkce | dostupné v dvojčinný nebo jednočinný Provedení |
| Připojení | RP1/4"...RP4" podle ISO7/1 |
| Materiály<br>Standardní provedení | Kulový kohout: Těleso a koule z nerezové oceli 1.4401, Kulové těsnění grafitem vyztužené PTFE, Těsnění vřetena PTFE/FKM<br>Pohon: Tvrdě eloxovaný hliník, Pastorek ocel niklovaný, Vedení pístu POM, Těsnění NBR |
| Oblast použití | Kapaliny a plyny skupiny 1 a 2 podle PED 2014/68/EU, které nenapadají použité materiály. |
| Teplota média | -20...+160°C |
| Teplota okolí | -20...+85°C |
| Provozní tlak | 0 bar až Provozní tlak podle tabulky a diagramu tlak–teplota, pro vhodné pro hrubé vakuum |
| Řídicí médium | filtrovaný a olejovaný nebo neolejovaný stlačený vzduch |
| Řídicí tlak | 5,5...8 bar, Přizpůsobení na nižší ovládací tlaky na vyžádání možné |
| Způsob upevnění | Montáž do pevného potrubního systému |
| Montážní poloha | libovolně |
| Schválení | Kulový kohout: ATEX EX II 2G Ex h IIC T6...T1 Gb / II 2D Ex h IIIC T85°C...T450°C Db, Požárně bezpečné provedení, TA-vzduch, SIL 3<br>Pohon ATEX II 2G Ex h IIC T6...T3 Gb / II 2D Ex h IIIC T85°C...T200°C Db |
| Speciální provedení | Pastorek z nerezové oceli, Teploty okolí -40...+85°C resp. -20...+150°C |
| Příslušenství | namontovaný ruční, pneumatický nebo elektrický řídicí ventil<br>elektrická signalizace koncových poloh, Polohový regulátor v provedení I/P resp. P/P Provedení<br>Regulace rychlosti spínání |
| Pokyn k objednání | Uveďte prosím při objednávce také řídicí tlak, provozní médium, provozní tlak a provozní teplotu. |
| Pokyn k použití | Údaje o tlaku a teplotě jsou maximální hodnoty pro běžné podmínky, pro mazací nebo neodmašťující média. Zejména odmašťující média snižují uvedené hodnoty a zvyšují potřebný utahovací moment. Pro tyto zvláštní případy doporučujeme předchozí konzultaci. Při výběru armatury je třeba vycházet z nejnižšího ovládacího tlaku, který se v zařízení vyskytuje. |


+43 512 52076
austria@stasto.eu
© STASTO Automation KG

## Rozměry

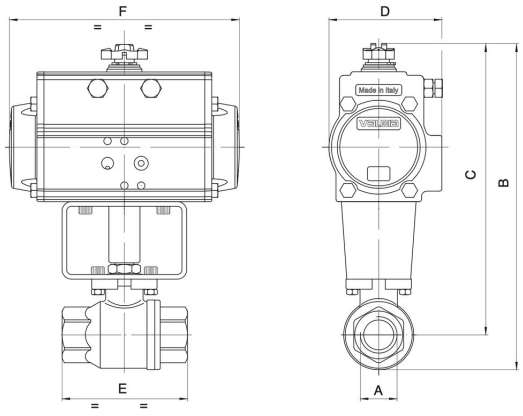


## Kulové kohouty s dvojčinným otočným pohonem

| Připojení A | Jmenovitá světlost DN[mm] | max. provozní tlak [bar] | B | C | D | E | F | Typ pohonu | Hodnota KV [m³/h] | Hmotnost [cca. kg] | Typ |
|---|---|---|---|---|---|---|---|---|---|---|---|
| RP1/4" | 8 | 140 | 121 | 106 | 45 | 55 | 110 | PAD032 | 5,4 | | BA891-14-D0-A |
| RP1/4" | 8 | 140 | 157 | 142 | 71 | 55 | 141 | PAD052 | 5,4 | | BA891-14-D0-AB* |
| RP3/8" | 10 | 140 | 121 | 106 | 45 | 55 | 110 | PAD032 | 6 | | BA891-38-D0-A |
| RP3/8" | 10 | 140 | 157 | 142 | 71 | 55 | 141 | PAD052 | 6 | | BA891-38-D0-AB* |
| RP1/2" | 15 | 140 | 127 | 109 | 45 | 66 | 110 | PAD032 | 16,3 | | BA891-12-D0-A |
| RP1/2" | 15 | 140 | 163 | 145 | 71 | 66 | 141 | PAD052 | 16,3 | | BA891-12-D0-AB* |
| RP3/4" | 20 | 105 | 222 | 199 | 81 | 79 | 164 | PAD063 | 29,5 | | BA891-34-D0-A |
| RP1" | 25 | 105 | 231 | 204 | 81 | 93 | 164 | PAD063 | 43 | | BA891-10-D0-A |
| RP11/4" | 32 | 64 | 240 | 208 | 81 | 100 | 164 | PAD063 | 89 | | BA891-114-D0-A |
| RP11/2" | 40 | 64 | 286 | 246 | 95 | 110 | 210 | PAD075 | 230 | | BA891-112-D0-A |
| RP2" | 50 | 64 | 301 | 253 | 95 | 131 | 210 | PAD075 | 265 | | BA891-20-D0-A |
| RP21/2" | 65 | 25 | 341 | 281 | 106 | 159 | 241 | PAD085 | 540 | | BA891-212-D0-A |
| RP3" | 80 | 25 | 376 | 304 | 123 | 185 | 275 | PAD100 | 873 | | BA891-30-D0-A |
| RP4" | 100 | 25 | 464 | 375 | 137 | 222 | 333 | PAD115 | 1390 | | BA891-40-D0-A |

*S doplňkem B jsou kulové kohouty osazeny pohonem PAD052.. Při použití koncových spínačových boxů a řídicích ventilů NAMUR musí být použity typy B.

## Kulové kohouty s jednočinným otočným pohonem

| Připojení A | Jmenovitá světlost DN[mm] | max. provozní tlak [bar] | B | C | D | E | F | Typ pohonu | Hodnota KV [m³/h] | Hmotnost [cca. kg] | Typ |
|---|---|---|---|---|---|---|---|---|---|---|---|
| RP1/4" | 8 | 140 | 157 | 142 | 71 | 55 | 141 | PAS0525 | 5,4 | | BA891-14-S0-A |
| RP3/8" | 10 | 140 | 157 | 142 | 71 | 55 | 141 | PAS0525 | 6 | | BA891-38-S0-A |
| RP1/2" | 15 | 140 | 163 | 145 | 71 | 66 | 141 | PAS0525 | 16,3 | | BA891-12-S0-A |
| RP3/4" | 20 | 105 | 254 | 231 | 106 | 79 | 241 | PAS0855 | 29,5 | | BA891-34-S0-A |
| RP1" | 25 | 105 | 263 | 236 | 106 | 93 | 241 | PAS0855 | 43 | | BA891-10-S0-A |
| RP11/4" | 32 | 64 | 272 | 240 | 106 | 100 | 241 | PAS0855 | 89 | | BA891-114-S0-A |
| RP11/2" | 40 | 64 | 313 | 273 | 123 | 110 | 275 | PAS1005 | 230 | | BA891-112-S0-A |
| RP2" | 50 | 64 | 362 | 315 | 137 | 131 | 333 | PAS1155 | 265 | | BA891-20-S0-A |
| RP21/2" | 65 | 25 | 409 | 348 | 137 | 159 | 333 | PAS1155 | 540 | | BA891-212-S0-A |
| RP3" | 80 | 25 | 465 | 393 | 164 | 185 | 435 | PAS1405 | 873 | | BA891-30-S0-A |
| RP4" | 100 | 25 | 522 | 434 | 186 | 222 | 500 | PAS1605 | 1390 | | BA891-40-S0-A |

Jednočinné pohony se, pokud není objednáno jinak, dodávají s pružinou zavírající (NC).

## Tlakově-teplotní diagram

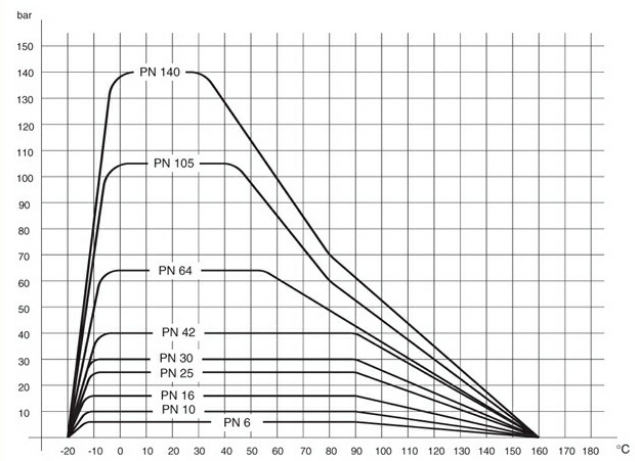


Ilustrace nezávazné
Změny konstrukce, rozměrů a materiálu vyhrazeny


+43 512 52076
austria@stasto.eu
© STASTO Automation KG