Partnership. With Guarantee.

Zawory kulowe ze stali nierdzewnej z pneumatycznym napędem obrotowym, Końcówki do przyspawania
Seria BAC4-...-SSTV



Konstrukcja	Zawór kulowy: Zawór przelotowy z pływający kula, pełny przelot, Otwór kompensacyjny Napęd: Napęd tłokowy z 2 przeciwbieżnymi tłokami, uszczelnienie elastyczne, napęd we wszystkich szczegółach zgodny z ISO 5211 lub według zaleceń NAMUR, Regulacja położeń krańcowych po obu stronach +/-5°
Funkcja	dostępny w dwustronnego działania lub jednostronnego działania Wykonanie
Przyłącze	Końcówki do przyspawania DN10...DN100 wg DIN 3239
Materiały Wersja standardowa	Zawór kulowy: Korpus i kula stal nierdzewna 1.4401, Uszczelnienie kulowe PTFE wzmocnione włóknem szklanym, Uszczelnienie trzpienia PTFE/FKM Napęd: Aluminium twardo anodowane, Zębatka stalowa niklowana, Prowadzenie tłoka POM, Uszczelnienia NBR
Zakres zastosowania	media gazowe i ciekłe, które nie oddziałują agresywnie na zastosowane materiały
Temperatura medium	-20...+160°C
Temperatura otoczenia	-20...+85°C
Ciśnienie robocze	0bar do Ciśnienie robocze zgodnie z tabelą i wykresem ciśnienie-temperatura, odpowiedni do próżni zgrubnej
Medium sterujące	filtrowane i naolejone lub nienaolejone sprężone powietrze
Ciśnienie sterujące	5,5...8bar, Dostosowanie do niższych ciśnień sterujących możliwe na zapytanie
Rodzaj mocowania	Montaż w sztywnym systemie przewodów
Pozycja montażowa	dowolny
Wykonanie specjalne	Zawór kulowy: ATEX EX II 2G Ex h IIC T6...T1 Gb / II 2D Ex h IIIC T85°C...T450°C Db, Napęd: ATEX II 2G Ex h IIC T6...T3 Gb / II 2D Ex h IIIC T85°C...T200°C Db Zębatka ze stali nierdzewnej, Temperatury otoczenia od -40...+85°C wzgl. -20...+150°C na zapytanie
Akcesoria	zabudowany ręczny, pneumatyczny lub elektryczny zawór sterujący elektryczna sygnalizacja położeń krańcowych, Regulator położenia w wersji I/P lub P/P Wykonanie Regulacja prędkości przełączania
Wskazówka dotycząca zamówienia	Prosimy przy zamówieniu dodatkowo podać ciśnienie sterujące, medium robocze, ciśnienie robocze oraz temperaturę roboczą.
Wskazówka dotycząca zastosowania	Podane wartości ciśnienia i temperatury są wartościami maksymalnymi dla normalnych warunków, dla mediów smarujących lub nieodtłuszczających. W szczególności media odtłuszczające obniżają podane wartości i zwiększają wymagany moment obrotowy. W przypadku tych szczególnych przypadków zalecamy wcześniejsze zapytanie. Przy doborze armatury należy przyjąć jako podstawę najniższe ciśnienie sterujące występujące w instalacji.

+48 22 412 14 50
poland@stasto.eu
© STASTO Automation Sp.z o.o.

Wymiary

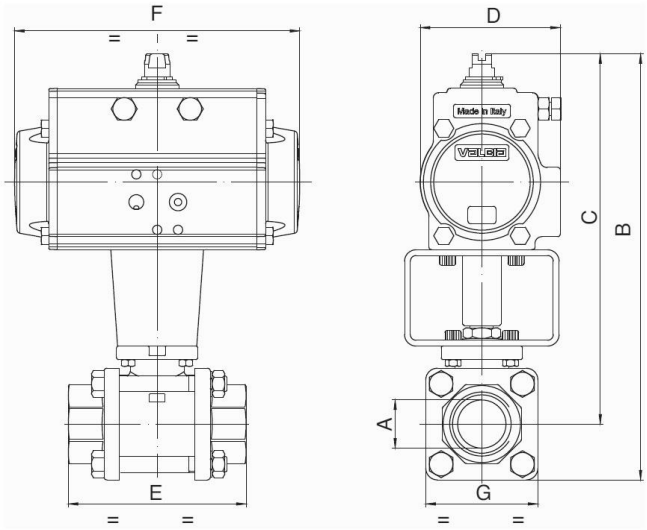

Zawory kulowe z dwustronnego działania napędem obrotowym

Średnica nominalna DN [mm]	maks. ciśnienie robocze [bar]	B	C	D	E	F	G	Typ napędu	Wartość KV [m^3/h]	Masa [ok. kg]	Typ
10	64	128	111	45	57	110	33	PAD032	8,5	0,9	BAC4-003-SSTV-D0
10	64	164,5	147,5	71	57	141	33	PAD052	8,5	1,7	BAC4-003-SSTV-D0B*
15	64	135	116	45	65	110	38	PAD032	19,2	1,1	BAC4-004-SSTV-D0
15	64	171,5	152,5	71	65	141	38	PAD052	19,2	1,7	BAC4-004-SSTV-D0B*
20	40	212	188	71	76	141	47	PAD052	35	2,1	BAC4-005-SSTV-D0
25	40	222	193	71	92	141	58	PAD052	64,5	2,7	BAC4-006-SSTV-D0
32	25	230	197	71	106	141	67	PAD052	104	3,2	BAC4-007-SSTV-D0
40	25	267	229	81	116	164	76	PAD063	174	4,7	BAC4-008-SSTV-D0
50	25	298	253	95	136	210	90	PAD075	301	7,3	BAC4-009-SSTV-D0
65	16	348	281	106	153	241	134	PAD085	546	13,1	BAC4-010-SSTV-D0
80	16	373	292	106	180	241	161	PAD085	873	19,6	BAC4-011-SSTV-D0
100	16	436	341	123	217	275	190	PAD100	1363	29,7	BAC4-012-SSTV-D0

*Z dodatkiem B zawory kulowe są wyposażone w napęd PAD052. W przypadku stosowania skrzynek wyłączników krańcowych i zaworów sterujących NAMUR należy stosować typy B.

Zawory kulowe z jednostronnego działania napędem obrotowym

Średnica nominalna DN[mm]	maks. ciśnienie robocze [bar]	B	C	D	E	F	G	Typ napędu	Wartość KV [m^3/h]	Masa [ok. kg]	Typ
10	64	164	148	71	57	141	33	PAS0525	8,5	1,7	BAC4-003-SSTV-S0
15	64	171	152	71	65	141	38	PAS0525	19,2	1,9	BAC4-004-SSTV-S0
20	40	224	200	81	76	164	47	PAS0635	35	3,1	BAC4-005-SSTV-S0
25	40	234	205	81	92	164	58	PAS0635	64,5	3,6	BAC4-006-SSTV-S0
32	25	242	209	81	107	164	67	PAS0635	104	4,3	BAC4-007-SSTV-S0
40	25	299	261	106	116	241	76	PAS0855	174	7,9	BAC4-008-SSTV-S0
50	25	326	281	123	136	275	90	PAS1005	301	12,0	BAC4-009-SSTV-S0
65	16	415	348	137	153	333	134	PAS1155	546	23,7	BAC4-010-SSTV-S0
80	16	452	371	148	180	372	161	PAS1255	873	28,3	BAC4-011-SSTV-S0
100	16	482	387	148	217	372	190	PAS1255	1363	37,2	BAC4-012-SSTV-S0

Siłowniki jednostronnego działania, o ile nie zamówiono inaczej, dostarczane są jako zamykane siłą sprężyny (NC).

+48 22 412 14 50
poland@stasto.eu
© STASTO Automation Sp.z o.o.

Wykres ciśnienie-temperatura

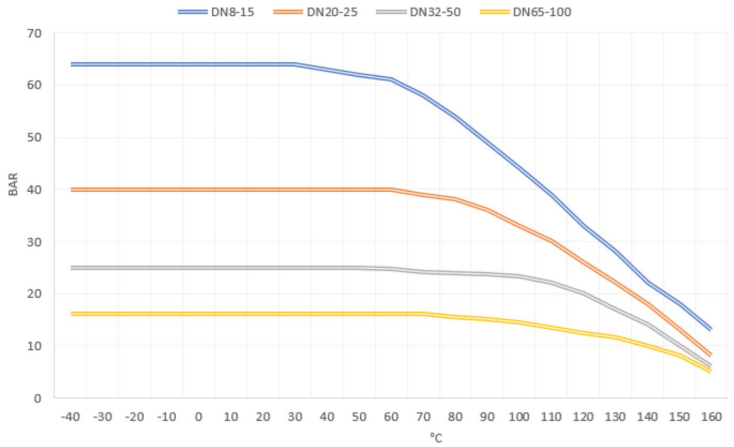

Ilustracje niewiążące
Zastrzega się możliwość zmian konstrukcyjnych, wymiarowych i materiałowych

© STASTO Automation Sp.z o.o.