Partnership. With Guarantee.

Kulové kohouty z nerezové oceli s pneumatickým otočným pohonem, Navařovací konce Série BAC4-...-SSTV



Konstrukční provedení	Kulový kohout: Průchozí kohout s s plovoucí koule, plný průtok, Kompenzační otvor Pohon: Pístový pohon se 2 protiběžnými písty, elastické těsnění, pohon ve všech detailech podle ISO 5211, resp. dle doporučení NAMUR, Koncové polohy oboustranně nastavitelné +/-5°
Funkce	dostupné v dvojčinný nebo jednočinný Provedení
Připojení	Navařovací konce DN10...DN100 podle DIN 3239
Materiály Standardní provedení	Kulový kohout: Těleso a koule z nerezové oceli 1.4401, Kulové těsnění PTFE zesílené skelnými vlákny, Těsnění vřetena PTFE/FKM Pohon: Tvrdě eloxovaný hliník, Pastorek ocel niklovaný, Vedení pístu POM, Těsnění NBR
Oblast použití	plynná a kapalná média, která nenapadají použité materiály
Teplota média	-20...+160°C
Teplota okolí	-20...+85°C
Provozní tlak	0bar až Provozní tlak podle tabulky a diagramu tlak–teplota, vhodné pro hrubé vakuum
Řídicí médium	filtrovaný a olejovaný nebo neolejovaný stlačený vzduch
Řídicí tlak	5,5...8bar, Přizpůsobení na nižší ovládací tlaky na vyžádání možné
Způsob upevnění	Montáž do pevného potrubního systému
Montážní poloha	libovolně
Speciální provedení	Kulový kohout: ATEX EX II 2G Ex h IIC T6...T1 Gb / II 2D Ex h IIIC T85°C...T450°C Db, Pohon: ATEX II 2G Ex h IIC T6...T3 Gb / II 2D Ex h IIIC T85°C...T200°C Db Pastorek z nerezové oceli, Teploty okolí od -40...+85°C resp. -20...+150°C na vyžádání
Příslušenství	namontovaný ruční, pneumatický nebo elektrický řídicí ventil elektrická signalizace koncových poloh, Polohový regulátor v provedení I/P resp. P/P Provedení Regulace rychlosti spínání
Pokyn k objednání	Uveďte prosím při objednávce také řídicí tlak, provozní médium, provozní tlak a provozní teplotu.
Pokyn k použití	Tlakové a teplotní údaje jsou maximální hodnoty pro normální podmínky, pro mazivá nebo neodmašťující média. Zejména odmašťující média snižují uvedené hodnoty a zvyšují potřebný utahovací moment. Pro tyto zvláštní případy doporučujeme předchozí konzultaci. Při výběru armatury je třeba vycházet z nejnižšího ovládacího tlaku, který se v zařízení vyskytuje.

+43 512 52076
austria@stasto.eu
© STASTO Automation KG

Rozměry

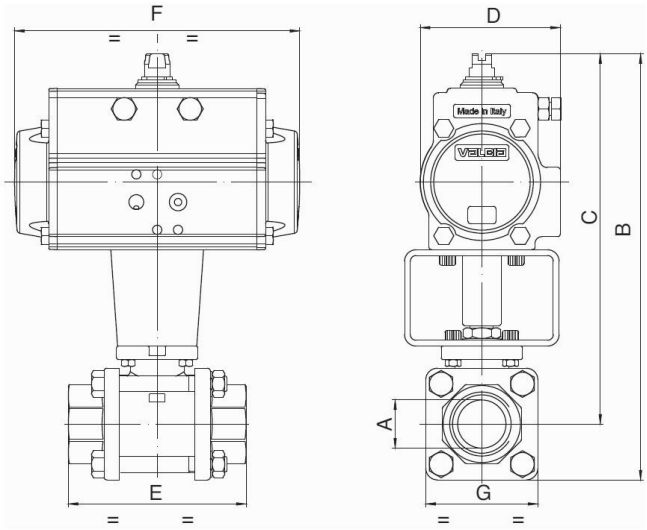

Kulové kohouty s dvojčinným otočným pohonem

Jmenovitá světlost DN [mm]	max. provozní tlak [bar]	B	C	D	E	F	G	Typ pohonu	Hodnota KV [m^3/h]	Hmotnost [cca. kg]	Typ
10	64	128	111	45	57	110	33	PAD032	8,5	0,9	BAC4-003-SSTV-D0
10	64	164,5	147,5	71	57	141	33	PAD052	8,5	1,7	BAC4-003-SSTV-D0B*
15	64	135	116	45	65	110	38	PAD032	19,2	1,1	BAC4-004-SSTV-D0
15	64	171,5	152,5	71	65	141	38	PAD052	19,2	1,7	BAC4-004-SSTV-D0B*
20	40	212	188	71	76	141	47	PAD052	35	2,1	BAC4-005-SSTV-D0
25	40	222	193	71	92	141	58	PAD052	64,5	2,7	BAC4-006-SSTV-D0
32	25	230	197	71	106	141	67	PAD052	104	3,2	BAC4-007-SSTV-D0
40	25	267	229	81	116	164	76	PAD063	174	4,7	BAC4-008-SSTV-D0
50	25	298	253	95	136	210	90	PAD075	301	7,3	BAC4-009-SSTV-D0
65	16	348	281	106	153	241	134	PAD085	546	13,1	BAC4-010-SSTV-D0
80	16	373	292	106	180	241	161	PAD085	873	19,6	BAC4-011-SSTV-D0
100	16	436	341	123	217	275	190	PAD100	1363	29,7	BAC4-012-SSTV-D0

*S doplňkem B jsou kulové kohouty osazeny pohonem PAD052.. Při použití koncových spínačových boxů a řídicích ventilů NAMUR musí být použity typy B..

Kulové kohouty s jednočinným otočným pohonem

Jmenovitá světlost DN[mm]	max. provozní tlak [bar]	B	C	D	E	F	G	Typ pohonu	Hodnota KV [m^3/h]	Hmotnost [cca. kg]	Typ
10	64	164	148	71	57	141	33	PAS0525	8,5	1,7	BAC4-003-SSTV-S0
15	64	171	152	71	65	141	38	PAS0525	19,2	1,9	BAC4-004-SSTV-S0
20	40	224	200	81	76	164	47	PAS0635	35	3,1	BAC4-005-SSTV-S0
25	40	234	205	81	92	164	58	PAS0635	64,5	3,6	BAC4-006-SSTV-S0
32	25	242	209	81	107	164	67	PAS0635	104	4,3	BAC4-007-SSTV-S0
40	25	299	261	106	116	241	76	PAS0855	174	7,9	BAC4-008-SSTV-S0
50	25	326	281	123	136	275	90	PAS1005	301	12,0	BAC4-009-SSTV-S0
65	16	415	348	137	153	333	134	PAS1155	546	23,7	BAC4-010-SSTV-S0
80	16	452	371	148	180	372	161	PAS1255	873	28,3	BAC4-011-SSTV-S0
100	16	482	387	148	217	372	190	PAS1255	1363	37,2	BAC4-012-SSTV-S0

Jednočinné pohony se, pokud není objednáno jinak, dodávají s pružinou zavírající (NC).

© STASTO Automation KG

Tlakově-teplotní diagram

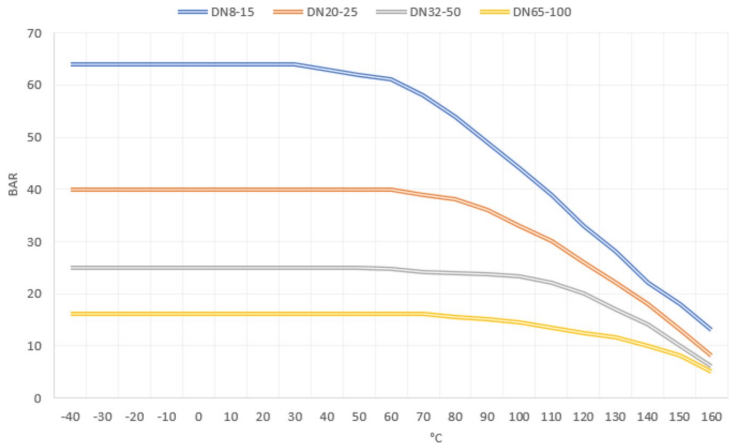

Ilustrace nezávazné
Změny konstrukce, rozměrů a materiálu vyhrazeny

+43 512 52076
austria@stasto.eu
© STASTO Automation KG