Partnership. With Guarantee.

Dušilno nepovratni ventil z vrtljivim priključkom Serija UFC11





Konstrukcija	Iglični ventil
Funkcija	Regulacija pretoka v eni smeri, prost prehod v nasprotni smeri
Aktiviranje	zaskočni nastavitveni gumb
Priključek	M5 po ISO R/262, G1/8"...G1/2" po ISO228/1
Zunanji premer cevi	4mm, 6mm, 8mm, 10mm in 12mm
Material	Navoj Medenina, ponikljana, Obročni kos POM, zaskočni nastavitveni gumb Poliamid ojačan s steklenimi vlakni, Igla Poliamid ojačan s steklenimi vlakni, Vložek PBT, Tesnila NBR
Medij	Stisnjen zrak, nevtralni plini
Temperatura medija	-20...+70°C
Obratovalni tlak	0...10bar
Položaj vgradnje	poljubno
Tolerance cevi	+/-0,05mm do Premer 10mm, +/-0,1mm od premera 12mm
priporočene cevi	Poliamid (PA), Poliuretan (CP/PU), polietilen (PE), Poliamid – visoko fleksibilen (PF)

+43 512 52076
austria@stasto.eu
© STASTO Automation KG

Dimenzije

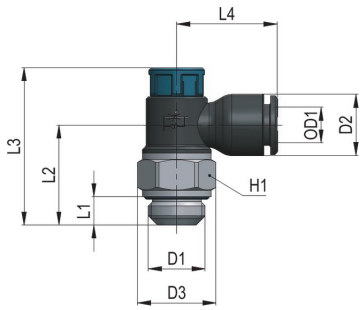

D1	ØD1 Zunanji premer cevi	D2	D3	L1	L2	L3	L4	Smer dušenja	H1	Teža [g]	Tip
M5	4	9,5	11	4	15,5	26,2	17,2	od navoja do cevi (izpuh)	10	4,2	UFC11-C-M5-04
M5	6	11,5	11	4	15,9	26,6	20,3	od navoja do cevi (izpuh)	10	4,5	UFC11-C-M5-06
G1/8"	4	9,5	15,5	5,5	19,5	32,5	18,5	od navoja do cevi (izpuh)	14	8,9	UFC11-C-18-04
G1/8"	6	11,5	15,5	5,5	19,4	32,6	21,5	od navoja do cevi (izpuh)	14	9,4	UFC11-C-18-06
G1/8"	8	14	15,5	5,5	19,4	32,5	22	od navoja do cevi (izpuh)	14	9,7	UFC11-C-18-08
G1/4"	6	11,5	18	6,5	22,9	36	22,5	od navoja do cevi (izpuh)	16	13,6	UFC11-C-14-06
G1/4"	8	14	18	6,5	22,9	36	23	od navoja do cevi (izpuh)	16	13,9	UFC11-C-14-08
G1/4"	10	16	18	6,5	22,9	36,1	25	od navoja do cevi (izpuh)	16	14,5	UFC11-C-14-10
G3/8"	8	14	22,5	7	27	45,6	24,5	od navoja do cevi (izpuh)	20	25,4	UFC11-C-38-08
G3/8"	10	16	22,5	7	27	45,6	26,3	od navoja do cevi (izpuh)	20	25	UFC11-C-38-10
G3/8"	12	19	22,5	7	27	45,6	28	od navoja do cevi (izpuh)	20	26,7	UFC11-C-38-12
G1/2"	10	16	28	8,5	32,5	51,1	27	od navoja do cevi (izpuh)	25	42,1	UFC11-C-12-10
G1/2"	12	19	28	8,5	32,5	51,1	28,6	od navoja do cevi (izpuh)	25	43	UFC11-C-12-12
M5	4	9,5	11	4	15,5	26,2	17,2	od cevi do navoja (dovod zraka)	10	4,2	UFC11-V-M5-04
M5	6	11,5	11	4	15,9	26,6	20,3	od cevi do navoja (dovod zraka)	10	4,5	UFC11-V-M5-06
G1/8"	4	9,5	15,5	5,5	19,5	32,5	18,5	od cevi do navoja (dovod zraka)	14	8,9	UFC11-V-18-04
G1/8"	6	11,5	15,5	5,5	19,4	32,6	21,5	od cevi do navoja (dovod zraka)	14	9,4	UFC11-V-18-06
G1/8"	8	14	15,5	5,5	19,4	32,5	22	od cevi do navoja (dovod zraka)	14	9,7	UFC11-V-18-08
G1/4"	6	11,5	18	6,5	22,9	36	22,5	od cevi do navoja (dovod zraka)	16	13,6	UFC11-V-14-06
G1/4"	8	14	18	6,5	22,9	36	23	od cevi do navoja (dovod zraka)	16	13,9	UFC11-V-14-08
G1/4"	10	16	18	6,5	22,9	36,1	25	od cevi do navoja (dovod zraka)	16	14,5	UFC11-V-14-10
G3/8"	8	14	22,5	7	27	45,6	24,5	od cevi do navoja (dovod zraka)	20	25,4	UFC11-V-38-08
G3/8"	10	16	22,5	7	27	45,6	26,3	od cevi do navoja (dovod zraka)	20	25	UFC11-V-38-10
G3/8"	12	19	22,5	7	27	45,6	28	od cevi do navoja (dovod zraka)	20	26,7	UFC11-V-38-12
G1/2"	10	16	28	8,5	32,5	51,1	27	od cevi do navoja (dovod zraka)	25	42,1	UFC11-V-12-10
G1/2"	12	19	28	8,5	32,5	51,1	28,6	od cevi do navoja (dovod zraka)	25	43	UFC11-V-12-12

Ilustracije nezavezujoče
Pridržujemo si pravico do konstrukcijskih, dimenzijskih in materialnih sprememb

+43 512 52076
austria@stasto.eu
© STASTO Automation KG