Partnership. With Guarantee.

Zawór dławiąco-zwrotny obrotowy
Seria UFC11





Konstrukcja	Zawór iglicowy
Funkcja	Regulacja przepływu w jednym kierunku, swobodny przepływ w przeciwnym kierunku
Uruchamianie	blokowane pokrętło regulacyjne
Przyłącze	M5 po ISO R/262, G1/8"...G1/2" po ISO228/1
Średnica zewnętrzna węża	4mm, 6mm, 8mm, 10mm i 12mm
Materiał	Gwint Mosiądz niklowany, Pierścień dystansowy POM, pokrętło regulacyjne z blokadą Poliamid wzmocniony włóknem szklanym, Iglica Poliamid wzmocniony włóknem szklanym, Wkładka zaworowa PBT, Uszczelnienia NBR
Medium	Sprężone powietrze, gazy obojętne
Temperatura medium	-20...+70°C
Ciśnienie robocze	0...10bar
Pozycja montażowa	dowolny
Tolerancje węży	+/-0,05mm do Średnica 10mm, +/-0,1mm od średnicy 12mm
zalecane węże	Poliamid (PA), Poliuretan (CP/PU), Polietylen (PE), Poliamid – wysokiej elastyczności (PF)

+48 22 412 14 50
poland@stasto.eu
© STASTO Automation Sp.z o.o.

Wymiary

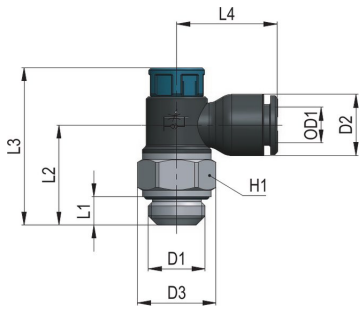

D1	ØD1 Średnica zewnętrzna węża	D2	D3	L1	L2	L3	L4	Kierunek dławienia	H1	Masa [g]	Typ
M5	4	9,5	11	4	15,5	26,2	17,2	od gwintu do węża (wylot powietrza)	10	4,2	UFC11-C-M5-04
M5	6	11,5	11	4	15,9	26,6	20,3	od gwintu do węża (wylot powietrza)	10	4,5	UFC11-C-M5-06
G1/8"	4	9,5	15,5	5,5	19,5	32,5	18,5	od gwintu do węża (wylot powietrza)	14	8,9	UFC11-C-18-04
G1/8"	6	11,5	15,5	5,5	19,4	32,6	21,5	od gwintu do węża (wylot powietrza)	14	9,4	UFC11-C-18-06
G1/8"	8	14	15,5	5,5	19,4	32,5	22	od gwintu do węża (wylot powietrza)	14	9,7	UFC11-C-18-08
G1/4"	6	11,5	18	6,5	22,9	36	22,5	od gwintu do węża (wylot powietrza)	16	13,6	UFC11-C-14-06
G1/4"	8	14	18	6,5	22,9	36	23	od gwintu do węża (wylot powietrza)	16	13,9	UFC11-C-14-08
G1/4"	10	16	18	6,5	22,9	36,1	25	od gwintu do węża (wylot powietrza)	16	14,5	UFC11-C-14-10
G3/8"	8	14	22,5	7	27	45,6	24,5	od gwintu do węża (wylot powietrza)	20	25,4	UFC11-C-38-08
G3/8"	10	16	22,5	7	27	45,6	26,3	od gwintu do węża (wylot powietrza)	20	25	UFC11-C-38-10
G3/8"	12	19	22,5	7	27	45,6	28	od gwintu do węża (wylot powietrza)	20	26,7	UFC11-C-38-12
G1/2"	10	16	28	8,5	32,5	51,1	27	od gwintu do węża (wylot powietrza)	25	42,1	UFC11-C-12-10
G1/2"	12	19	28	8,5	32,5	51,1	28,6	od gwintu do węża (wylot powietrza)	25	43	UFC11-C-12-12
M5	4	9,5	11	4	15,5	26,2	17,2	od węża do gwintu (zasilanie powietrzem)	10	4,2	UFC11-V-M5-04
M5	6	11,5	11	4	15,9	26,6	20,3	od węża do gwintu (zasilanie powietrzem)	10	4,5	UFC11-V-M5-06
G1/8"	4	9,5	15,5	5,5	19,5	32,5	18,5	od węża do gwintu (zasilanie powietrzem)	14	8,9	UFC11-V-18-04
G1/8"	6	11,5	15,5	5,5	19,4	32,6	21,5	od węża do gwintu (zasilanie powietrzem)	14	9,4	UFC11-V-18-06
G1/8"	8	14	15,5	5,5	19,4	32,5	22	od węża do gwintu (zasilanie powietrzem)	14	9,7	UFC11-V-18-08
G1/4"	6	11,5	18	6,5	22,9	36	22,5	od węża do gwintu (zasilanie powietrzem)	16	13,6	UFC11-V-14-06
G1/4"	8	14	18	6,5	22,9	36	23	od węża do gwintu (zasilanie powietrzem)	16	13,9	UFC11-V-14-08
G1/4"	10	16	18	6,5	22,9	36,1	25	od węża do gwintu (zasilanie powietrzem)	16	14,5	UFC11-V-14-10
G3/8"	8	14	22,5	7	27	45,6	24,5	od węża do gwintu (zasilanie powietrzem)	20	25,4	UFC11-V-38-08
G3/8"	10	16	22,5	7	27	45,6	26,3	od węża do gwintu (zasilanie powietrzem)	20	25	UFC11-V-38-10
G3/8"	12	19	22,5	7	27	45,6	28	od węża do gwintu (zasilanie powietrzem)	20	26,7	UFC11-V-38-12
G1/2"	10	16	28	8,5	32,5	51,1	27	od węża do gwintu (zasilanie powietrzem)	25	42,1	UFC11-V-12-10
G1/2"	12	19	28	8,5	32,5	51,1	28,6	od węża do gwintu (zasilanie powietrzem)	25	43	UFC11-V-12-12

Ilustracje niewiążące
Zastrzega się możliwość zmian konstrukcyjnych, wymiarowych i materiałowych

Wersja 10
150241 / Utworzono 2026/42 PL
WYPRODUKOWANO W EUROPIE

+48 22 412 14 50
poland@stasto.eu
© STASTO Automation Sp.z o.o.