Partnership. With Guarantee.

Prirobni krogelni ventili iz jekla z električnim pogonom DN15 do DN150
Serija 8E054



Konstrukcija	Prirobnični krogelni ventil z Elektromotor z gonilom, dodatno ročno upravljanje, Grelni element pogona in Nadzor navora, Vgradna dolžina po EN558-1 R27
Priključek	Prirobnice DN15...DN150 v skladu z EN1092-1
Materiali Standardna izvedba	Pogon: Ohišje polimerno PA6 oziroma PA66 Krogelni ventil: Ohišje Pocinkano jeklo, Krogla nerjavno jeklo 1.4301, Kroglasto tesnilo PTFE, Tesnilo vretena PTFE/FKM
Področje uporabe	plinasti in tekoči mediji, ki ne napadajo uporabljenih materialov. Za parne aplikacije priporočamo uporabo posebnih parnih ventilov.
Temperatura medija	-20...+160°C
Temperatura okolice	-20...+55°C
Obratovalni tlak	Vakuum maks. 10^{-3} Torr do Obratovalni tlak v skladu s tabelo in diagramom tlak–temperatura
Način pritrditve	Montaža v togi cevni sistem
Položaj vgradnje	poljubno, razen viseče navzdol

Električni podatki:

Vrsta napetosti	Izmenična in enosmerna napetost
Standardna napetost	glej tabelo "Električni podatki"
Dovoljeno nihanje napetosti	± 10%
Električni Priključek	nad kabelska uvodnica PG11
Končno izklapljanje položaja	nad vgrajena končna stikala
Delovni cikel	glej tabelo "Električni podatki", vendar maks. 100 preklopov na dan
Stopnja zaščite	VB015 IP65 oziroma vse druge velikosti IP67 v skladu z EN 60529 pri pravilno montiranem kabelskem uvodu (zaščita pred vdorom prahu in brizgajočo vodo)
Odobritve	Krogelni ventil ATEX, FireSafe, TA-Luft
Posebna izvedba	brez olja, masti in silikona za kisik, Akumulatorski paket za varnostni položaj, pozicioner
Navodilo za naročanje	Prosimo, pri naročilu dodatno navedite obratovalni medij, obratovalni tlak in obratovalno temperaturo.
Navodilo za uporabo	Podatki o tlaku in temperaturi so maksimalne vrednosti za normalne pogoje, za mazalne ali nerazmaščevalne medije. Zlasti razmaščevalni mediji zmanjšajo navedene vrednosti in povečajo potreben vrtilni moment. Za te posebne primere priporočamo predhodno povpraševanje.

+43 512 52076
austria@stasto.eu
© STASTO Automation KG

Naročniški ključ

		8E054 001 - 15
	12V/50-60Hz/12VDC	001
	24V/50-60Hz/24VDC	002
Napetost	100-240V/50-60Hz	004
Nazivni premer	DN 15	15
	DN 20	20
	DN 25	25
	DN 32	32
	DN 40	40
	DN 50	50
	DN 65	65
	DN 80	80
	DN 100	100
	DN 125	125
	DN 150	150

Dimenzije

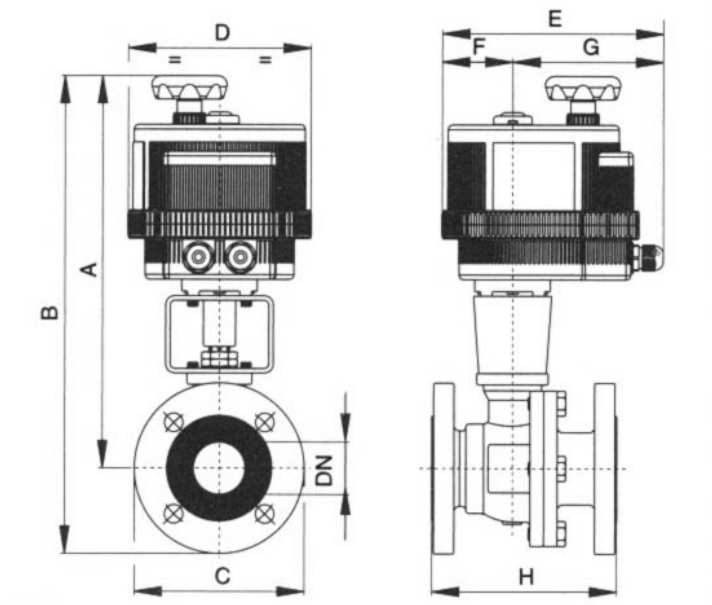

Nazivni premer DN[mm]	maks. obratovalni tlak [bar]	A	B	C	D	E	F	G	H	Kv-vrednost [m^3/h]	Teža [pribl. kg]	Tip pogona	Tip
15	40	225	272	95	123	164	43	121	115	19,2	4,2	VB015	8E054..-15
20	40	227	279	105	123	164	43	121	20	35	4,9	VB015	8E054..-20
25	40	294	351	115	157	191	61	130	125	64,5	7,1	VB030	8E054..-25
32	40	324	394	140	185	215	68	147	130	64,5	9,4	VB060	8E054..-32
40	40	351	426	150	185	215	68	147	140	103,8	11,7	VB060	8E054..-40
50	40	359	441	165	185	215	68	147	150	174	15	VB060	8E054..-50
65	16	386	478	185	211	237	84	153	170	301,3	20,6	VB110	8E054..-65
80	16	521	421	200	211	237	84	153	180	545,7	25,7	VB110	8E054..-80
100	16	435	544	220	211	237	84	153	190	872,5	32	VB190	8E054..-100
125	16	459	584	250	222	247	77	170	325	1363	56,8	VB270	8E054..-125
150	16	491	634	285	222	247	77	170	350	3671	82	VB350	8E054..-150

+43 512 52076
austria@stasto.eu

© STASTO Automation KG

Električni podatki

Tip	Napetost	Poraba toka [A]	Nazivni navor [Nm]	Delovni cikel (S3)	Preklopni čas [Sek.]
VB015-L-12	12V/50-60Hz/12VDC	1,2	15	AC 50% / DC 75%	10
VB015-L-24	24V/50-60Hz/24VDC	0,6	15	AC 50% / DC 75%	10
VB015-H	100-240V/50-60Hz	0,3-0,19	15	75%	10
VB30-L-12	12V/50-60Hz/12VDC	AC 2,2 / DC 1,8	30	50%	8
VB30-L	24V/50-60Hz/24VDC	AC 1 / DC 0,7	30	75%	8
VB30-H	100-240V/50-60Hz	0,4-0,2	30	75%	8
VB060-L-12	12V/50-60Hz/12VDC	AC 3,8 / DC 2,85	60	50%	9
VB060-L	24V/50-60Hz/24VDC	AC 1,8 / DC 1,2	60	75%	9
VB60-H	100-240V/50-60Hz	0,6-0,3	60	75%	9
VB110-L-12	12V/50-60Hz/12VDC	AC 2,2 / DC 1,8	110	50%	27
VB110-L	24V/50-60Hz/24VDC	AC 1 / DC 0,7	110	75%	27
VB110-H	100-240V/50-60Hz	0,4-0,2	110	75%	27
VB190-L-12	12V/50-60Hz/12VDC	AC 3,8 / DC 2,85	190	50%	27
VB190-L	24V/50-60Hz/24VDC	AC 1,8 / DC 1,2	190	75%	27
VB190-H	100-240V/50-60Hz	0,6-0,3	190	75%	27
VB270-L-12	12V/50-60Hz/12VDC	AC 3,8 / DC 2,85	270	50%	50
VB270-L	24V/50-60Hz/24VDC	AC 1,8 / DC 1,2	270	75%	50
VB270-H	100-240V/50-60Hz	0,6-0,3	270	75%	50
VB350-L-12	12V/50-60Hz/12VDC	AC 4,75 / DC 3,65	350	50%	50
VB350-L	24V/50-60Hz/24VDC	AC 1,895/ DC 1,65	350	75%	50
VB350-H	100-240V/50-60Hz	0,75-0,4	350	75%	50

Električni Primer priključitve VB015

Tip VB015-L

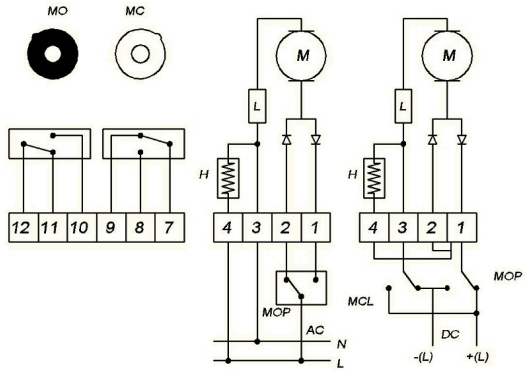

Tip VB015-H

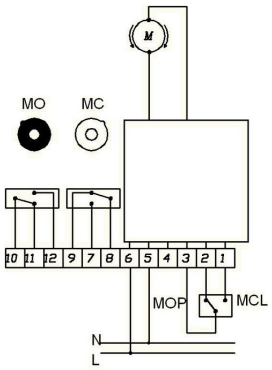

Položaj	Opis	Opomba
H	Gretje	Standardno
L	Omejevalnik navora	Standardno
MC	Povratne informacije o končnih položajih ZAPRTO	Standardno maks. 1A/250VAC-1A/30VDC
MO	Povratne informacije o končnih položajih VKLOPEN	Standardno maks. 1A/250VAC-1A/30VDC
MCL	Pogon ZAPRTO	
MOP	Pogon ODPRTO	

© STASTO Automation KG

Električni Primer priključitve VB030 - VB350

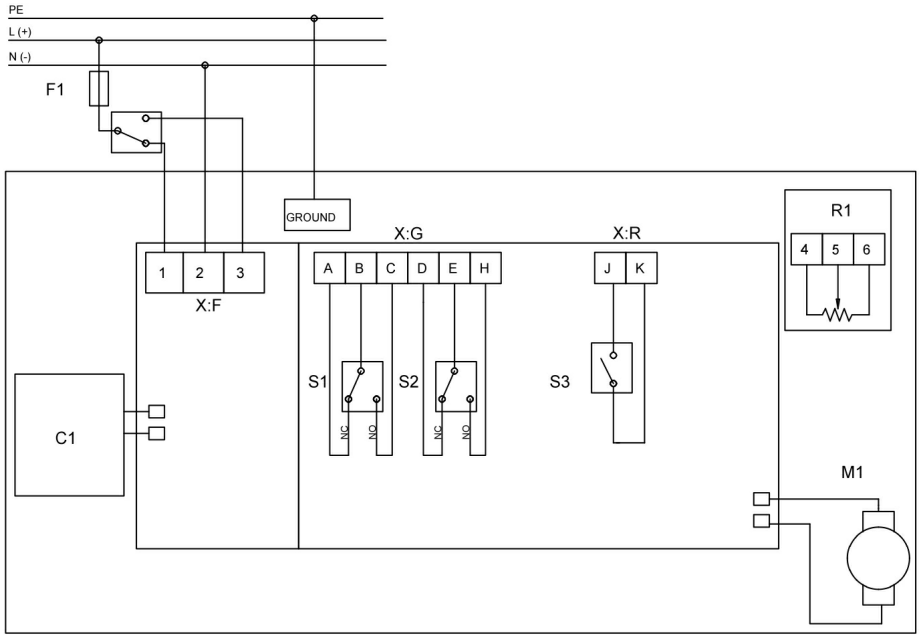

Položaj	Opis	Opomba
C1	Akumulatorski paket za varnostni položaj	opcijsko na voljo
R1	Potenciometer 5 KΩ/1W	opcijsko na voljo
S1	Povratne informacije o končnih položajih ZAPRTO	Standardno maks. 2A/250VAC-2A/30VDC
S2	Povratne informacije o končnih položajih VKLOPEN	Standardno maks. 2A/250VAC-2A/30VDC
S3	Sporočilo o napaki	Standardno maks. 1A/120VAC-2A/24VDC
X:F:1	Priključna sponka	Pogon ZAPRTO
X:F:2	Priključna sponka	
X:F:3	Priključna sponka	Pogon ODPRTO

2-Točkovno krmiljenje ali 3-točkovno krmiljenje s spremembo električnega priključka VB030 - VB350

3-točkovno krmiljenje

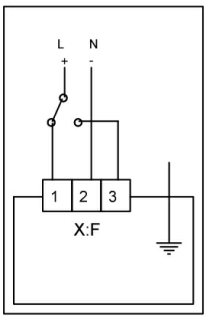

2-točkovno krmiljenje

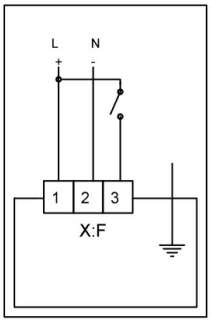

Diagram tlaka in temperature

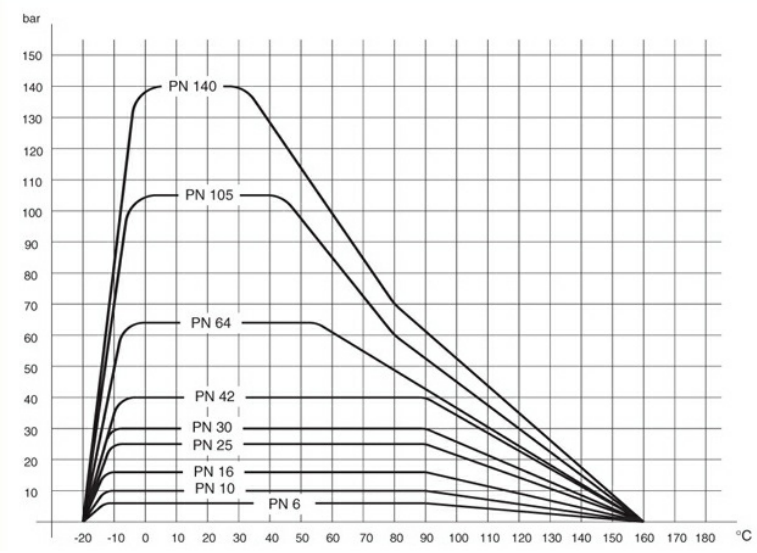

Ilustracije nezavezujoče
Pridržujemo si pravico do konstrukcijskih, dimenzijskih in materialnih sprememb

© STASTO Automation KG