Partnership. With Guarantee.

Kołnierzowe zawory kulowe ze stali z napędem elektrycznym DN15 do DN150
Seria 8E054



Konstrukcja	Kołnierzowy zawór kulowy z Silnik elektryczny z przekładnią, dodatkowa obsługa ręczna, Ogrzewanie napędu i Monitorowanie momentu obrotowego, Długość zabudowy wg EN558-1 R27
Przyłącze	Kołnierze DN15...DN150 wg EN1092-1
Materiały Wersja standardowa	Napęd: Obudowa polimerowa PA6 wzgl. PA66 Zawór kulowy: Obudowa Stal ocynkowana, Kula stal nierdzewna 1.4301, Uszczelnienie kulowe PTFE, Uszczelnienie trzpienia PTFE/FKM
Zakres zastosowania	media gazowe i ciekłe, które nie oddziałują agresywnie na zastosowane materiały. Do zastosowań parowych zalecamy stosowanie specjalnych zaworów parowych.
Temperatura medium	-20...+160°C
Temperatura otoczenia	-20...+55°C
Ciśnienie robocze	Próżnia maks. 10^{-3} Torr do Ciśnienie robocze zgodnie z tabelą i wykresem ciśnienie-temperatura
Rodzaj mocowania	Montaż w sztywnym systemie przewodów
Pozycja montażowa	dowolny, z wyjątkiem zwisającego w dół

Dane elektryczne:

Rodzaj napięcia	Napięcie przemienne i stałe
Napięcie standardowe	patrz tabela "Dane elektryczne"
Dopuszczalne wahania napięcia	± 10%
Elektryczny Przyłącze	przez dławnica kablowa PG11
Wyłącznik krańcowy	ponad wbudowane wyłączniki krańcowe
Cykl pracy	patrz tabela "Dane elektryczne", jednak maks. 100 przełączeń na dobę
Stopień ochrony	VB015 IP65 wzgl. wszystkie pozostałe rozmiary IP67 zgodnie z EN 60529 przy prawidłowo zamontowanym dławiku kablowym (ochrona przed wnikaniem pyłu i bryzgami wody)
Dopuszczenia	Zawór kulowy ATEX, FireSafe, TA-Luft
Wykonanie specjalne	bezolejowe, bezsmarowe i bezsilikonowe do tlenu, Akumulator do położenia bezpieczeństwa, Pozycjoner
Wskazówka dotycząca zamówienia	Prosimy przy zamówieniu dodatkowo podać medium robocze, ciśnienie robocze i temperaturę roboczą.

+48 22 412 14 50
poland@stasto.eu
© STASTO Automation Sp.z o.o.

Wskazówka dotycząca zastosowania

Podane wartości ciśnienia i temperatury są wartościami maksymalnymi dla normalnych warunków, dla mediów smarujących lub nieodtłuszczających. W szczególności media odtłuszczające obniżają podane wartości i zwiększają wymagany moment obrotowy. W przypadku tych szczególnych przypadków zalecamy wcześniejsze zapytanie.

Klucz zamówieniowy

		8E054 001 - 15
	12V/50-60Hz/12VDC	001
	24V/50-60Hz/24VDC	002
Napięcie	100-240V/50-60Hz	004
Średnica nominalna	DN 15	15
	DN 20	20
	DN 25	25
	DN 32	32
	DN 40	40
	DN 50	50
	DN 65	65
	DN 80	80
	DN 100	100
	DN 125	125
	DN 150	150

+48 22 412 14 50
poland@stasto.eu
© STASTO Automation Sp.z o.o.

Wymiary

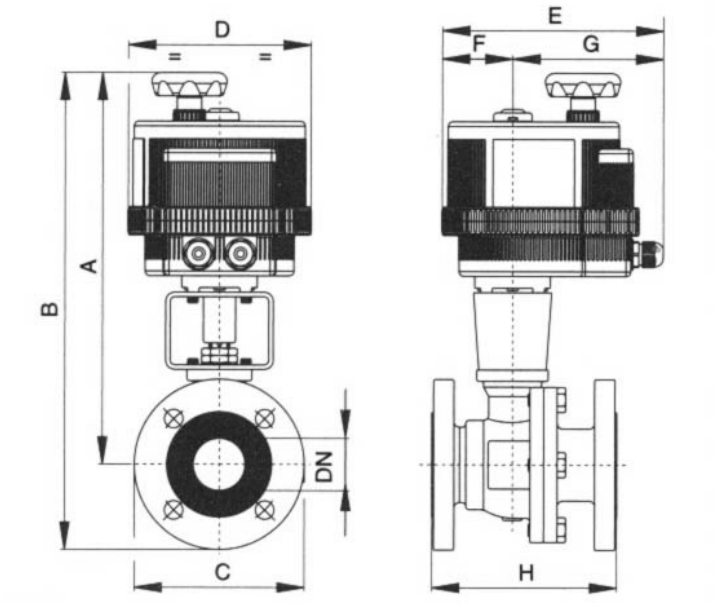

Średnica nominalna DN[mm]	maks. ciśnienie robocze [bar]	A	B	C	D	E	F	G	H	Wartość KV [m^3/h]	Masa [ok. kg]	Typ napędu	Typ
15	40	225	272	95	123	164	43	121	115	19,2	4,2	VB015	8E054..-15
20	40	227	279	105	123	164	43	121	20	35	4,9	VB015	8E054..-20
25	40	294	351	115	157	191	61	130	125	64,5	7,1	VB030	8E054..-25
32	40	324	394	140	185	215	68	147	130	64,5	9,4	VB060	8E054..-32
40	40	351	426	150	185	215	68	147	140	103,8	11,7	VB060	8E054..-40
50	40	359	441	165	185	215	68	147	150	174	15	VB060	8E054..-50
65	16	386	478	185	211	237	84	153	170	301,3	20,6	VB110	8E054..-65
80	16	521	421	200	211	237	84	153	180	545,7	25,7	VB110	8E054..-80
100	16	435	544	220	211	237	84	153	190	872,5	32	VB190	8E054..-100
125	16	459	584	250	222	247	77	170	325	1363	56,8	VB270	8E054..-125
150	16	491	634	285	222	247	77	170	350	3671	82	VB350	8E054..-150

+48 22 412 14 50
poland@stasto.eu

© STASTO Automation Sp.z o.o.

Dane elektryczne

Typ	Napięcie	Pobór prądu [A]	Moment znamionowy [Nm]	Cykl pracy (S3)	Czas przestawiania [Sek.]
VB015-L-12	12V/50-60Hz/12VDC	1,2	15	AC 50% / DC 75%	10
VB015-L-24	24V/50-60Hz/24VDC	0,6	15	AC 50% / DC 75%	10
VB015-H	100-240V/50-60Hz	0,3-0,19	15	75%	10
VB30-L-12	12V/50-60Hz/12VDC	AC 2,2 / DC 1,8	30	50%	8
VB30-L	24V/50-60Hz/24VDC	AC 1 / DC 0,7	30	75%	8
VB30-H	100-240V/50-60Hz	0,4-0,2	30	75%	8
VB060-L-12	12V/50-60Hz/12VDC	AC 3,8 / DC 2,85	60	50%	9
VB060-L	24V/50-60Hz/24VDC	AC 1,8 / DC 1,2	60	75%	9
VB60-H	100-240V/50-60Hz	0,6-0,3	60	75%	9
VB110-L-12	12V/50-60Hz/12VDC	AC 2,2 / DC 1,8	110	50%	27
VB110-L	24V/50-60Hz/24VDC	AC 1 / DC 0,7	110	75%	27
VB110-H	100-240V/50-60Hz	0,4-0,2	110	75%	27
VB190-L-12	12V/50-60Hz/12VDC	AC 3,8 / DC 2,85	190	50%	27
VB190-L	24V/50-60Hz/24VDC	AC 1,8 / DC 1,2	190	75%	27
VB190-H	100-240V/50-60Hz	0,6-0,3	190	75%	27
VB270-L-12	12V/50-60Hz/12VDC	AC 3,8 / DC 2,85	270	50%	50
VB270-L	24V/50-60Hz/24VDC	AC 1,8 / DC 1,2	270	75%	50
VB270-H	100-240V/50-60Hz	0,6-0,3	270	75%	50
VB350-L-12	12V/50-60Hz/12VDC	AC 4,75 / DC 3,65	350	50%	50
VB350-L	24V/50-60Hz/24VDC	AC 1,895/ DC 1,65	350	75%	50
VB350-H	100-240V/50-60Hz	0,75-0,4	350	75%	50

Elektryczny Przykład podłączenia VB015

Typ VB015-L

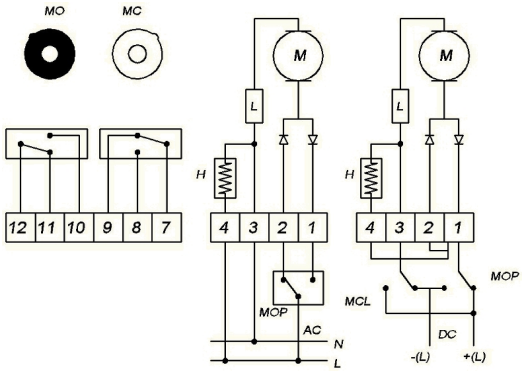

Typ VB015-H

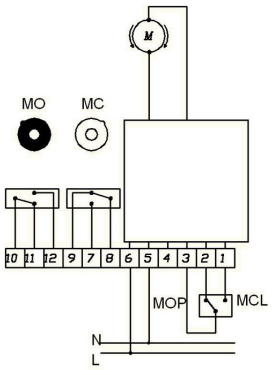

Pozycja	Opis	Uwaga
H	Ogrzewanie	Standard
L	Ogranicznik momentu obrotowego	Standard
MC	Sygnalizacja położeń krańcowych ZAMKNIĘTE	Standard maks. 1A/250VAC-1A/30VDC
MO	Sygnalizacja położeń krańcowych GÓRA	Standard maks. 1A/250VAC-1A/30VDC
MCL	Napęd ZAMKNIĘCIE	
MOP	Napęd OTWARTY	

© STASTO Automation Sp.z o.o.

Elektryczny Przykład podłączenia VB030 - VB350

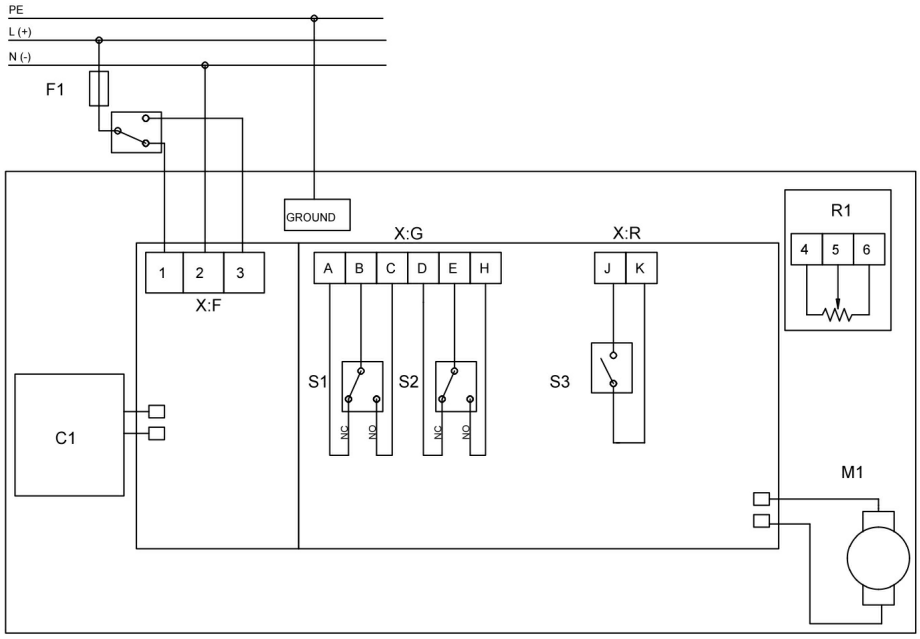

Pozycja	Opis	Uwaga
C1	Akumulator do położenia bezpieczeństwa	opcjonalnie dostępne
R1	Potencjometr 5 KΩ/1W	opcjonalnie dostępne
S1	Sygnalizacja położeń krańcowych ZAMKNIĘTE	Standard maks. 2A/250VAC-2A/30VDC
S2	Sygnalizacja położeń krańcowych GÓRA	Standard maks. 2A/250VAC-2A/30VDC
S3	Sygnalizacja awarii	Standard maks. 1A/120VAC-2A/24VDC
X:F:1	Zacisk przyłączeniowy	Napęd ZAMKNIĘCIE
X:F:2	Zacisk przyłączeniowy	
X:F:3	Zacisk przyłączeniowy	Napęd OTWARTY

Sterowanie 2-punktowe lub Sterowanie 3-punktowe poprzez zmianę przyłącza elektrycznego VB030 - VB350

Sterowanie 3-punktowe

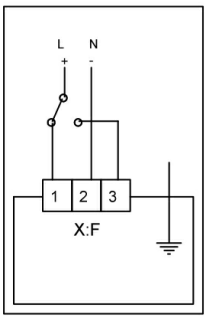

Sterowanie 2-punktowe

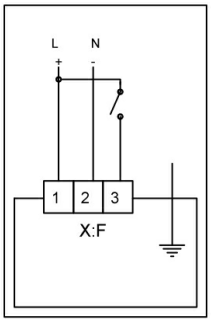

+48 22 412 14 50
poland@stasto.eu

© STASTO Automation Sp.z o.o.

Wykres ciśnienie-temperatura

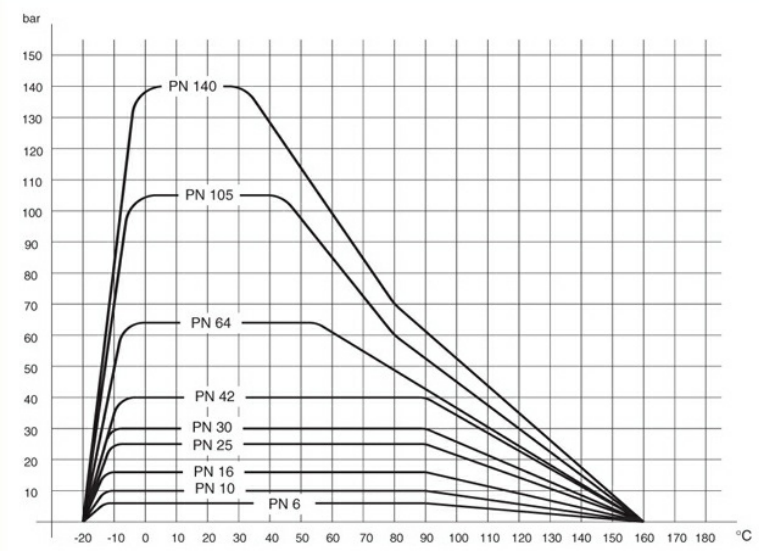

Ilustracje niewiążące
Zastrzega się możliwość zmian konstrukcyjnych, wymiarowych i materiałowych

© STASTO Automation Sp.z o.o.