Partnership. With Guarantee.

Flanschkugelhähne aus Stahl mit Elektroantrieb DN15 bis DN150 Serie 8E054



Bauart	Flanschkugelhahn mit Elektrogetriebemotor, zusätzlicher Handbetätigung, Antriebsheizung und Drehmomentüberwachung, Baulänge nach EN558-1 R27
Anschluss	Flansche DN15...DN150 nach EN1092-1
Werkstoffe Standardausführung	Antrieb: Gehäuse Polymer PA6 bzw. PA66 Kugelhahn: Gehäuse Stahl verzinkt, Kugel Edelstahl 1.4301, Kugeldichtung PTFE, Spindeldichtung PTFE/FKM
Einsatzbereich	gasförmige und flüssige Medien, die die verwendeten Werkstoffe nicht angreifen. Für Dampfanwendungen empfehlen wir spezielle Dampfhähne einzusetzen.
Mediumstemperatur	-20...+160°C
Umgebungstemperatur	-20...+55°C
Betriebsdruck	Vakuum max. 10^{-3} Torr bis Betriebsdruck laut Tabelle und Druck-Temperaturdiagramm
Befestigungsart	Einbau in starres Leitungssystem
Einbaulage	beliebig, ausgenommen nach unten hängend

Elektrische Daten:

Spannungsart	Wechsel- und Gleichspannung
Standardspannung	siehe Tabelle "Elektrische Daten"
Zulässige Spannungsschwankung	± 10%
Elektrischer Anschluss	über Kabeleingangsverschraubung PG11
Endlagenabschaltung	über eingebaute Endlagenschalter
Einschaltdauer	siehe Tabelle "Elektrische Daten", jedoch max. 100 Schaltungen pro Tag
Schutzart	VB015 IP65 bzw. alle anderen Größen IP67 nach EN 60529 bei ordnungsgemäß montiertem Kabeleingang (Schutz gegen Staubeintritt und Spritzwasser)
Zulassungen	Kugelhahn ATEX, FireSafe, TA-Luft
Sonderausführung	öl-, fett- und silikonfrei für Sauerstoff, Akkupack für Sicherheitsstellung, Stellungsregler
Bestellhinweis	Geben Sie bitte bei Bestellung zusätzlich Betriebsmedium, Betriebsdruck und Betriebstemperatur an.
Anwendungshinweis	Die Druck- und Temperaturangaben sind Maximalwerte für normale Bedingungen, für schmierende oder nicht entfettende Medien. Insbesondere entfettende Medien reduzieren die angegebenen Werte und erhöhen das notwendige Drehmoment. Für diese Sonderfälle empfehlen wir vorherige Rückfrage.

+43 512 52076
austria@stasto.eu
© STASTO Automation KG

Bestellschlüssel

		8E054 001 - 15
	12V/50-60Hz/12VDC	001
	24V/50-60Hz/24VDC	002
Spannung	100-240V/50-60Hz	004
Nennweite	DN 15	15
	DN 20	20
	DN 25	25
	DN 32	32
	DN 40	40
	DN 50	50
	DN 65	65
	DN 80	80
	DN 100	100
	DN 125	125
	DN 150	150

Abmessungen

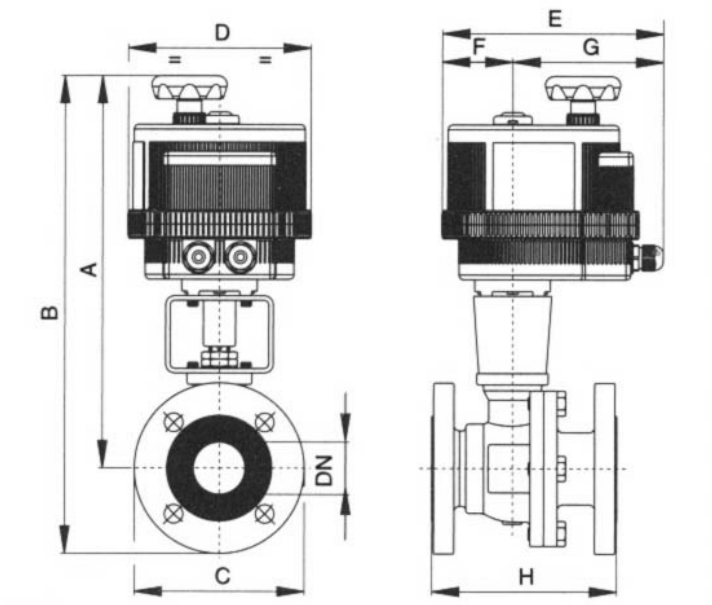

Nennweite DN[mm]	max. Betriebsdruck [bar]	A	B	C	D	E	F	G	H	KV-Wert [m^3/h]	Gewicht [ca. kg]	Antriebstyp	Typ
15	40	225	272	95	123	164	43	121	115	19,2	4,2	VB015	8E054..-15
20	40	227	279	105	123	164	43	121	20	35	4,9	VB015	8E054..-20
25	40	294	351	115	157	191	61	130	125	64,5	7,1	VB030	8E054..-25
32	40	324	394	140	185	215	68	147	130	64,5	9,4	VB060	8E054..-32
40	40	351	426	150	185	215	68	147	140	103,8	11,7	VB060	8E054..-40
50	40	359	441	165	185	215	68	147	150	174	15	VB060	8E054..-50
65	16	386	478	185	211	237	84	153	170	301,3	20,6	VB110	8E054..-65
80	16	521	421	200	211	237	84	153	180	545,7	25,7	VB110	8E054..-80
100	16	435	544	220	211	237	84	153	190	872,5	32	VB190	8E054..-100
125	16	459	584	250	222	247	77	170	325	1363	56,8	VB270	8E054..-125
150	16	491	634	285	222	247	77	170	350	3671	82	VB350	8E054..-150

+43 512 52076
austria@stasto.eu

© STASTO Automation KG

Elektrische Daten

Typ	Spannung	Stromaufnahme [A]	Nennmoment [Nm]	Einschaltdauer (S3)	Stellzeit [Sek.]
VB015-L-12	12V/50-60Hz/12VDC	1,2	15	AC 50% / DC 75%	10
VB015-L-24	24V/50-60Hz/24VDC	0,6	15	AC 50% / DC 75%	10
VB015-H	100-240V/50-60Hz	0,3-0,19	15	75%	10
VB30-L-12	12V/50-60Hz/12VDC	AC 2,2 / DC 1,8	30	50%	8
VB30-L	24V/50-60Hz/24VDC	AC 1 / DC 0,7	30	75%	8
VB30-H	100-240V/50-60Hz	0,4-0,2	30	75%	8
VB060-L-12	12V/50-60Hz/12VDC	AC 3,8 / DC 2,85	60	50%	9
VB060-L	24V/50-60Hz/24VDC	AC 1,8 / DC 1,2	60	75%	9
VB60-H	100-240V/50-60Hz	0,6-0,3	60	75%	9
VB110-L-12	12V/50-60Hz/12VDC	AC 2,2 / DC 1,8	110	50%	27
VB110-L	24V/50-60Hz/24VDC	AC 1 / DC 0,7	110	75%	27
VB110-H	100-240V/50-60Hz	0,4-0,2	110	75%	27
VB190-L-12	12V/50-60Hz/12VDC	AC 3,8 / DC 2,85	190	50%	27
VB190-L	24V/50-60Hz/24VDC	AC 1,8 / DC 1,2	190	75%	27
VB190-H	100-240V/50-60Hz	0,6-0,3	190	75%	27
VB270-L-12	12V/50-60Hz/12VDC	AC 3,8 / DC 2,85	270	50%	50
VB270-L	24V/50-60Hz/24VDC	AC 1,8 / DC 1,2	270	75%	50
VB270-H	100-240V/50-60Hz	0,6-0,3	270	75%	50
VB350-L-12	12V/50-60Hz/12VDC	AC 4,75 / DC 3,65	350	50%	50
VB350-L	24V/50-60Hz/24VDC	AC 1,895/ DC 1,65	350	75%	50
VB350-H	100-240V/50-60Hz	0,75-0,4	350	75%	50

Elektrisches Anschlussbeispiel VB015

Typ VB015-L

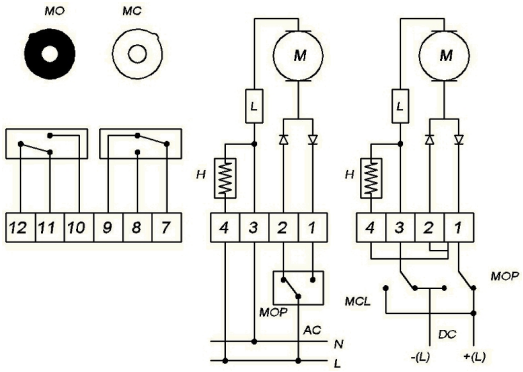

Typ VB015-H

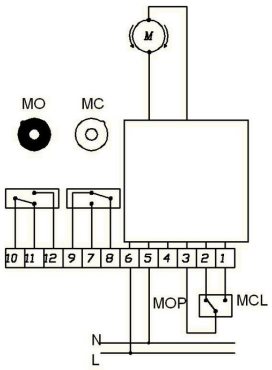

Position	Beschreibung	Hinweis
H	Heizung	Standard
L	Drehmomentenbegrenzer	Standard
MC	Endlagenrückmeldungen ZU	Standard max. 1A/250VAC-1A/30VDC
MO	Endlagenrückmeldungen AUF	Standard max. 1A/250VAC-1A/30VDC
MCL	Antrieb ZU	
MOP	Antrieb AUF	

Elektrisches Anschlussbeispiel VB030 - VB350

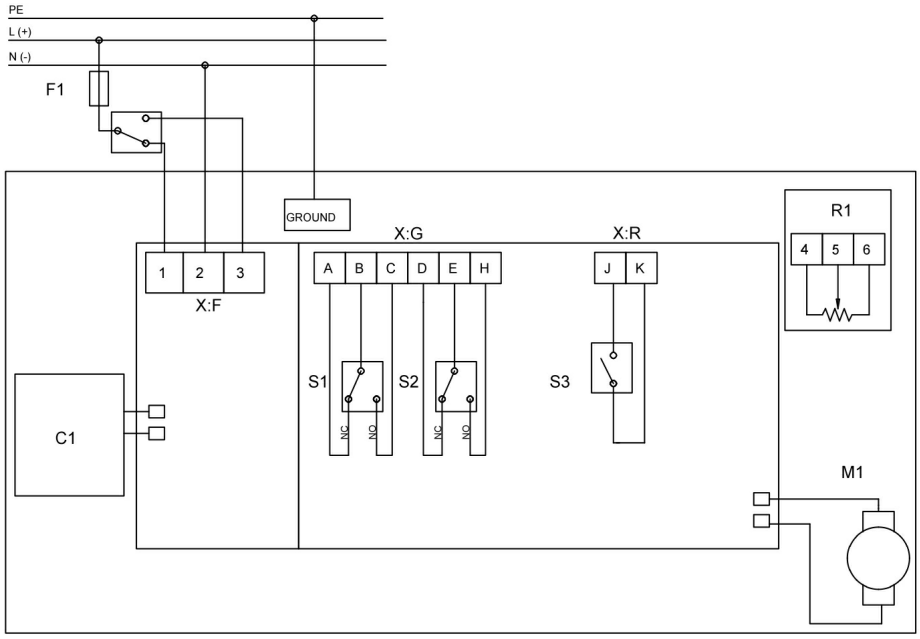

Position	Beschreibung	Hinweis
C1	Akkupack für Sicherheitsstellung	optional erhältlich
R1	Potentiometer 5 KΩ/1W	optional erhältlich
S1	Endlagenrückmeldungen ZU	Standard max. 2A/250VAC-2A/30VDC
S2	Endlagenrückmeldungen AUF	Standard max. 2A/250VAC-2A/30VDC
S3	Störmeldung	Standard max. 1A/120VAC-2A/24VDC
X:F:1	Anschlussklemme	Antrieb ZU
X:F:2	Anschlussklemme	
X:F:3	Anschlussklemme	Antrieb AUF

2-Punkt-Ansteuerung oder 3-Punkt-Ansteuerung durch Änderung des elektrischen Anschlusses VB030 - VB350

3-Punkt-Ansteuerung

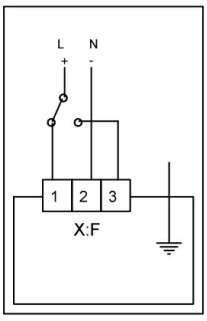

2-Punkt-Ansteuerung

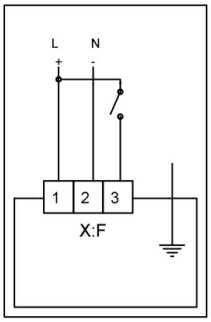

Druck-Temperatur-Diagramm

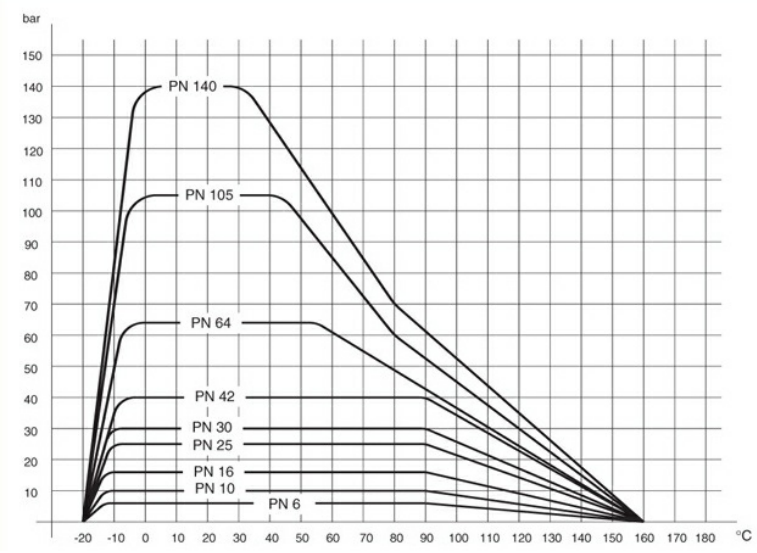

Abbildungen unverbindlich
Konstruktions-, Maß- und Werkstoffänderungen vorbehalten

+43 512 52076
austria@stasto.eu
© STASTO Automation KG