Partnership. With Guarantee.

Přírubové kulové kohouty z oceli s elektrickým pohonem DN15 až DN150
Série 8E054



Konstrukční provedení	Přírubový kulový kohout s Elektropřevodový motor, přídavné ruční ovládání, Ohřev pohonu a Monitorování točivého momentu, Stavební délka podle EN558-1 R27
Připojení	Příruby DN15...DN150 podle EN1092-1
Materiály Standardní provedení	Pohon: Těleso polymerové PA6 resp. PA66 Kulový kohout: Těleso Pozinkovaná ocel, Koule nerezová ocel 1.4301, Kulové těsnění PTFE, Těsnění vřetena PTFE/FKM
Oblast použití	plynná a kapalná média, která nenapadají použité materiály. Pro aplikace s párou doporučujeme použít speciální parní kohouty.
Teplota média	-20...+160°C
Teplota okolí	-20...+55°C
Provozní tlak	Vakuum max. 10^{-3} Torr až Provozní tlak podle tabulky a diagramu tlak–teplota
Způsob upevnění	Montáž do pevného potrubního systému
Montážní poloha	libovolně, s výjimkou visící dolů

Elektrické údaje:

Druh napětí	Střídavé a stejnosměrné napětí
Standardní napětí	viz tabulka "Elektrické údaje"
Přípustné kolísání napětí	± 10%
Elektrický Připojení	přes kabelovou vstupní vývodku PG11
Koncové vypínání polohy konce zdvihu	přes integrované koncové spínače
Doba sepnutí	viz tabulka "Elektrické údaje", avšak max. 100 sepnutí za den
Stupeň krytí	VB015 IP65 resp. všechny ostatní velikosti IP67 podle EN 60529 při správně namontované kabelové vývodce (ochrana proti vniknutí prachu a stříkající vodě)
Schválení	Kulový kohout ATEX, FireSafe, TA-Luft
Speciální provedení	bez oleje, tuku a silikonu pro kyslík, Akumulátorový pack pro bezpečnostní polohu, Polohový regulátor
Pokyn k objednání	Při objednávce prosím uveďte navíc provozní médium, provozní tlak a provozní teplotu.
Pokyn k použití	Tlakové a teplotní údaje jsou maximální hodnoty pro normální podmínky, pro mazivá nebo neodmašťující média. Zejména odmašťující média snižují uvedené hodnoty a zvyšují potřebný utahovací moment. Pro tyto zvláštní případy doporučujeme předchozí konzultaci.

+43 512 52076
austria@stasto.eu
© STASTO Automation KG

Objednací klíč

		8E054 001 - 15
	12V/50-60Hz/12VDC	001
	24V/50-60Hz/24VDC	002
Napětí	100-240V/50-60Hz	004
Jmenovitá světlost	DN 15	15
	DN 20	20
	DN 25	25
	DN 32	32
	DN 40	40
	DN 50	50
	DN 65	65
	DN 80	80
	DN 100	100
	DN 125	125
	DN 150	150

Rozměry

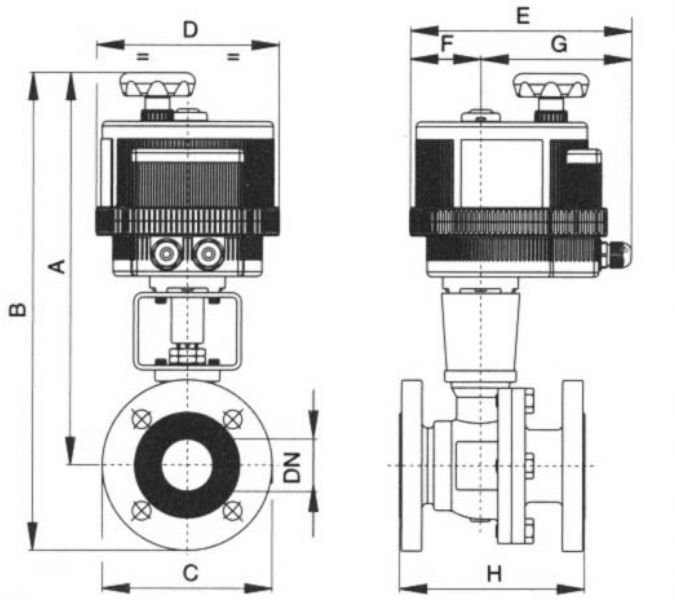

Jmenovitá světlost DN[mm]	max. provozní tlak [bar]	A	B	C	D	E	F	G	H	Hodnota KV [m^3/h]	Hmotnost [cca. kg]	Typ pohonu	Typ
15	40	225	272	95	123	164	43	121	115	19,2	4,2	VB015	8E054..-15
20	40	227	279	105	123	164	43	121	20	35	4,9	VB015	8E054..-20
25	40	294	351	115	157	191	61	130	125	64,5	7,1	VB030	8E054..-25
32	40	324	394	140	185	215	68	147	130	64,5	9,4	VB060	8E054..-32
40	40	351	426	150	185	215	68	147	140	103,8	11,7	VB060	8E054..-40
50	40	359	441	165	185	215	68	147	150	174	15	VB060	8E054..-50
65	16	386	478	185	211	237	84	153	170	301,3	20,6	VB110	8E054..-65
80	16	521	421	200	211	237	84	153	180	545,7	25,7	VB110	8E054..-80
100	16	435	544	220	211	237	84	153	190	872,5	32	VB190	8E054..-100
125	16	459	584	250	222	247	77	170	325	1363	56,8	VB270	8E054..-125
150	16	491	634	285	222	247	77	170	350	3671	82	VB350	8E054..-150

© STASTO Automation KG

Elektrické údaje

Typ	Napětí	Proudový odběr [A]	Jmenovitý moment [Nm]	Doba sepnutí (S3)	Doba přestavení [Sek.]
VB015-L-12	12V/50-60Hz/12VDC	1,2	15	AC 50% / DC 75%	10
VB015-L-24	24V/50-60Hz/24VDC	0,6	15	AC 50% / DC 75%	10
VB015-H	100-240V/50-60Hz	0,3-0,19	15	75%	10
VB30-L-12	12V/50-60Hz/12VDC	AC 2,2 / DC 1,8	30	50%	8
VB30-L	24V/50-60Hz/24VDC	AC 1 / DC 0,7	30	75%	8
VB30-H	100-240V/50-60Hz	0,4-0,2	30	75%	8
VB060-L-12	12V/50-60Hz/12VDC	AC 3,8 / DC 2,85	60	50%	9
VB060-L	24V/50-60Hz/24VDC	AC 1,8 / DC 1,2	60	75%	9
VB60-H	100-240V/50-60Hz	0,6-0,3	60	75%	9
VB110-L-12	12V/50-60Hz/12VDC	AC 2,2 / DC 1,8	110	50%	27
VB110-L	24V/50-60Hz/24VDC	AC 1 / DC 0,7	110	75%	27
VB110-H	100-240V/50-60Hz	0,4-0,2	110	75%	27
VB190-L-12	12V/50-60Hz/12VDC	AC 3,8 / DC 2,85	190	50%	27
VB190-L	24V/50-60Hz/24VDC	AC 1,8 / DC 1,2	190	75%	27
VB190-H	100-240V/50-60Hz	0,6-0,3	190	75%	27
VB270-L-12	12V/50-60Hz/12VDC	AC 3,8 / DC 2,85	270	50%	50
VB270-L	24V/50-60Hz/24VDC	AC 1,8 / DC 1,2	270	75%	50
VB270-H	100-240V/50-60Hz	0,6-0,3	270	75%	50
VB350-L-12	12V/50-60Hz/12VDC	AC 4,75 / DC 3,65	350	50%	50
VB350-L	24V/50-60Hz/24VDC	AC 1,895/ DC 1,65	350	75%	50
VB350-H	100-240V/50-60Hz	0,75-0,4	350	75%	50

Elektrické příklad připojení VB015

Typ VB015-L

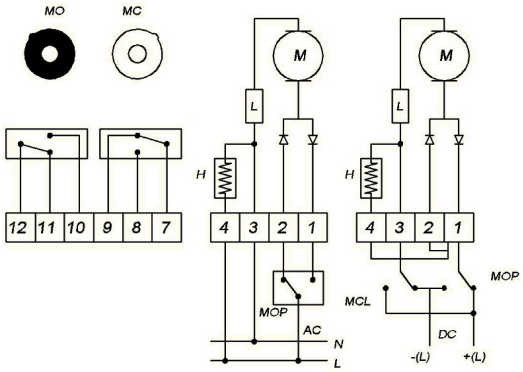

Typ VB015-H

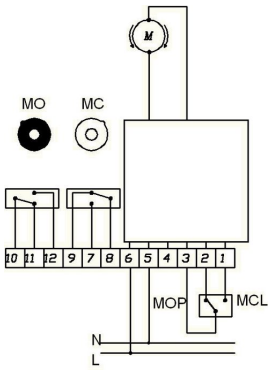

Pozice	Popis	Poznámka
H	Ohřev	Standardní
L	Omezovač krouticího momentu	Standardní
MC	Zpětná hlášení koncových poloh ZAVŘENO	Standardní max. 1A/250VAC-1A/30VDC
MO	Zpětná hlášení koncových poloh ZAPNUTO	Standardní max. 1A/250VAC-1A/30VDC
MCL	Pohon ZAVŘENO	
MOP	Pohon OTEVŘENO	

© STASTO Automation KG

Elektrické příklad připojení VB030 - VB350

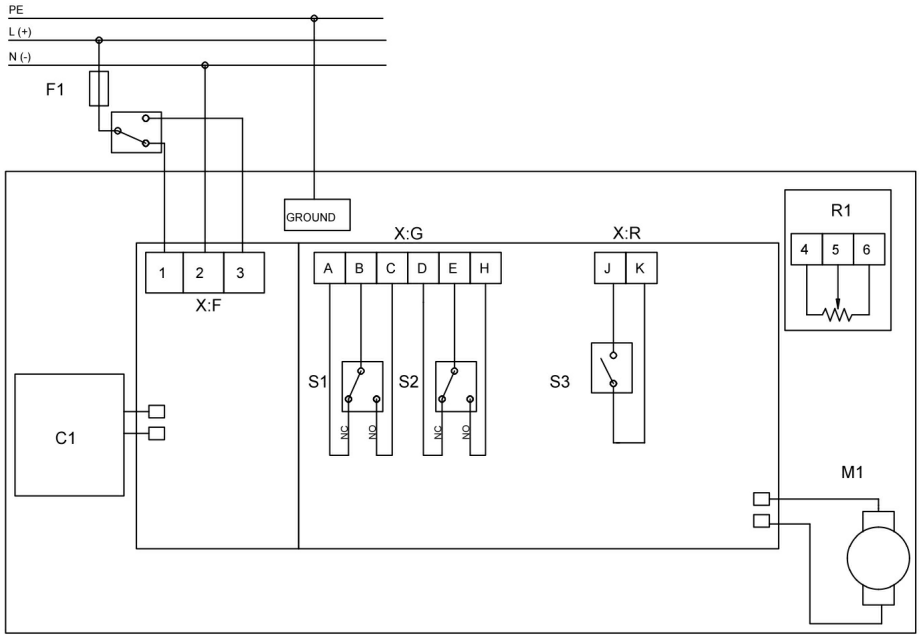

Pozice	Popis	Poznámka
C1	Akumulátorový pack pro bezpečnostní polohu	volitelně k dispozici
R1	Potenciometr 5 KΩ/1W	volitelně k dispozici
S1	Zpětná hlášení koncových poloh ZAVŘENO	Standardní max. 2A/250VAC-2A/30VDC
S2	Zpětná hlášení koncových poloh ZAPNUTO	Standardní max. 2A/250VAC-2A/30VDC
S3	Poruchové hlášení	Standardní max. 1A/120VAC-2A/24VDC
X:F:1	Připojovací svorka	Pohon ZAVŘENO
X:F:2	Připojovací svorka	
X:F:3	Připojovací svorka	Pohon OTEVŘENO

2Bodové ovládání nebo 3bodové ovládání změnou elektrického připojení VB030 - VB350

3bodové ovládání	2bodové ovládání
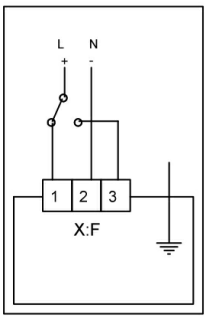	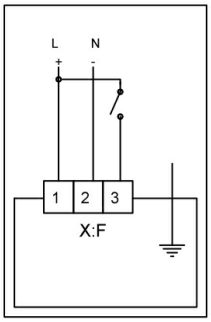

© STASTO Automation KG

Tlakově-teplotní diagram

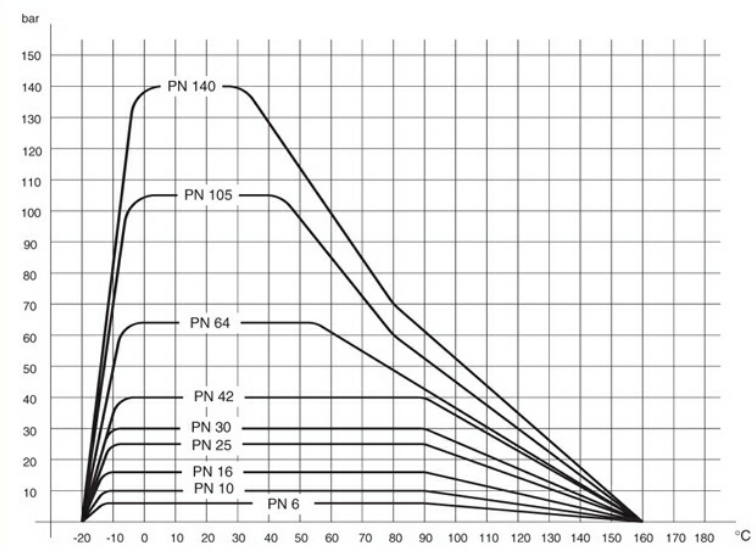

Ilustrace nezávazné
Změny konstrukce, rozměrů a materiálu vyhrazeny

+43 512 52076
austria@stasto.eu

© STASTO Automation KG