Partnership. With Guarantee.

Kołnierzowe zawory kulowe ze stali z pneumatycznym napędem obrotowym Seria BADA-...-CITV



Konstrukcja	Napęd: napęd tłokowy z 2 przeciwbieżnymi tłokami, uszczelnienie elastyczne, napęd we wszystkich szczegółach zgodny z ISO 5211 lub wg zaleceń NAMUR, Regulacja położeń krańcowych po obu stronach +/-5°
Przyłącze	Kołnierze DN15...DN150 zgodnie z EN1092, gładka listwa uszczelniająca
Materiały Wersja standardowa	Zawór kulowy: Korpus stal 1.0432, Kula stal nierdzewna 1.4301, Uszczelnienia PTFE/FKM Napęd: Aluminium twardo anodowane, Zębatka stalowa niklowana, Prowadzenie tłoka POM, Uszczelnienia NBR
Funkcja	dostępny w wersji dwustronnego działania lub jednostronnego działania
Rodzaj mocowania	Montaż w sztywnym systemie przewodów
Pozycja montażowa	dowolny
Medium sterujące	filtrowane i naolejone lub nienaolejone sprężone powietrze
Zakres zastosowania	media gazowe i ciekłe, które nie oddziałują agresywnie na zastosowane materiały
Temperatura medium	-10°C...+160°C
Temperatura otoczenia	-20°C...+85°C
Ciśnienie sterujące	5,5...8 bar, Dostosowanie do niższych ciśnień sterujących możliwe na zapytanie
Ciśnienie robocze	0 bar do ciśnienia roboczego wg tabeli i wykresu ciśnienie-temperatura, odpowiednie do próżni zgrubnej
Wykonanie specjalne	Zawór kulowy: ATEX EX II 2G Ex h IIC T6...T1 Gb / II 2D Ex h IIIC T85°C...T450°C Db, Napęd: ATEX II 2G Ex h IIC T6...T3 Gb / II 2D Ex h IIIC T85°C...T200°C Db Koło zębate ze stali nierdzewnej, Temperatury otoczenia -40...+85°C, wzgl. -20...+150°C
Akcesoria	zmontowany ręczny, pneumatyczny lub elektryczny zawór sterujący elektryczna sygnalizacja położeń krańcowych, Pozycjoner w wykonaniu I/P lub P/P Regulacja prędkości przełączania
Wskazówka dotycząca zamówienia	Prosimy przy zamówieniu dodatkowo podać ciśnienie sterujące, medium robocze, ciśnienie robocze oraz temperaturę roboczą.
Wskazówka dotycząca zastosowania	Podane wartości ciśnienia i temperatury są wartościami maksymalnymi dla normalnych warunków, dla mediów smarujących lub nieodtłuszczających. W szczególności media odtłuszczające obniżają podane wartości i zwiększają wymagany moment obrotowy. W przypadku tych szczególnych przypadków zalecamy wcześniejsze zapytanie. Przy doborze armatury należy przyjąć jako podstawę najniższe ciśnienie sterujące występujące w instalacji.

+48 22 412 14 50
poland@stasto.eu
© STASTO Automation Sp.z o.o.

Wymiary

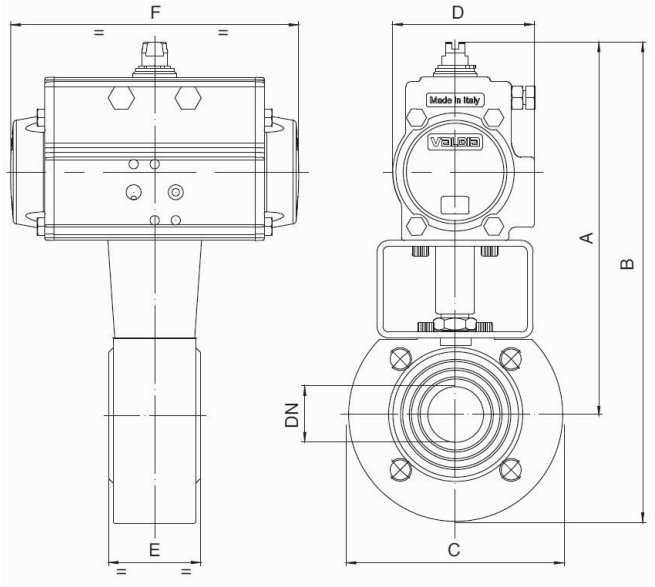

Zawory kulowe z dwustronnego działania napędem obrotowym

Średnica nominalna DN[mm]	maks. ciśnienie robocze [bar] do 85°C	A	B	C	D	E	F	Typ napędu	Wartość KV [m³/h]	Masa [ok. kg]	Typ
15	16	183	228,5	90	71	35	141	PAD052	19,2	3,1	BADA-015-CITV-D0
20	16	188	238	100	71	40	141	PAD052	25	3,3	BADA-020-CITV-D0
25	16	193	248	110	71	46	141	PAD052	64,5	4,1	BADA-025-CITV-D0
32	16	200	266	130	71	54	141	PAD052	103,8	5,6	BADA-032-CITV-D0
40	16	227	297	140	81	64	164	PAD063	174	6,3	BADA-040-CITV-D0
50	16	253	328	150	95	82	210	PAD075	301,3	12,2	BADA-050-CITV-D0
65	16	282	370	175	106	103	241	PAD085	545,7	20,5	BADA-065-CITV-D0
80	16	292	387	190	106	122	241	PAD085	872,5	19,6	BADA-080-CITV-D0
100	16	341	451	220	123	152	275	PAD100	1363	27,0	BADA-100-CITV-D0
125	16	398	523	250	137	196	333	PAD115	2360	49,0	BADA-125-CITV-D0
150	16	438	585	285	148	232	372	PAD125	3671	73,0	BADA-150-CITV-D0

Zawory kulowe z jednostronnego działania napędem obrotowym

Średnica nominalna DN[mm]	maks. ciśnienie robocze [bar] do 85°C	A	B	C	D	E	F	Typ napędu	Wartość KV [m³/h]	Masa [ok. kg]	Typ
15	16	194	299	90	81	35	164	PAS0635	19,2	3,5	BADA-015-CITV-S0
20	16	200	250	100	81	40	164	PAS0635	35	4,1	BADA-020-CITV-S0
25	16	205	260	110	81	46	164	PAS0635	64,5	4,9	BADA-025-CITV-S0
32	16	250	319	130	106	54	241	PAS0855	103,8	9,6	BADA-032-CITV-S0
40	16	259	329	140	106	64	241	PAS0855	174	9,7	BADA-040-CITV-S0
50	16	281	356	150	123	82	275	PAS1005	301,3	13,6	BADA-050-CITV-S0
65	16	349	437	175	137	103	333	PAS1155	545,7	24,8	BADA-065-CITV-S0
80	16	372	466	190	148	122	372	PAS1255	872,5	28,3	BADA-080-CITV-S0
100	16	387	497	220	148	152	372	PAS1255	1363	35,8	BADA-100-CITV-S0
125	16	434	557	250	187	196	500	PAS1605	2360	70,5	BADA-125-CITV-S0
150	16	538	658	285	217	232	579	PAS2005	3671	137,8	BADA-150-CITV-S0

Siłowniki jednostronnego działania są, o ile nie zamówiono inaczej, dostarczane jako zamykające sprężyną (NC).

+48 22 412 14 50
poland@stasto.eu

© STASTO Automation Sp.z o.o.

Wykres ciśnienie-temperatura

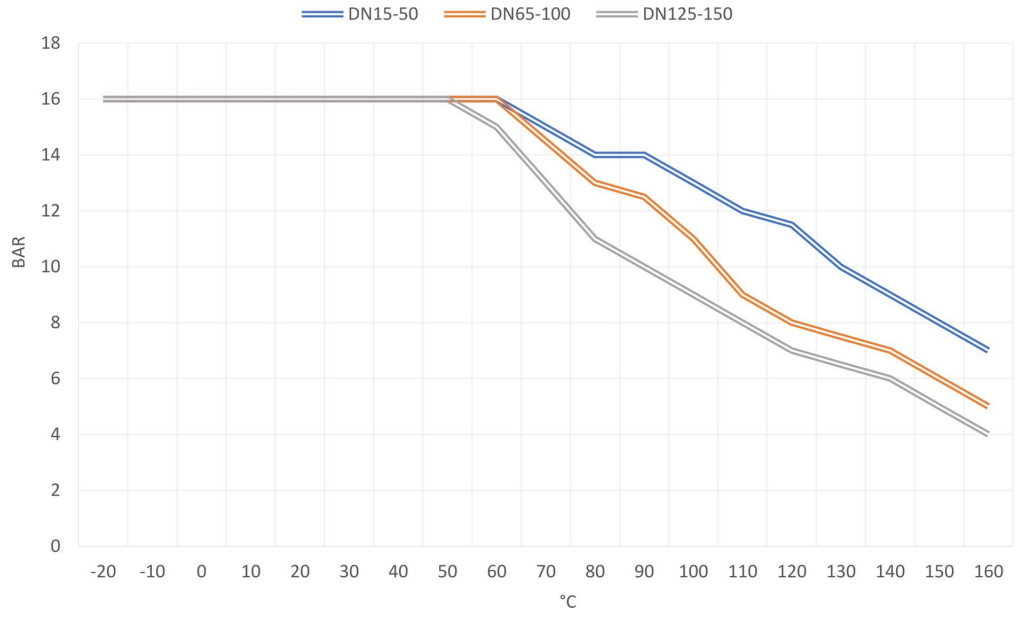

Ilustracje niewiążące
Zastrzega się możliwość zmian konstrukcyjnych, wymiarowych i materiałowych

© STASTO Automation Sp.z o.o.