Partnership. With Guarantee.

Flanschkugelhähne aus Stahl mit Druckluftdrehantrieb Serie BADA-...-CITV



Bauart	Antrieb: Kolbenantrieb mit 2 gegenläufigen Kolben, Abdichtung elastisch, Antrieb in allen Details entsprechend ISO 5211 bzw. nach NAMUR-Empfehlungen, Endlagen beidseitig +/-5° einstellbar
Anschluss	Flansche DN15...DN150 nach EN1092, glatte Dichtleiste
Werkstoffe Standardausführung	Kugelhahn: Gehäuse Stahl 1.0432, Kugel Edelstahl 1.4301, Dichtungen PTFE/FKM Antrieb: Aluminium harteloxiert, Ritzel Stahl vernickelt, Kolbenführung POM, Dichtungen NBR
Funktion	lieferbar in doppeltwirkender oder einfachwirkender Ausführung
Befestigungsart	Einbau in starres Leitungssystem
Einbaulage	beliebig
Steuermedium	gefilterte und geölte oder ungeölte Druckluft
Einsatzbereich	gasförmige und flüssige Medien, die die verwendeten Werkstoffe nicht angreifen
Mediumstemperatur	-10°C...+160°C
Umgebungstemperatur	-20°C...+85°C
Steuerdruck	5,5...8 bar, Anpassung an geringere Steuerdrücke auf Anfrage möglich
Betriebsdruck	0bar bis Betriebsdruck laut Tabelle und Druck-Temperaturdiagramm, für Grobvakuum geeignet
Sonderausführung	Kugelhahn: ATEX EX II 2G Ex h IIC T6...T1 Gb / II 2D Ex h IIIC T85°C...T450°C Db, Antrieb: ATEX II 2G Ex h IIC T6...T3 Gb / II 2D Ex h IIIC T85°C...T200°C Db Ritzel in Edelstahl, Umgebungstemperaturen -40...+85°C, bzw. -20...+150°C
Zubehör	aufgebautes händisches, pneumatisches oder elektrisches Steuerventil elektrische Endlagenrückmeldung, Stellungsregler in I/P bzw. P/P Ausführung Regulierung der Schaltgeschwindigkeit
Bestellhinweis	Geben Sie bitte bei Bestellung zusätzlich Steuerdruck, Betriebsmedium, Betriebsdruck und Betriebstemperatur an.
Anwendungshinweis	Die Druck- und Temperaturangaben sind Maximalwerte für normale Bedingungen, für schmierende oder nicht entfettende Medien. Insbesondere entfettende Medien reduzieren die angegebenen Werte und erhöhen das notwendige Drehmoment. Für diese Sonderfälle empfehlen wir vorherige Rückfrage. Bei der Auswahl der Armatur ist der jeweilig niedrigste, in der Anlage vorkommende Steuerdruck zu Grunde zu legen.

+43 512 52076
austria@stasto.eu
© STASTO Automation KG

Abmessungen

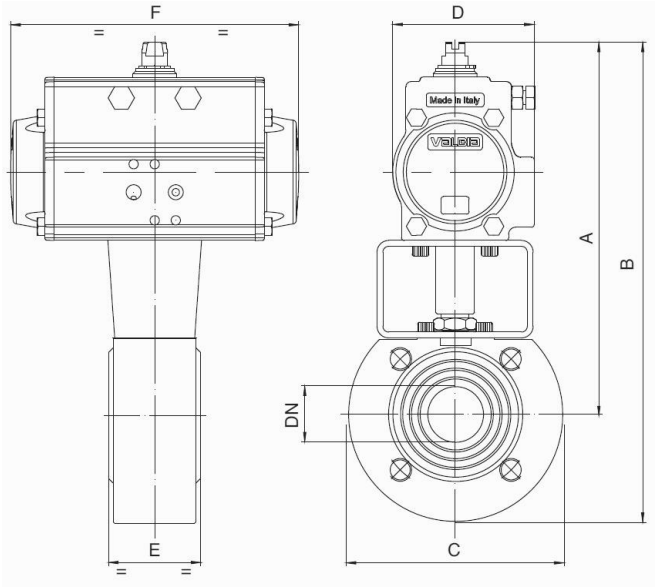

Kugelhähne mit doppeltwirkendem Drehantrieb

Nennweite DN[mm]	max. Betriebsdruck [bar] bis 85°C	A	B	C	D	E	F	Antriebstyp	KV-Wert [m³/h]	Gewicht [ca. kg]	Typ
15	16	183	228,5	90	71	35	141	PAD052	19,2	3,1	BADA-015-CITV-D0
20	16	188	238	100	71	40	141	PAD052	25	3,3	BADA-020-CITV-D0
25	16	193	248	110	71	46	141	PAD052	64,5	4,1	BADA-025-CITV-D0
32	16	200	266	130	71	54	141	PAD052	103,8	5,6	BADA-032-CITV-D0
40	16	227	297	140	81	64	164	PAD063	174	6,3	BADA-040-CITV-D0
50	16	253	328	150	95	82	210	PAD075	301,3	12,2	BADA-050-CITV-D0
65	16	282	370	175	106	103	241	PAD085	545,7	20,5	BADA-065-CITV-D0
80	16	292	387	190	106	122	241	PAD085	872,5	19,6	BADA-080-CITV-D0
100	16	341	451	220	123	152	275	PAD100	1363	27,0	BADA-100-CITV-D0
125	16	398	523	250	137	196	333	PAD115	2360	49,0	BADA-125-CITV-D0
150	16	438	585	285	148	232	372	PAD125	3671	73,0	BADA-150-CITV-D0

Kugelhähne mit einfachwirkendem Drehantrieb

Nennweite DN[mm]	max. Betriebsdruck [bar] bis 85°C	A	B	C	D	E	F	Antriebstyp	KV-Wert [m³/h]	Gewicht [ca. kg]	Typ
15	16	194	299	90	81	35	164	PAS0635	19,2	3,5	BADA-015-CITV-S0
20	16	200	250	100	81	40	164	PAS0635	35	4,1	BADA-020-CITV-S0
25	16	205	260	110	81	46	164	PAS0635	64,5	4,9	BADA-025-CITV-S0
32	16	250	319	130	106	54	241	PAS0855	103,8	9,6	BADA-032-CITV-S0
40	16	259	329	140	106	64	241	PAS0855	174	9,7	BADA-040-CITV-S0
50	16	281	356	150	123	82	275	PAS1005	301,3	13,6	BADA-050-CITV-S0
65	16	349	437	175	137	103	333	PAS1155	545,7	24,8	BADA-065-CITV-S0
80	16	372	466	190	148	122	372	PAS1255	872,5	28,3	BADA-080-CITV-S0
100	16	387	497	220	148	152	372	PAS1255	1363	35,8	BADA-100-CITV-S0
125	16	434	557	250	187	196	500	PAS1605	2360	70,5	BADA-125-CITV-S0
150	16	538	658	285	217	232	579	PAS2005	3671	137,8	BADA-150-CITV-S0

Einfachwirkende Antriebe werden, wenn nicht anders bestellt, Federkraft schließend (NC) geliefert.

© STASTO Automation KG

Druck-Temperatur-Diagramm

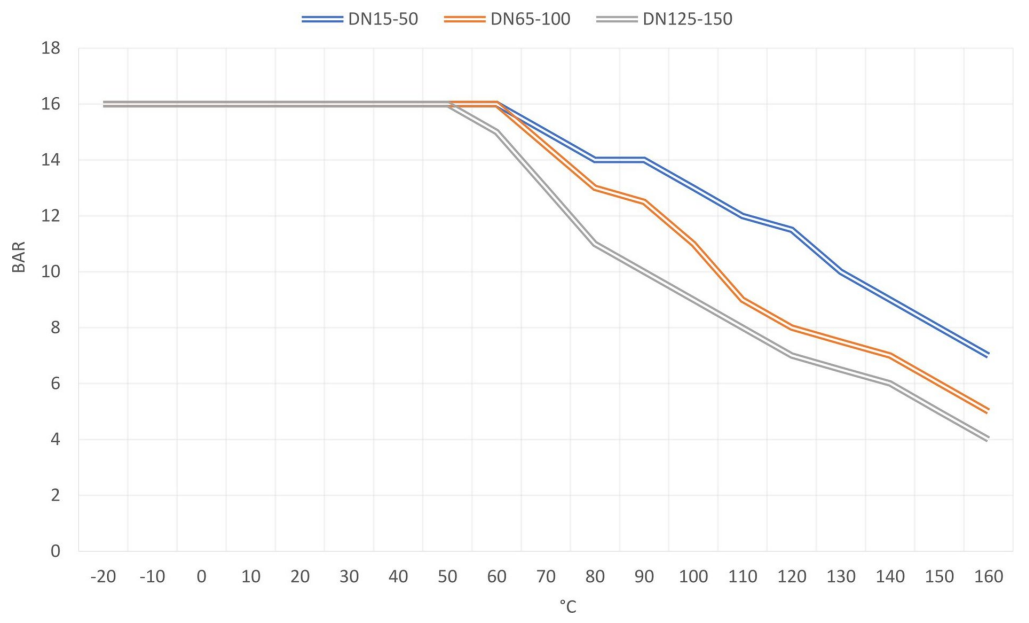

Abbildungen unverbindlich
Konstruktions-, Maß- und Werkstoffänderungen vorbehalten

+43 512 52076
austria@stasto.eu
© STASTO Automation KG