Partnership. With Guarantee.

Přírubové kulové kohouty z oceli s pneumatickým otočným pohonem
Série BADA-...-CITV



Konstrukční provedení	Pohon: pístový pohon se 2 protiběžnými písty, elastické těsnění, pohon ve všech detailech podle ISO 5211, resp. podle doporučení NAMUR, Koncové polohy oboustranně nastavitelné +/-5°
Připojení	Příruby DN15...DN150 podle EN1092, hladká těsnicí lišta
Materiály Standardní provedení	Kulový kohout: Těleso ocel 1.0432, Koule nerezová ocel 1.4301, Těsnění PTFE/FKM Pohon: Tvrdě eloxovaný hliník, Pastorek ocel niklovaný, Vedení pístu POM, Těsnění NBR
Funkce	k dispozici v dvojčinném nebo jednočinném provedení
Způsob upevnění	Montáž do pevného potrubního systému
Montážní poloha	libovolně
Řídicí médium	filtrovaný a olejovaný nebo neolejovaný stlačený vzduch
Oblast použití	plynná a kapalná média, která nenapadají použité materiály
Teplota média	-10°C...+160°C
Teplota okolí	-20°C...+85°C
Řídicí tlak	5,5...8 bar, Přizpůsobení na nižší ovládací tlaky možné na vyžádání
Provozní tlak	0 bar až provozní tlak dle tabulky a diagramu tlak-teplota, vhodné pro hrubé vakuum
Speciální provedení	Kulový kohout: ATEX EX II 2G Ex h IIC T6...T1 Gb / II 2D Ex h IIIC T85°C...T450°C Db, Pohon: ATEX II 2G Ex h IIC T6...T3 Gb / II 2D Ex h IIIC T85°C...T200°C Db Pastorek z nerezové oceli, Teploty okolí -40...+85°C, resp. -20...+150°C
Příslušenství	namontovaný ruční, pneumatický nebo elektrický řídicí ventil elektrická signalizace koncových poloh, Polohový regulátor v provedení I/P resp. P/P Regulace rychlosti spínání
Pokyn k objednání	Při objednávce prosím navíc uveďte řídicí tlak, provozní médium, provozní tlak a provozní teplotu.
Pokyn k použití	Údaje o tlaku a teplotě jsou maximální hodnoty pro normální podmínky, pro mazací nebo neodmašťující média. Zejména odmašťující média snižují uvedené hodnoty a zvyšují potřebný krouticí moment. Pro tyto zvláštní případy doporučujeme předchozí konzultaci. Při výběru armatury je třeba vycházet z nejnižšího ovládacího tlaku, který se v zařízení vyskytuje.

+43 512 52076
austria@stasto.eu
© STASTO Automation KG

Rozměry

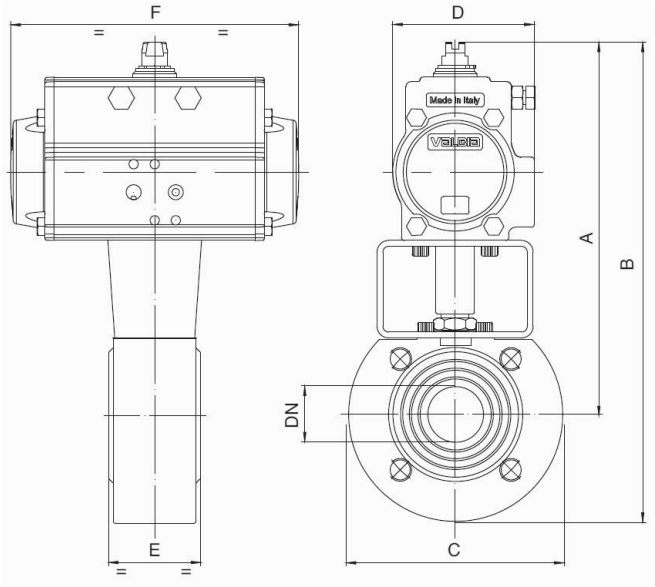

Kulové kohouty s dvojčinným otočným pohonem

Jmenovitá světlost DN[mm]	max. provozní tlak [bar] až 85°C	A	B	C	D	E	F	Typ pohonu	Hodnota KV [m³/h]	Hmotnost [cca. kg]	Typ
15	16	183	228,5	90	71	35	141	PAD052	19,2	3,1	BADA-015-CITV-D0
20	16	188	238	100	71	40	141	PAD052	25	3,3	BADA-020-CITV-D0
25	16	193	248	110	71	46	141	PAD052	64,5	4,1	BADA-025-CITV-D0
32	16	200	266	130	71	54	141	PAD052	103,8	5,6	BADA-032-CITV-D0
40	16	227	297	140	81	64	164	PAD063	174	6,3	BADA-040-CITV-D0
50	16	253	328	150	95	82	210	PAD075	301,3	12,2	BADA-050-CITV-D0
65	16	282	370	175	106	103	241	PAD085	545,7	20,5	BADA-065-CITV-D0
80	16	292	387	190	106	122	241	PAD085	872,5	19,6	BADA-080-CITV-D0
100	16	341	451	220	123	152	275	PAD100	1363	27,0	BADA-100-CITV-D0
125	16	398	523	250	137	196	333	PAD115	2360	49,0	BADA-125-CITV-D0
150	16	438	585	285	148	232	372	PAD125	3671	73,0	BADA-150-CITV-D0

Kulové kohouty s jednočinným otočným pohonem

Jmenovitá světlost DN[mm]	max. provozní tlak [bar] až 85°C	A	B	C	D	E	F	Typ pohonu	Hodnota KV [m³/h]	Hmotnost [cca. kg]	Typ
15	16	194	299	90	81	35	164	PAS0635	19,2	3,5	BADA-015-CITV-S0
20	16	200	250	100	81	40	164	PAS0635	35	4,1	BADA-020-CITV-S0
25	16	205	260	110	81	46	164	PAS0635	64,5	4,9	BADA-025-CITV-S0
32	16	250	319	130	106	54	241	PAS0855	103,8	9,6	BADA-032-CITV-S0
40	16	259	329	140	106	64	241	PAS0855	174	9,7	BADA-040-CITV-S0
50	16	281	356	150	123	82	275	PAS1005	301,3	13,6	BADA-050-CITV-S0
65	16	349	437	175	137	103	333	PAS1155	545,7	24,8	BADA-065-CITV-S0
80	16	372	466	190	148	122	372	PAS1255	872,5	28,3	BADA-080-CITV-S0
100	16	387	497	220	148	152	372	PAS1255	1363	35,8	BADA-100-CITV-S0
125	16	434	557	250	187	196	500	PAS1605	2360	70,5	BADA-125-CITV-S0
150	16	538	658	285	217	232	579	PAS2005	3671	137,8	BADA-150-CITV-S0

Jednočinné pohony se, pokud není objednáno jinak, dodávají s pružinovým zavíráním (NC).

© STASTO Automation KG

Tlakově-teplotní diagram

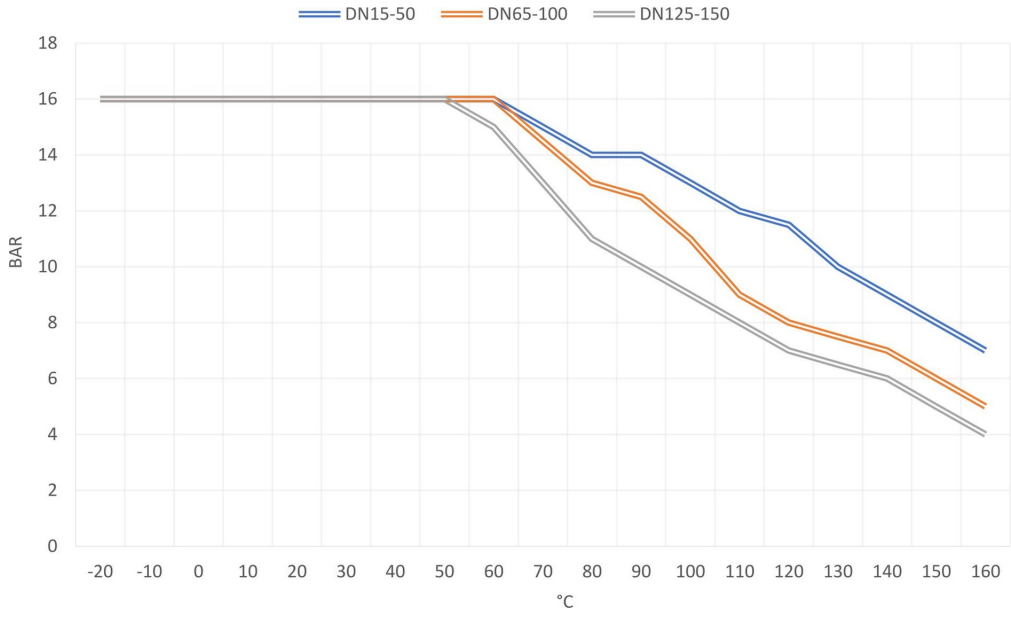

Vyobrazení nezávazné
Vyhrazujeme si právo na konstrukční, rozměrové a materiálové změny.

+43 512 52076
austria@stasto.eu
© STASTO Automation KG