Partnership. With Guarantee.

Vzdrževalna enota G11/4"...G11/2"
Serija Gold MU304

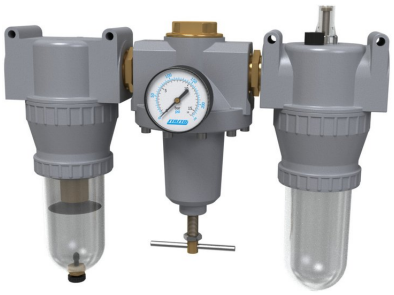

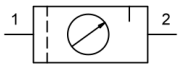

Konstrukcija	Membranski regulator tlaka z sekundarnim odzračevanjem, Filter na principu centrifugalne sile, Sintrni filtrirni element, Proporcionalni oljnik, Polnjenje olja pod tlakom možno
Priključek	G11/4"...G11/2" po ISO228/1
Materiali	Ohišje Cinkov tlačni liv (cinkov tlačni ulitek), Posoda za olje in kondenzat Polikarbonat ali Kovina
Funkcija	Regulacija tlaka s filtriranjem in obogatitvijo stisnjenega zraka z oljem
Filtrirni vložek	40µm
Način pritrditve	Vgradnja v cevni sistem ali Stenska pritrditev s pomočjo pritrdilnega kotnika
Položaj vgradnje	navpično, Izpustni vijak spodaj
Medij	Stisnjen zrak
Priporočilo za olje	HP32A (Temperaturno območje 0...50°C), NR32 (Temperaturno območje -35...85°C)
Doziranje olja	1...2 kapljice/min pri Q_N = 1000 Nl/min
Temperatura medija	z plastično posodo 0...+60°C, z kovinsko posodo 0...+60°C (z ustrezno pripravljanim stisnjenim zrakom -10...+60°C)
Temperatura okolice	z plastično posodo 0...+60°C, z kovinsko posodo -10...+60°C
Vhodni tlak	1,5...16bar oziroma 1,5...20bar glasno tabela, z avtomatskim izpustnim ventilom 1,5...16bar
Regulacijska območja	0,5...10bar in 0,5...16bar z kovinsko posodo (0,5...3/ 0,5...6 na povpraševanje)
Smer pretoka	je označeno s puščico
Obseg dobave	vključno manometer
Posebna izvedba	Vhodni tlak 25bar

Naročniški ključ

		MU304 - 114 - 0,5/10 - P - A1
	11/4"	114
Priključek	11/2"	112
Tlačno območje	0,5...10bar	0,5/10
	0,5...16bar	0,5/16
Posoda	Plastična posoda (Pustite prazno)	
	Plastična posoda z zaščitno košaro	P
	Kovinska posoda	M
Izpustni ventil	polavtomatski izpustni ventil (Pustite prazno)	
	avtomatski izpustni ventil	A1

+43 512 52076
austria@stasto.eu
© STASTO Automation KG

Mere risbe

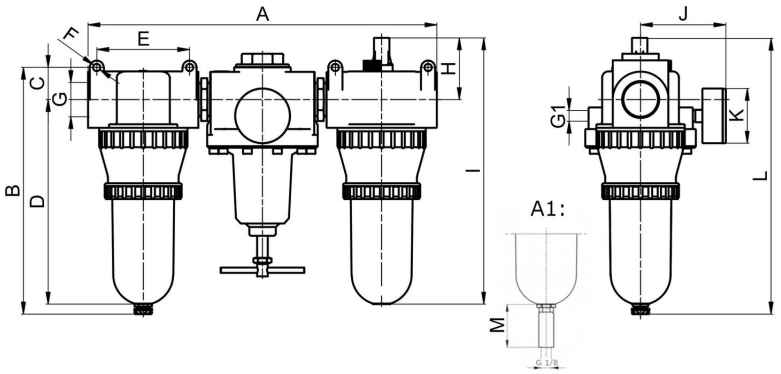

A1: avtomatski izpustni ventil

Priključek G	A	B	C	D	E	F	G1	H	I	J	K	L	M
G11/4"	431	280	36,5	232	105	8,5	G1/4"	70	302	97	63	313,5	34
G11/2"	395	280	36,5	232	105	8,5	G1/4"	70	302	97	63	313,5	34

Priključek	Pretok pri 6bar* [Nl/min]	maks. vhodni tlak [bar]	Tlačno območje [bar]	Teža [pribl. kg]	Tip
G11/4"	5500	16	0,5...10	3,8	MU304-114-0,5/10
G11/4"	5500	16	0,5...10	4,3	MU304-114-0,5/10-P
G11/4"	5500	20	0,5...16	4,1	MU304-114-0,5/16-M
G11/2"	5500	16	0,5...10	3,6	MU304-112-0,5/10
G11/2"	5500	16	0,5...10	4,1	MU304-112-0,5/10-P
G11/2"	5500	20	0,5...16	4,0	MU304-112-0,5/16-M
*Podatki o pretoku pri vhodnem tlaku 8bar, izhodnem tlaku 6bar in 1bar padec tlaka					

Diagram pretoka, Meja odziva oljnika

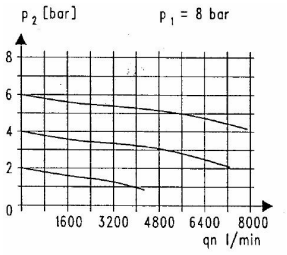

Diagram pretoka

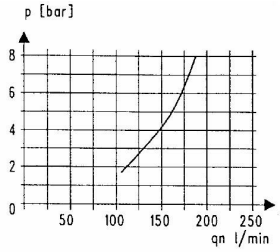

Meja odziva oljnika

Dodatna oprema

Oznaka	Tip
Zadrževalni kot za regulator tlaka	MMB04-34/112

Ilustracije nezavezujoče
Pridržujemo si pravico do konstrukcijskih, dimenzijskih in materialnih sprememb

© STASTO Automation KG