Karbantartó egység G11/4"...G11/2" Sorozat Gold MU304

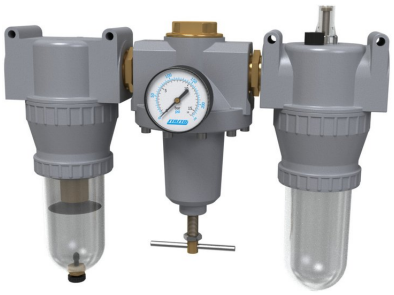

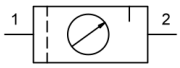

Kivitel	Membrános nyomásszabályozó másodlagos légtelenítéssel, Centrifugális erő elvű szűrő, Szinter szűrőbetét, Arányos olajozó, Nyomás alatti olajfeltöltés lehetséges
Csatlakozás	G11/4"...G11/2" szerint ISO228/1
Anyagok	Ház Cinknyomásos öntvény, Olaj- és kondenzátumtartály Polikarbonát vagy Fém
Funkció	Nyomásszabályozás szűréssel és a sűrített levegő olajjal történő olajozásával
Szűrőbetét	40µm
Rögzítési mód	Beépítés a csővezetékrendszerbe vagy Fali rögzítés tartókonzollal
Beépítési helyzet	függőleges, Leeresztőcsavar alsó
Közeg	Sűrített levegő
Olajajánlás	HP32A (Hőmérséklet-tartomány 0...50°C), NR32 (Hőmérséklet-tartomány -35...85°C)
Olajadagolás	1...2 csepp/perc Q_N esetén = 1000 Nl/min
Közeg hőmérséklete	műanyag tartállyal 0...+60°C, -val fémtartály 0...+60°C (megfelelően előkészített sűrített levegővel -10...+60°C)
Környezeti hőmérséklet	műanyag tartállyal 0...+60°C, fém tartállyal -10...+60°C
Bemeneti nyomás	1,5...16bar illetve 1,5...20bar hangos táblázat, automatikus leeresztőszeleppel 1,5...16bar
Szabályozási tartományok	0,5...10bar és 0,5...16bar fém tartállyal (0,5...3/ 0,5...6 kérésre)
Áramlási irány	nyíllal jelölve van
Szállítási terjedelem	tartalmazza Manométer
Különleges kivitel	Bemeneti nyomás 25bar

Rendelési kulcs

		MU304 - 114 - 0,5/10 - P - A1
	11/4"	114
Csatlakozás	11/2"	112
Nyomástartomány	0,5...10bar	0,5/10
	0,5...16bar	0,5/16
Tartály	Műanyag tartály (Üresen hagyni)	
	Műanyag tartály védőkosárral	P
	Fémtartály	M
Leeresztőszelep	félautomata leeresztőszelep (Üresen hagyni)	
	automatikus leeresztőszelep	A1

+36 20 461 3279
hungary@stasto.eu
© STASTO Automatizálás Kft.

Méretrajz

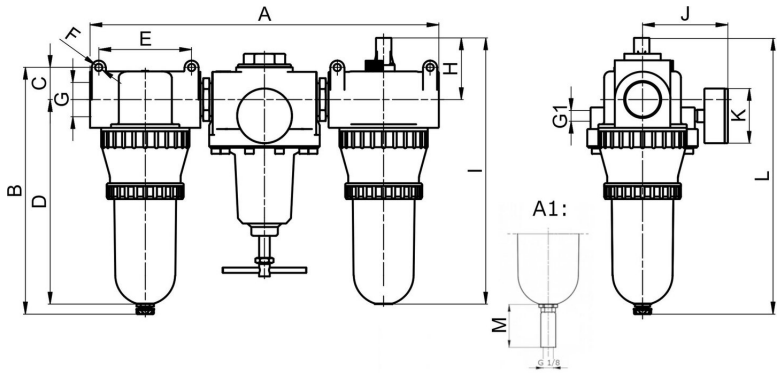

A1: automatikus leeresztőszelep

Csatlakozás G	A	B	C	D	E	F	G1	H	I	J	K	L	M
G11/4"	431	280	36,5	232	105	8,5	G1/4"	70	302	97	63	313,5	34
G11/2"	395	280	36,5	232	105	8,5	G1/4"	70	302	97	63	313,5	34

Csatlakozás	Átfolyás 6 bar-nál* [Nl/min]	max. bemeneti nyomás [bar]	Nyomástartomány [bar]	Tömeg [kb. kg]	Típus
G11/4"	5500	16	0,5...10	3,8	MU304-114-0,5/10
G11/4"	5500	16	0,5...10	4,3	MU304-114-0,5/10-P
G11/4"	5500	20	0,5...16	4,1	MU304-114-0,5/16-M
G11/2"	5500	16	0,5...10	3,6	MU304-112-0,5/10
G11/2"	5500	16	0,5...10	4,1	MU304-112-0,5/10-P
G11/2"	5500	20	0,5...16	4,0	MU304-112-0,5/16-M
*Átfolyási adatok 8bar bemeneti nyomás, 6bar és 1bar kimeneti nyomás esetén Nyomásesés					

Átfolyási diagramm, Olajozó működési küszöbértéke

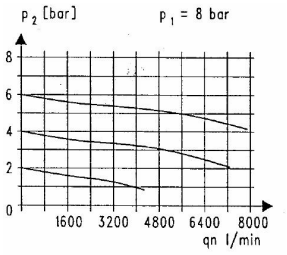

Átfolyási diagramm

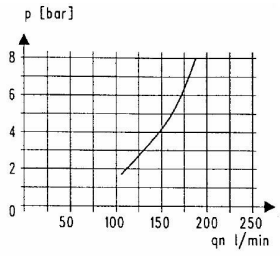

Olajozó működési küszöbértéke

Tartozékok

Megnevezés	Típus
Tartószög nyomásszabályozókhoz	MMB04-34/112

Ábrák nem kötelező érvényűek
A konstrukció-, méret- és anyagváltoztatások fenntartva.

© STASTO Automatizálás Kft.