Partnership. With Guarantee.

Údržbová jednotka G11/4"...G11/2"
Série Gold MU304

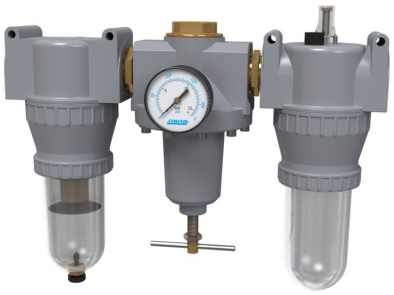

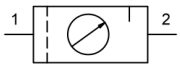

Konstrukční provedení	Membránový regulátor tlaku se sekundárním odvětráním, Filtr na principu odstředivé síly, Sintrovaná filtrační vložka, Proporcionální olejovač, Plnění oleje pod tlakem možné
Připojení	G11/4"...G11/2" podle ISO228/1
Materiály	Těleso Zinkový tlakový odlitek, Nádoba na olej a kondenzát Polykarbonát nebo Kov
Funkce	Regulace tlaku s filtrací a obohacením stlačeného vzduchu olejem
Filtrační vložka	40µm
Způsob upevnění	Montáž do potrubního systému nebo Nástěnná montáž pomocí montážního úhelníku
Montážní poloha	vertikální, Vypouštěcí šroub dole
Médium	Stlačený vzduch
Doporučení oleje	HP32A (Teplotní rozsah 0...50°C), NR32 (Teplotní rozsah -35...85°C)
Dávkování oleje	1...2 kapek/min při Q_N = 1000 Nl/min
Teplota média	s plastovou nádobou 0...+60°C, s kovovou nádobou 0...+60°C (s odpovídajícím způsobem upraveným stlačeným vzduchem -10...+60°C)
Teplota okolí	s plastovou nádobou 0...+60°C, s kovovou nádobou -10...+60°C
Vstupní tlak	1,5...16bar resp. 1,5...20bar hlasitý tabulka, s automatickým vypouštěcím ventilem 1,5...16bar
Regulační rozsahy	0,5...10bar a 0,5...16bar s kovovou nádobou (0,5...3/ 0,5...6 na vyžádání)
Směr průtoku	je označeno šipkou
Rozsah dodávky	včetně manometr
Speciální provedení	Vstupní tlak 25bar

Objednací klíč

		MU304 - 114 - 0,5/10 - P - A1
Připojení	11/4"	114
	11/2"	112
Tlakový rozsah	0,5...10bar	0,5/10
	0,5...16bar	0,5/16
Nádoba	Plastová nádoba (Nechat prázdné)	
	Plastová nádoba s ochranným košem	P
	Kovová nádoba	M
Vypouštěcí ventil	poloautomatický vypouštěcí ventil (Nechat prázdné)	
	automatický vypouštěcí ventil	A1

+43 512 52076
austria@stasto.eu
© STASTO Automation KG

Rozměrový výkres

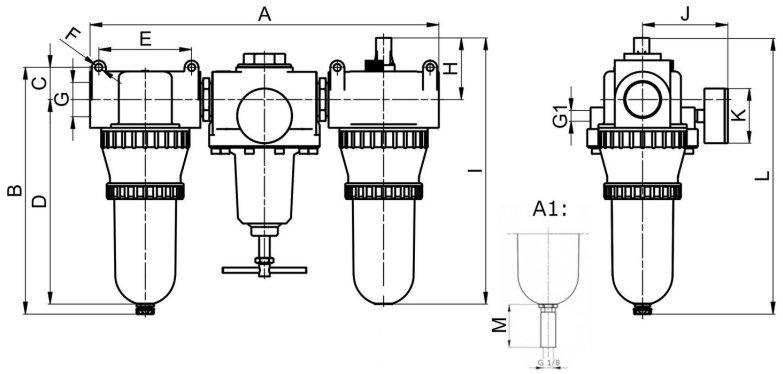

A1: automatický vypouštěcí ventil

Připojení G	A	B	C	D	E	F	G1	H	I	J	K	L	M
G11/4"	431	280	36,5	232	105	8,5	G1/4"	70	302	97	63	313,5	34
G11/2"	395	280	36,5	232	105	8,5	G1/4"	70	302	97	63	313,5	34

Připojení	Průtok při 6 baru* [Nl/min]	max. vstupní tlak [bar]	Tlakový rozsah [bar]	Hmotnost [cca kg]	Typ
G11/4"	5500	16	0,5...10	3,8	MU304-114-0,5/10
G11/4"	5500	16	0,5...10	4,3	MU304-114-0,5/10-P
G11/4"	5500	20	0,5...16	4,1	MU304-114-0,5/16-M
G11/2"	5500	16	0,5...10	3,6	MU304-112-0,5/10
G11/2"	5500	16	0,5...10	4,1	MU304-112-0,5/10-P
G11/2"	5500	20	0,5...16	4,0	MU304-112-0,5/16-M

*Průtokové údaje při vstupním tlaku 8bar, výstupním tlaku 6bar a 1bar pokles tlaku

Průtokový diagramm, Prahová hodnota sepnutí olejovače

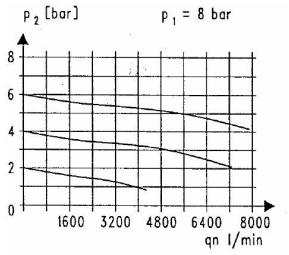

Průtokový diagramm

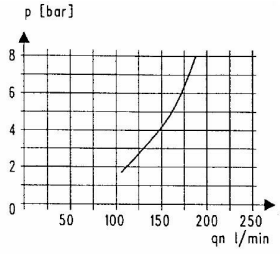

Prahová hodnota sepnutí olejovače

Příslušenství

Označení	Typ
Přídržný úhel pro regulátory tlaku	MMB04-34/112

Ilustrace nezávazné
Změny konstrukce, rozměrů a materiálu vyhrazeny

+43 512 52076
austria@stasto.eu

© STASTO Automation KG