Partnership. With Guarantee.

Fini filter
Serija FI04



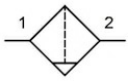

Konstrukcija	Fini filter, Filtrirni element borosilikat-aluminij Izvedba Plastična posoda oziroma z zaščitno košaro - polavtomatski izpustni ventil oziroma avtomatski izpustni ventil Izvedba Kovinska posoda - Ročni izpustni ventil oziroma avtomatski izpustni ventil
Funkcija	Filtriranje stisnjenega zraka, za ločevanje najfinejših oljnih delcev
Filtrirni vložek	0,01µm, preostala vsebnost olja 0,01ppm, izkoristek 99,9999%
Priključek	G1/4"...G1" po ISO228/1
Materiali	Ohišje Cinkov tlačni liv (cinkov tlačni ulitek), Posoda za kondenzat Polikarbonat ali Kovina, Tesnilo NBR
Medij	Stisnjen zrak
Temperatura medija	z plastično posodo 0...+60°C, z kovinsko posodo 0...+60°C (z ustrezno pripravljanim stisnjenim zrakom -10...+60°C)
Temperatura okolice	z plastično posodo 0...60°C, z kovinsko posodo -10...60°C
Vhodni tlak	1,5...16bar oziroma 1,5...25bar glasno tabela, z avtomatskim izpustnim ventilom 4...12bar
Smer pretoka	je označeno s puščico
Način pritrditve	Vgradnja v cevni sistem ali Stenska pritrditev s pomočjo pritrdilnega kotnika
Položaj vgradnje	navpično, Izpustni vijak spodaj
Navodilo za uporabo	Za zaščito filtrskih vložkov je treba predhodno vgraditi standardni filter ali predfilter.. Ob zagonu naprave je treba tlak počasi povečevati, da se filtrirni vložki ne poškodujejo.. Priporočena menjava filtrirnega elementa pri padcu tlaka = 0,35bar

+43 512 52076
austria@stasto.eu
© STASTO Automation KG

Tipski ključ

	FI04-	38	H	-	P	-	F0,01	-	A
	G1/4"	14							
	G3/8"	38							
	G1/2"	12							
	G3/4"	34							
Priključek	G1"	10							
	Standardno (Pustite prazno)								
Pretok	visoka pretočna vrednost		H						
	Plastična posoda (Pustite prazno)								
	Plastična posoda z zaščitno košaro				P				
Posoda	Kovinska posoda				M				
Filtrirni vložek	0,01µm						F0,01		
	polavtomatski izpustni ventil oziroma Ročni izpustni ventil (Pustite prazno)								
Izpustni ventil	avtomatski izpustni ventil								A

Mere risbe

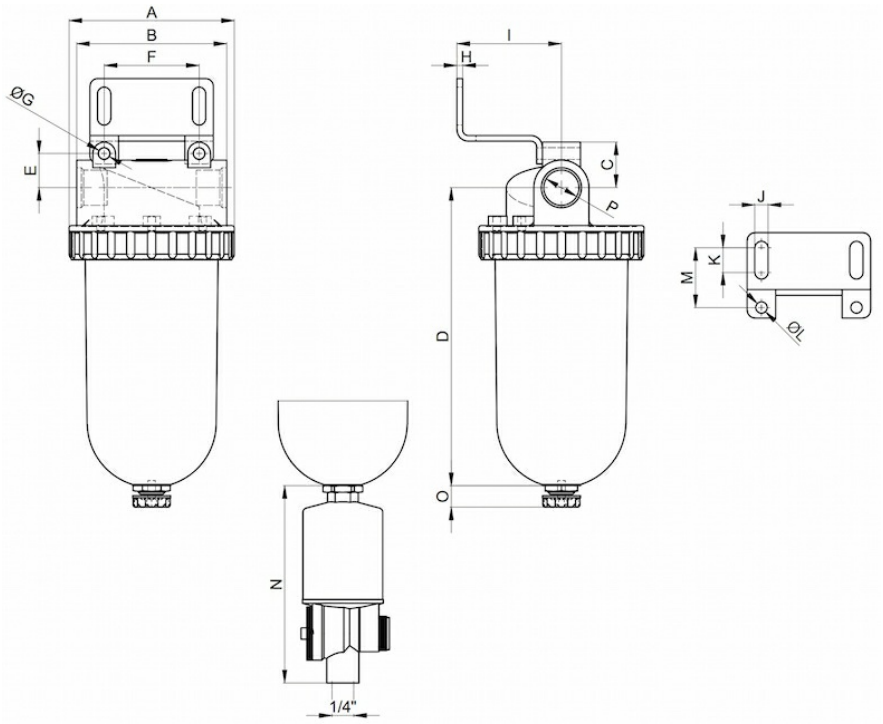

Priključek P	A	B	C	D	E	F	G	H	I	J	K	L	M	N	O	Tip
G1/4"	57	55	19	120	14	38	5,3	3	40	5,4	8	M5	24	104	11,5	FI04-14
G3/8"	57	48	19	120	14	38	5,3	3	40	5,4	8	M5	24	104	11,5	FI04-38
G3/8"	76	70	22	134	16	50	6,2	3	53	7	13	M6	31,5	104	11,5	FI04-38H
G1/2"	87	79	24	157	18	50	6,2	3	55	7	13	M6	31,5	104	11,5	FI04-12
G3/4"	133	133	36	204	29	97	8,4	3	74	8,4	16	M8	35,5	104	11,5	FI04-34
G1"	133	121	36	204	29	97	8,4	3	74	8,4	16	M8	35,5	104	11,5	FI04-10

+43 512 52076
austria@stasto.eu

© STASTO Automation KG

Priključek	Pretok pri 6 bar* [Nl/min]	maks. vhodni tlak [bar]	Teža [kg]	Tip
G1/4"	380	16	0,40	FI04-14-F0,01
G1/4"	380	16	0,45	FI04-14-P-F0,01
G1/4"	380	25	0,46	FI04-14-M-F0,01
G3/8"	380	16	0,37	FI04-38-F0,01
G3/8"	380	16	0,42	FI04-38-P-F0,01
G3/8"	380	25	0,43	FI04-38-M-F0,01
G3/8"	380	16	0,6	FI04-38H-F0,01
G3/8"	380	16	0,7	FI04-38H-P-F0,01
G3/8"	380	25	0,7	FI04-38H-M-F0,01
G1/2"	850	16	0,9	FI04-12-F0,01
G1/2"	850	16	1,1	FI04-12-P-F0,01
G1/2"	850	25	1,1	FI04-12-M-F0,01
G3/4"	4000	16	2,0	FI04-34-F0,01
G3/4"	4000	25	2,7	FI04-34-M-F0,01
G1"	4000	16	1,8	FI04-10-F0,01
G1"	4000	25	2,5	FI04-10-M-F0,01
*Pretok pri vhodnem tlaku 6bar in padcu tlaka 0,2bar - 6bar/Δp=0,2bar				

Dodatna oprema

Oznaka	Tip
Zadrževalni kot (kompletno) za G1/4" in G3/8" (Tip FI04-38)	MMB04-14/38-F0,01
Zadrževalni kot (kompletno) za G3/8" (Tip FI04-38H) in G1/2	MMB04-38H/12-F0,01
Zadrževalni kot (kompletno) za G3/4" in G1"	MMB04-34/10-F0,01

Ilustracije nezavezujoče
Pridržujemo si pravico do konstrukcijskih, dimenzijskih in materialnih sprememb