Partnership. With Guarantee.

3/2 - Potni koaksialni ventil - pilotno krmiljen, DN32
Serija CVTE3/CVFE3-32

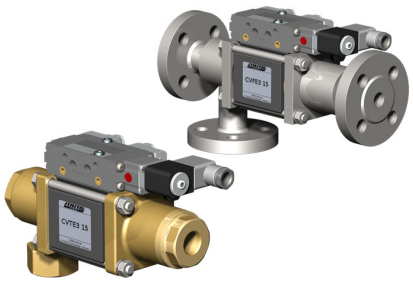

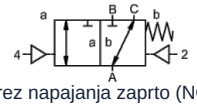

brez napajanja zaprto (NC)

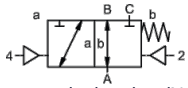

brez napajanja odprt (NO)

Oznaka tipa	CVTE3-32, CVFE3-32, z pilotnim ventilom CVTE3-P-32, CVFE3-P-32
Konstrukcija	3/2-potni koaksialni ventil, pilotno krmiljen, normalno zaprt brez napajanja ali brez napetosti odprto
Način delovanja	razbremenjen tlaka, z vzmetnim vračanjem, ne brez prekrivanja
Nazivni premer	DN 32mm
Priključek	CVTE3: G11/4"...G11/2", CVFE3: Prirobnice PN16/40/100, Posebne prirobnice in -navoji na zahtevo
Tlačno območje	0...16, 0...40, 0...63 ali 0-100bar, A → B maks. 100bar / B → A maks. 16bar / A → C maks. 100bar / C → A maks. 100bar
Protitlak	P2 > P1, glej tlačno območje
Materiali	izbirno Telo Medenina, Medenina nikljana, Jeklo nikljano, Jeklo pocinkano, brez barvnih kovin ali Nerjavno jeklo Sedež ventila Plastika na kovini, Tesnilni materiali PTFE, NBR, FPM, CR, EPDM Podatki o materialih izvedb se nanašajo izključno na priključne dele ventila, ki so v stiku z medijem
Mediji	plinast - tekoče - onesnaženo - visoko viskozen - želatinast - pastozno
Smer pretoka	glej tlačno območje
Način pritrditve	Montaža v togi cevni sistem, pritrdilni kotnik na povpraševanje
Položaj vgradnje	poljubno
Vakuum Stopnja puščanja	< 10^{-6}mbar*l*s^{-1}
Kv-vrednost	18,9m^3/h
Preklopni cikli	150/min.
Preklopni čas	VKLOPEN 100...3000ms, ZAPRTO 100...3000ms
Dušenje	VKLOPEN/ZAPRTO: z dušenjem pilotnega ventila
Temperatura medija	z prirobničenim pilotnim ventilom do +60°C (Pilotni ventil izven temperaturnega območja temperatura medija maks. 160°C)
Temperatura okolice	z prirobničenim pilotnim ventilom do +50°C
Ročna zasilna aktivacija	preko pilotnega ventila
Prevzemi	na povpraševanje LR/DNV/EN10204
Teža	CVTE3 8,5kg, CVFE3 10,2kg
Opcije	Preizkusi – vakuum z certifikatom, Končno stikalo induktivno (Zapiralni ventil PNP- Icomatic/Balluf), Končno stikalo induktivno NAMUR (+ Preklopni ojačevalnik), Končno stikalo mehansko (Preklopni kontakt), Priključki za izpiranje, priključki za puščanje, Izvedba ATEX Ex II 2G Ex h IIC T6...T3 Gb / Ex II 2D Ex h IIIC T-40°C...+195°C Db

Vrsta napetosti	Izmenična in enosmerna napetost

+43 512 52076
austria@stasto.eu
© STASTO Automation KG

Standardna napetost	230V/50Hz, 24VDC, dovoljeno nihanje napetosti ±10%
Posebne napetosti	na povpraševanje
Poraba moči	DC: 4,8W (2,5W na povpraševanje), AC: Zatezna moč 11,0VA, Zadrževalna moč 8,5VA
Delovni cikel	100% (Neprekinjeno obratovanje)
Stopnja zaščite	IP65 v skladu z EN 60529 pri pravilno montirani napravi vtičnice (Zaščita pred vdorom prahu in brizgajočo vodo)
Obseg dobave	vklj. vtičnica naprave po EN175301-803-oblika B oziroma Industrijska izvedba - kabelski vhod M16x1,5
opcijsko	Magnetna tuljava M12-DESINA, Magnetna tuljava M12-VDMA
Dodatna oprema	Svetleči konektor z varistorjem
Zaščita pred eksplozijo opcijsko	ATEX Ex II 2G Ex mb IIC T5 Gb, Ex II 2D Ex mb tb IIIC T95°C IP66 Db Poraba moči 24VDC: 3,25W, 230VAC: 2,90W
	Krmiljenje pnevmatsko
Območje krmilnega tlaka	4...8bar
Poraba zraka	23,0cm³/Hod
Hitrost preklapljanja	Glavni ventil brezstopenjsko nastavljiv prek dušilk pilotnega ventila
Krmiljenje	prednostno prek 5/2-potnega pilotni ventil
Priključna shema	co-ax/NAMUR, (ISO 1 na zahtevo)
Krmilni priključki	2/4: G1/8" (G1/4" na zahtevo)
	Krmiljenje hidravlično
Območje krmilnega tlaka	15...30bar/30...60bar
Krmiljenje	prednostno prek 4/2-potnega pilotni ventil
Krmilni priključki	X/Y: G1/4" (NPT 1/4 na zahtevo)
Podatki za naročanje	Nazivni premer, Priključek, Funkcija NC/NO, Obratovalni tlak, Pretok, Medij, Temperatura medija, Temperatura okolice, Nazivna napetost, Nazivna napetost Končno stikalo, Krmiljenje, Tlačni priključek A, B ali C
Navodilo za uporabo	Tehnična zasnova ventilov se izvede glede na medij in specifično uporabo, kar lahko povzroči odstopanja od splošnih podatkov, navedenih v podatkovnem listu, glede izvedbe, tesnilnih materialov in karakterističnih vrednosti.. Pri netočnih ali nepopolnih podatkih za naročilo oz. podatkih o uporabi obstaja nevarnost napačne tehnične dimenzioniranosti ventilov za želeni namen uporabe. To lahko povzroči, da so fizikalne in/ali kemijske lastnosti uporabljenih materialov ali tesnil za predvideni namen uporabe nezadostne.

Dimenzije

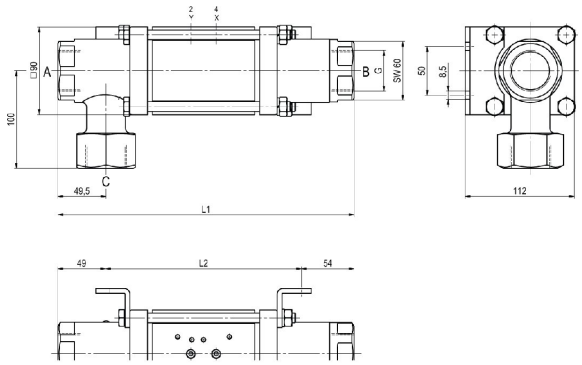

CVTE3-32 Funkcija NC

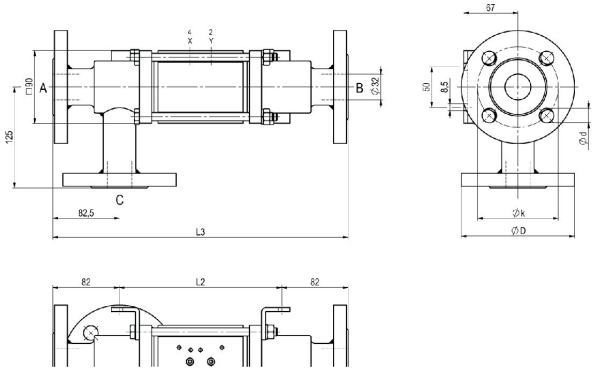

CVFE3-32 Funkcija NO

Vgradne dolžine	L1	L2	L3
Standardno	304	201	365
z 1/2 induktivnima končnima stikaloma	311	208	372
z tlačna mazalna glava	341	238	402
z mehanskimi končnimi stikali	339	236	400

Prirobnica PN	DIN	ØD	Øk	Ød
16	EN 1092-1	140	100	18
40	EN 1092-1	140	100	18
100	EN 1092-1	155	110	22

Montažne kote je treba naročiti ločeno

Pilotni ventili



Pilotni ventil ABS56
5/2-potni ventil NAMUR
elektropnevmatski
G1/4, z dušilniki izpuha
p = 4...10bar

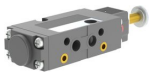

Pilotni ventil
5/2-potni ventil NAMUR
elektropnevmatski
G1/8, z dušilniki izpuha
p = 4...10bar



Pilotni ventil
5/2-potni ventil ISO1
elektropnevmatski
G1/4
p = 4...10bar



Pilotni ventil
5/2-potni ventil co-ax
elektropnevmatski
G1/4
p = 4...10bar

Električni priključki



električni priključek
Magnetna tuljava M12x1



električni priključek
Vtič Form B DIN EN 175301-803
oziroma Industrijska izvedba

+43 512 52076
austria@stasto.eu
© STASTO Automation KG

Končno stikalo



Icomatic Plastična izvedba
M12x1, DC 10...60V
AC 15...250V
-25...+85°C



Balluff Kovinska izvedba
M12x1, DC 10...30V
-25...+70°C



Honeywell
Preklopni kontakt

Ilustracije nezavezujoče
Pridržujemo si pravico do sprememb konstrukcije, mer in materialov.

+43 512 52076
austria@stasto.eu
© STASTO Automation KG