3/2 - Utas koaxiális szelep - külső vezérlésű, DN32
Sorozat CVTE3/CVFE3-32

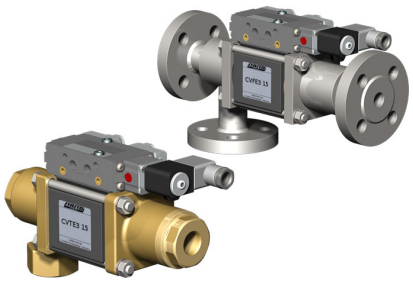

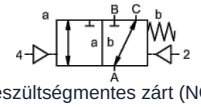

feszültségmentes zárt (NC)

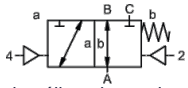

áramtalan állapotban nyitott (NO)

Típusmegjelölés	CVTE3-32, CVFE3-32, pilótaszeleppel CVTE3-P-32, CVFE3-P-32
Kivitel	3/2-utas koaxiális szelep, külső vezérlésű, áramtalan állapotban zárt vagy áramtalan nyitott
Működési elv	nyomásmentesített, rugó-visszatérítéssel, nem átfedésmentes
Névleges átmérő	DN 32mm
Csatlakozás	CVTE3: G11/4"...G11/2", CVFE3: Karimák PN16/40/100, Egyedi karimák és -menetek kérésre
Nyomástartomány	0...16, 0...40, 0...63 vagy 0-100bar, A → B max. 100bar / B → A max. 16bar / A → C max. 100bar / C → A max. 100bar
Ellennyomás	P2 > P1, lásd Nyomástartomány
Anyagok	választhatóan Testház Sárgaréz, Sárgaréz nikkelezett, Acél nikkelezett, Acél horganyzott, színesfémmentes vagy Rozsdamentes acél Szelepülék Műanyag fémre szerelve, Tömítőanyagok PTFE, NBR, FPM, CR, EPDM Az egyes kivitelek anyagmegadásai kizárólag a közeggel érintkező szelepcsatlakozó alkatrészekre vonatkoznak.
Közegek	gáz halmazállapotú - folyékony - szennyezett - nagy viszkozitású - kocsonyás - pasztaszerű
Áramlási irány	lásd Nyomástartomány
Rögzítési mód	Beépítés merev csővezetékrendszerbe, Rögzítőkonzol kérésre
Beépítési helyzet	tetszőleges
Vákuum Szivárgási ráta	< 10^{-6}mbar*l*s^{-1}
Kv-érték	18,9m^3/h
Kapcsolási ciklusok	150/min.
Kapcsolási idő	BEKIAPCSOLVA 100...3000ms, ZÁRVA 100...3000ms
Csillapítás	BEKIAPCSOLVA/ZÁRVA: a pilot szelep fojtásával
Közeg hőmérséklete	-val/-vel karimás pilot szeleppel -ig/-áig +60°C (Elővezérlő szelep a hőmérséklet-tartományon kívül Közeg hőmérséklete max. 160°C)
Környezeti hőmérséklet	-val/-vel karimás pilot szeleppel -ig/-áig +50°C
Kézi vészműködtetés	pilótaszelepen keresztül
Átvételek	kérésre LR/DNV/EN10204
Tömeg	CVTE3 8,5kg, CVFE3 10,2kg
Opciók	Vákuumvizsgálatok tanúsítvánnyal, Végálláskapcsoló induktív (Záró (NC) PNP- Icomatic/Balluf), Végálláskapcsoló induktív NAMUR (+ Kapcsolóerősítő), Végálláskapcsoló mechanikus (Váltóérintkező), Öblítőcsatlakozások, Szivárgó csatlakozások, Kivitel ATEX Ex II 2G Ex h IIC T6...T3 Gb / Ex II 2D Ex h IIIC T-40°C...+195°C Db

+36 20 461 3279
hungary@stasto.eu
© STASTO Automatizálás Kft.

Feszültségnem	Váltó- és egyenfeszültség
Standard feszültség	230V/50Hz, 24VDC, megengedett feszültségingadozás ±10%
Egyedi feszültségek	kérésre
Teljesítményfelvétel	DC: 4,8W (2,5W kérésre), AC: Meghúzási teljesítmény 11,0VA, Tartóerő 8,5VA
Bekapcsolási időtartam	100% (Folyamatos üzem)
Védettségi fokozat	IP65 az EN 60529 szerint szakszerűen felszerelt készülékcsatlakozó esetén (Védelem porbehatolás és fröccsenő víz ellen)
Szállítási terjedelem	tart. készülékcsatlakozó aljzat szerint EN175301-803-Form B illetve Ipari kivitel - Kábelbevezetés M16x1,5
opcionális	Mágnesszelep tekercs M12-DESINA, Mágnesszelep tekercs M12-VDMA
Kiegészítő berendezések	Világító csatlakozódugó varisztorral
Robbanásvédelem opcionális	ATEX Ex II 2G Ex mb IIC T5 Gb, Ex II 2D Ex mb tb IIIC T95°C IP66 Db Teljesítményfelvétel 24VDC: 3,25W, 230VAC: 2,90W
	Vezérlés pneumatikus
Vezérlőnyomás-tartomány	4...8bar
Levegőszükséglet	23,0cm³/Löket
Kapcsolási sebesség	Főszelep a pilot szelep fojtásain keresztül fokozatmentesen szabályozható
Vezérlés	lehetőleg 5/2-utas felett pilot szelep
Csatlakozási rajz	co-ax/NAMUR, (ISO 1 kérésre)
Vezérlőcsatlakozások	2/4: G1/8" (G1/4" kérésre)
	Vezérlés hidraulikus
Vezérlőnyomás-tartomány	15...30bar/30...60bar
Vezérlés	előnyösen 4/2-utas felett pilot szelep
Vezérlőcsatlakozások	X/Y: G1/4" (NPT 1/4 kérésre)
Rendelési adatok	Névleges átmérő, Csatlakozás, Funkció NC/NO, Üzemi nyomás, Átfolyási mennyiség, Közeg, Közeg hőmérséklete, Környezeti hőmérséklet, Névleges feszültség, Névleges feszültség Végálláskapcsoló, Vezérlés, Nyomáscsatlakozás A, B vagy C
Alkalmazási megjegyzés	A szelepek műszaki kialakítása a közegtől és az alkalmazástól függően történik, ami az adatlapban megadott általános adatoktól eltérésekhez vezethet a kivitel, a tömítőanyagok és a jellemző értékek tekintetében.. Pontatlan vagy hiányos rendelési adatok, illetve alkalmazási adatok esetén fennáll a veszélye annak, hogy a szelepek műszaki méretezése a kívánt felhasználási célhoz nem megfelelő lesz.. Ez azt eredményezheti, hogy a felhasznált anyagok vagy tömítések fizikai és/vagy kémiai tulajdonságai a tervezett felhasználási célra nem megfelelőek..

+36 20 461 3279
hungary@stasto.eu
© STASTO Automatizálás Kft.

Méretek

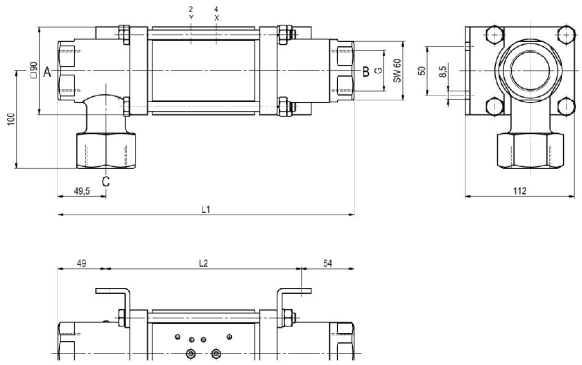

CVTE3-32 Funkció NC

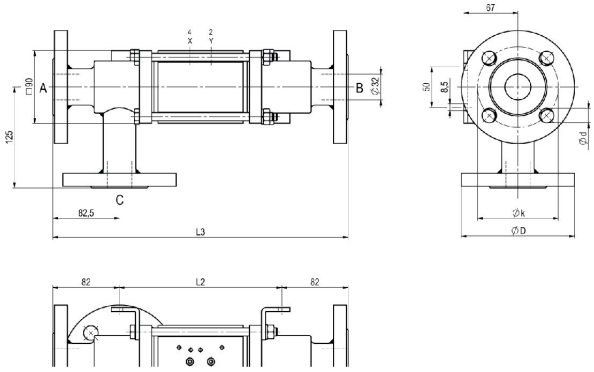

CVFE3-32 Funkció NO

Beépítési hosszok	L1	L2	L3
Standard	304	201	365
induktív végálláskapcsolókkal 1/2-vel	311	208	372
-val/-vel nyomókenő fej	341	238	402
mechanikus végálláskapcsolókkal	339	236	400

Karima PN	DIN	ØD	Øk	Ød
16	EN 1092-1	140	100	18
40	EN 1092-1	140	100	18
100	EN 1092-1	155	110	22

A rögzítőkonzolokat külön kell megrendelni

Vezérlőszelepek



Elővezérlő szelep ABS56
5/2-utas szelep NAMUR
elektropneumatikus
G1/4, kipufogó fojtókkal
p = 4...10bar



Elővezérlő szelep
5/2-utas szelep NAMUR
elektropneumatikus
G1/8, kipufogó fojtókkal
p = 4...10bar



Elővezérlő szelep
5/2-utas szelep ISO1
elektropneumatikus
G1/4
p = 4...10bar



Elővezérlő szelep
5/2-utas szelep co-ax
elektropneumatikus
G1/4
p = 4...10bar

Elektromos csatlakozások



elektromos csatlakozás
Mágnesszeleptekercs M12x1



elektromos csatlakozás
B forma csatlakozó DIN EN 175301-803
illetve Ipari kivitel

+36 20 461 3279
hungary@stasto.eu
© STASTO Automatizálás Kft.

Végálláskapcsoló



Icomatic Műanyag kivitel
M12x1, DC 10...60V
AC 15...250V
-25...+85°C



Balluff Fém kivitel
M12x1, DC 10...30V
-25...+70°C



Honeywell
Váltóérintkező

Ábrák nem kötelező érvényűek
A konstrukció-, méret- és anyagváltoztatások joga fenntartva

+36 20 461 3279
hungary@stasto.eu
© STASTO Automatizálás Kft.