Partnership. With Guarantee.

3/2 - Wege-Coaxialventil - fremdgesteuert, DN32
Serie CVTE3/CVFE3-32

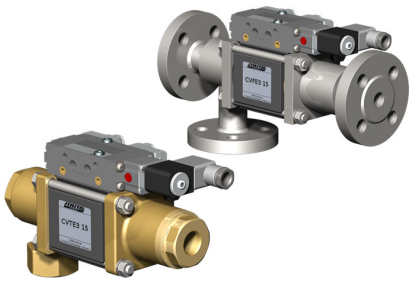

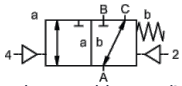

stromlos geschlossen (NC)

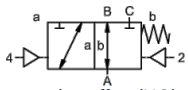

stromlos offen (NO)

Typenbezeichnung	CVTE3-32, CVFE3-32, mit Pilotventil CVTE3-P-32, CVFE3-P-32
Bauart	3/2-Wege-Coaxialventil, fremdgesteuert, stromlos geschlossen oder stromlos offen
Wirkungsweise	druckentlastet, mit Federrückstellung, nicht überschneidungsfrei
Nennweite	DN 32mm
Anschluss	CVTE3: G11/4"...G11/2", CVFE3: Flansche PN16/40/100, Sonderflansche und -gewinde auf Anfrage
Druckbereich	0...16, 0...40, 0...63 oder 0-100bar, A → B max. 100bar / B → A max. 16bar / A → C max. 100bar / C → A max. 100bar
Gegendruck	P2 > P1, siehe Druckbereich
Werkstoffe	wahlweise Körper Messing, Messing vernickelt, Stahl vernickelt, Stahl verzinkt, buntmetallfrei oder Edelstahl Ventilsitz Kunststoff auf Metall, Dichtwerkstoffe PTFE, NBR, FPM, CR, EPDM Die Werkstoffangaben der Ausführungen beziehen sich ausschließlich auf die mit dem Medium in Berührung kommenden Ventilanschlussteile
Medien	gasförmig - flüssig - verschmutzt - hochviskos - gallertartig - pastenförmig
Durchflussrichtung	siehe Druckbereich
Befestigungsart	Einbau in starres Leitungssystem, Befestigungswinkel auf Anfrage
Einbaulage	beliebig
Vakuum Leckrate	< 10^{-6}mbar*l*s^{-1}
Kv-Wert	18,9m^3/h
Schaltspiele	150/min.
Schaltzeit	AUF 100...3000ms, ZU 100...3000ms
Dämpfung	AUF/ZU: über Drosseln des Pilotventils
Mediumstemperatur	mit angeflanschtem Pilotventil bis +60°C (Pilotventil außerhalb des Temperaturbereichs Mediumstemperatur max. 160°C)
Umgebungstemperatur	mit angeflanschtem Pilotventil bis +50°C
Handnotbetätigung	über Pilotventil
Abnahmen	auf Anfrage LR/DNV/EN10204
Gewicht	CVTE3 8,5kg, CVFE3 10,2kg
Optionen	Prüfungen-Vakuum mit Zertifikat, Endschalter induktiv (Schließer PNP- Icomatic/Balluf), Endschalter induktiv NAMUR (+ Schaltverstärker), Endschalter mechanisch (Wechsler), Spülanschlüsse, Leckanschlüsse, Ausführung ATEX Ex II 2G Ex h IIC T6...T3 Gb / Ex II 2D Ex h IIIC T-40°C...+195°C Db

Spannungsart	Wechsel- und Gleichspannung
Standardspannung	230V/50Hz, 24VDC, zul. Spannungsschwankung ±10%

+43 512 52076
austria@stasto.eu
© STASTO Automation KG

Sonderspannungen	auf Anfrage
Leistungsaufnahme	DC: 4,8W (2,5W auf Anfrage), AC: Anzugsleistung 11,0VA, Halteleistung 8,5VA
Einschaltdauer	100% (Dauerbetrieb)
Schutzart	IP65 nach EN 60529 bei ordnungsgemäß montierter Gerätesteckdose (Schutz gegen Staubeintritt und Strahlwasser)
Lieferumfang	inkl. Gerätesteckdose nach EN175301-803-Form B bzw. Industrieform - Kabeleingang M16x1,5
optional	Magnetspule M12-DESINA, Magnetspule M12-VDMA
Zusatzeinrichtungen	Leuchtstecker mit Varistor
Explosionsschutz optional	ATEX Ex II 2G Ex mb IIC T5 Gb, Ex II 2D Ex mb tb IIIC T95°C IP66 Db Leistungsaufnahme 24VDC: 3,25W, 230VAC: 2,90W
	Ansteuerung pneumatisch
Steuerdruckbereich	4...8bar
Luftbedarf	23,0cm³/Hub
Schaltgeschwindigkeit	Hauptventil über Drosseln des Pilotventils stufenlos regulierbar
Steuerung	vorzugsweise über 5/2-Wege Pilotventil
Anschlussbild	co-ax/NAMUR, (ISO 1 auf Anfrage)
Steueranschlüsse	2/4: G1/8" (G1/4" auf Anfrage)
	Ansteuerung hydraulisch
Steuerdruckbereich	15...30bar/30...60bar
Steuerung	vorzugsweise über 4/2-Wege Pilotventil
Steueranschlüsse	X/Y: G1/4" (NPT 1/4 auf Anfrage)
Bestellangaben	Nennweite, Anschluss, Funktion NC/NO, Betriebsdruck, Durchflussmenge, Medium, Mediumstemperatur, Umgebungstemperatur, Nennspannung, Nennspannung Endschalter, Ansteuerung, Druckanschluss A, B oder C
Anwendungshinweis	Die technische Auslegung der Ventile erfolgt medien- und anwendungsspezifisch, was zu Abweichungen von den auf dem Datenblatt genannten allgemeinen Angaben im Hinblick auf Ausführung, Dichtwerkstoffe und Kenngrößen führen kann. Bei ungenauen oder unvollständigen Bestellangaben bzw. Anwendungsdaten besteht die Gefahr einer für den gewünschten Einsatzzweck falschen technischen Auslegung der Ventile. Dies kann zur Folge haben, dass die physikalischen und / oder chemischen Eigenschaften der verwendeten Werkstoffe oder Dichtungen für den beabsichtigten Einsatzzweck unzureichend sind.

+43 512 52076
austria@stasto.eu
© STASTO Automation KG

Abmessungen

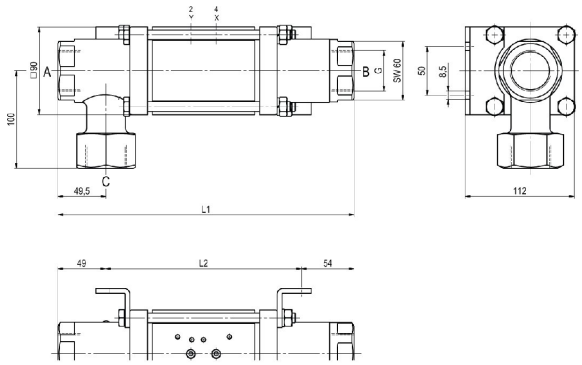

CVTE3-32 Funktion NC

Baulängen	L1	L2	L3
Standard	304	201	365
mit 1/2 induktiven Endschaltern	311	208	372
mit Druckschmierkopf	341	238	402
mit mechanischen Endschaltern	339	236	400

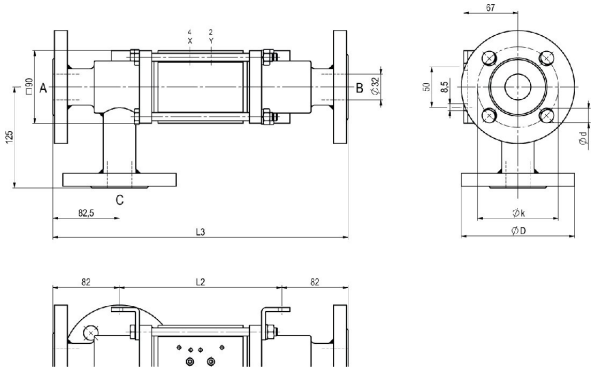

CVFE3-32 Funktion NO

Flansch PN	DIN	ØD	Øk	Ød
16	EN 1092-1	140	100	18
40	EN 1092-1	140	100	18
100	EN 1092-1	155	110	22

Befestigungswinkel sind separat zu bestellen

Pilotventile



Pilotventil ABS56
5/2-Wege Ventil NAMUR
elektropneumatisch
G1/4, mit Abluftdrosseln
p = 4...10bar

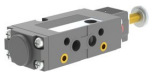

Pilotventil
5/2-Wege Ventil NAMUR
elektropneumatisch
G1/8, mit Abluftdrosseln
p = 4...10bar



Pilotventil
5/2-Wege Ventil ISO1
elektropneumatisch
G1/4
p = 4...10bar



Pilotventil
5/2-Wege Ventil co-ax
elektropneumatisch
G1/4
p = 4...10bar

Elektrische Anschlüsse



elektrischer Anschluss
Magnetspule M12x1



elektrischer Anschluss
Form B Stecker DIN EN 175301-803
bzw. Industrieform

+43 512 52076
austria@stasto.eu
© STASTO Automation KG

Endschalter



Icomatic Kunststoffausführung
M12x1, DC 10...60V
AC 15...250V
-25...+85°C



Balluff Metallausführung
M12x1, DC 10...30V
-25...+70°C



Honeywell
Wechsler

Abbildungen unverbindlich
Konstruktions-, Maß- und Werkstoffänderungen vorbehalten

+43 512 52076
austria@stasto.eu
© STASTO Automation KG