Partnership. With Guarantee.

Filtrirni regulator tlaka
Serija Gold FR04



Plastična posoda



Zaščitna košara



Kovinska posoda

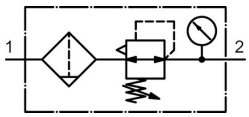

Konstrukcija	Membranski regulator tlaka s sekundarnim odzračevanjem, Filter na principu centrifugalne sile, Sintrni filtrirni element Izpustni ventil: Filtrirni regulator tlaka s plastično posodo oziroma z zaščitno košaro polavtomatski izpustni ventil, z kovinsko posodo Ročni izpustni ventil
Priključek	G3/4"...G1" po ISO228/1
Materiali	Ohišje Cinkov tlačni liv (cinkov tlačni ulitek), Posoda za kondenzat Polikarbonat ali Kovina, Tesnila NBR
Funkcija	Regulacija sekundarnega tlaka in filtriranje stisnjenega zraka
Filtrirni vložek	40µm
Način pritrditve	Vgradnja v cevni sistem ali Stenska pritrditev s pomočjo pritrdilnega kotnika
Položaj vgradnje	navpično, Izpustni ventil spodaj
Medij	Stisnjen zrak
Temperatura medija	z plastično posodo 0...+60°C, z kovinsko posodo 0...+60°C (z ustrezno pripravljanim stisnjenim zrakom -20...+60°C)
Temperatura okolice	z plastično posodo 0...+60°C, z kovinsko posodo -20...+60°C
Vhodni tlak	1,5...16bar oziroma 1,5...25bar glasno tabela, z avtomatskim izpustnim ventilom 1,5...16bar
Regulacijska območja	0,5...10bar in 0,5...16bar z kovinsko posodo (0,5...3/ 0,5...6 na povpraševanje)
Smer pretoka	je označeno s puščico
Obseg dobave	vključno manometer

+43 512 52076
austria@stasto.eu
© STASTO Automation KG

Tipski ključ

		FR04 - 34 H - 0,5/10 - P - A
	3/4"	34
Priključek	1"	10
Pretok	visoka pretočna zmogljivost	H
Tlačno območje	0,5...3bar	0,5/3
	0,5...6bar	0,5/6
	0,5...10bar	0,5/10
	0,5...16bar	0,5/16
Posoda	Plastična posoda (Pustite prazno)	
	Plastična posoda z zaščitno košaro	P
	Kovinska posoda	M
Izpustni ventil	polavtomatski izpustni ventil (Pustite prazno)	
	avtomatski izpustni ventil	A1

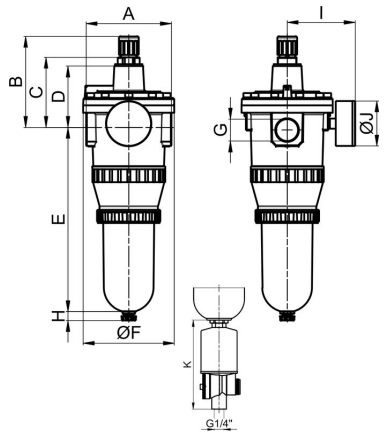

Priključek G	A	B	C	D	E	ØF	H	I	ØJ	K	Teža [pribl. kg]	Tip
G3/4"	129	129	100	88	250	125	13	93	63	104	3,1	FR04-34H-0,5/10
G3/4"	129	129	100	88	250	125	13	93	63	104	3,3	FR04-34H-0,5/10-P
G3/4"	129	129	100	88	250	125	13	93	63	104	3,2	FR04-34H-0,5/10-M
G1"	117	129	100	88	250	125	13	93	63	104	3,0	FR04-10H-0,5/10
G1"	117	129	100	88	250	125	13	93	63	104	3,2	FR04-10H-0,5/10-P
G1"	117	129	100	88	250	125	13	93	63	104	3,1	FR04-10H-0,5/10-M

Priključek	Pretok* [Nl/min]	maks. vhodni tlak [bar]	Tlačno območje [bar]	Tip
G3/4"	12000	16	0,5...10	FR04-34H-0,5/10-P
G3/4"	12000	25	0,5...16	FR04-34H-0,5/10-M
G1"	12000	16	0,5...10	FR04-10H-0,5/10
G1"	12000	16	0,5...10	FR04-10H-0,5/10-P
G1"	12000	25	0,5...16	FR04-10H-0,5/10-M

*Podatki o pretoku pri vhodnem tlaku 8bar, izhodnem tlaku 6bar in 1bar padec tlaka

+43 512 52076
austria@stasto.eu

© STASTO Automation KG

Diagram pretoka

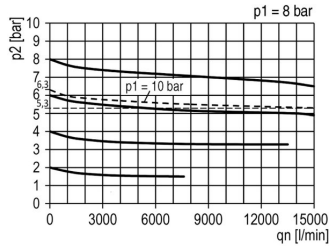

Dodatna oprema

Oznaka	Tip
Zadrževalni kot	MMP04-34/112

Ilustracije nezavezujoče
Pridržujemo si pravico do konstrukcijskih, dimenzijskih in materialnih sprememb

+43 512 52076
austria@stasto.eu
© STASTO Automation KG