Partnership. With Guarantee.

Zespół przygotowania powietrza G1"
Seria MU203





Konstrukcja	Membranowy regulator ciśnienia z odpowietrzeniem wtórnym, Filtr z zasadą siły odśrodkowej, Spiekany wkład filtracyjny, półautomatyczny zawór spustowy, Olejarka proporcjonalna i Własne zużycie powietrza przez maks. 0,5Nl/min
Funkcja	Regulacja ciśnienia z filtracją i wzbogacaniem sprężonego powietrza olejem
Wkład filtracyjny	5µm
Przyłącze	G1" wg ISO228/1
Materiały	Obudowa Aluminium, Zbiornik oleju i kondensatu Poliwęglan lub Metal, Uszczelnienia NBR, Pokrętło POM
Medium	Sprężone powietrze
Temperatura medium	z zbiornikiem z tworzywa sztucznego 0...+60°C, z zbiornikiem metalowym 0...+60°C (z odpowiednio przygotowanym sprężonym powietrzem -10...+60°C)
Temperatura otoczenia	z zbiornikiem z tworzywa sztucznego 0...+60°C, z metalowym zbiornikiem -10...+60°C
Ciśnienie wejściowe	maksymalny 16bar, z automatycznym zaworem spustowym 1,5...16bar
Zakresy regulacji	0,5...10bar (0,1...3bar / 0,2...6bar / 0,5...16bar na zapytanie)
Kierunek przepływu	jest oznaczone strzałką
Rodzaj mocowania	Montaż w systemie przewodów lub Mocowanie ścienne za pomocą kątownika mocującego
Pozycja montażowa	pionowy, Śruba spustowa na dole
Blokada	Regulacja ciśnienia może zostać zablokowana przez wciśnięcie pokrętła obrotowego
Zakres dostawy	włącznie z manometr
Zalecenie dotyczące oleju	HP32A (Zakres temperatury 0...50°C), NR32 (Zakres temperatury -35...85°C)

+48 22 412 14 50
poland@stasto.eu
© STASTO Automation Sp.z o.o.

Klucz typowy

		MU203 - 10 H - 0,5/3 - P - A
Przyłącze	1"	10
Przepływ	wysoka wydajność przepływu	H
Zakres ciśnienia	0,1...3bar	0,1/3
	0,2...6bar	0,2/6
	0,5...10bar	0,5/10
	0,5...16bar	0,5/16
Zbiornik	Zbiornik z tworzywa sztucznego (Pozostawić puste)	
	Zbiornik z tworzywa sztucznego z koszem ochronnym	P
	Zbiornik metalowy	M
Zawór spustowy	półautomatyczny zawór spustowy (Pozostawić puste)	
	automatyczny zawór spustowy	A

Rysunek wymiarowy, Parametry charakterystyczne

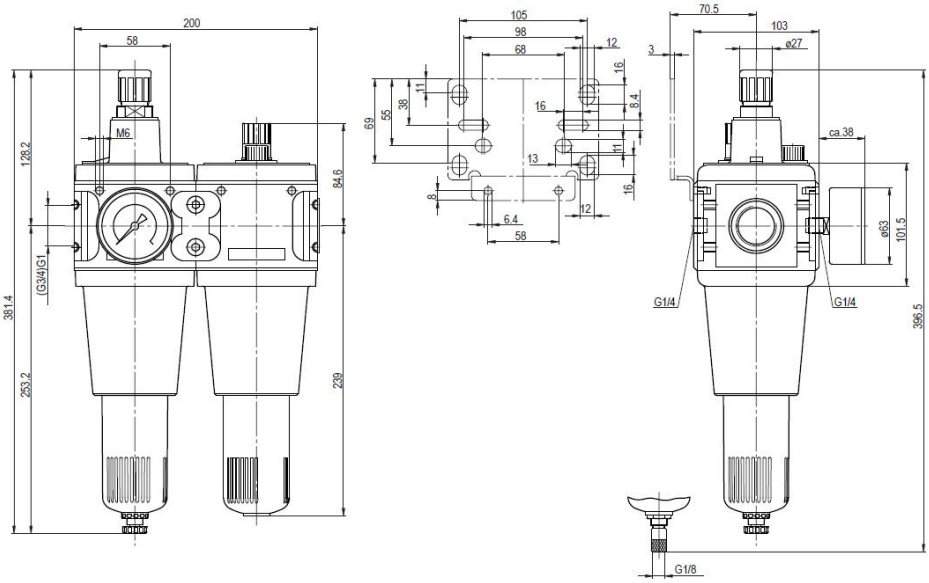

półautomatyczny zawór spustowy

automatyczny zawór spustowy

Przyłącze	Przepływ przy 6 bar* [Nl/min]	maks. ciśnienie wejściowe [bar]	Zakres ciśnienia [bar]	Typ
G1"	10500	16	0,5...10	MU203-10H-0,5/10
G1"	10500	16	0,5...10	MU203-10H-0,5/10-P
G1"	10500	16	0,5...10	MU203-10H-0,5/10-M

*Wartości przepływu przy ciśnieniu wejściowym 8bar, ciśnieniu wyjściowym 6bar i 1bar Spadek ciśnienia

+48 22 412 14 50
poland@stasto.eu

© STASTO Automation Sp.z o.o.

Wykres przepływu, Próg zadziałania smarownicy

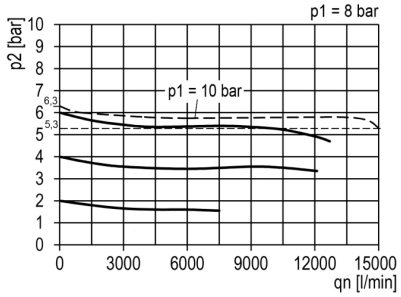

Wykres przepływu

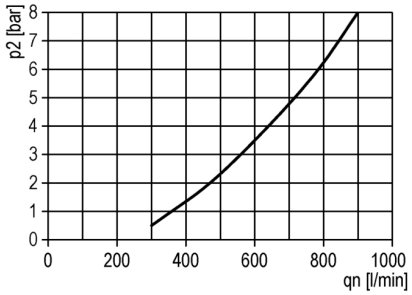

Próg zadziałania smarownicy

Akcesoria

Nazwa	Typ
Kątownik mocujący z 2 śrubami	MMB03-34VH/10H

Ilustracje niewiążące
Zastrzega się możliwość zmian konstrukcyjnych, wymiarowych i materiałowych

+48 22 412 14 50
poland@stasto.eu
© STASTO Automation Sp.z o.o.