Partnership. With Guarantee.

Regulator tlaka 1"
Serija R



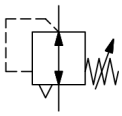

Konstrukcija	Membranski regulator tlaka z sekundarnim odzračevanjem
Priključek	G1" po ISO228/1
Materiali	Ohišje acetalna smola (POM), Navojni priključki Medenina, Tesnila NBR
Funkcija	Regulacija sekundarnega tlaka
Način pritrditve	Vgradnja v cevni sistem ali Stenska pritrditev s pomočjo pritrdilnega kotnika
Položaj vgradnje	poljubno
Medij	filtriran in naoljen ali nenaoljen stisnjen zrak
Temperatura medija	+5...+50°C
Temperatura okolice	+5...+50°C
Vhodni tlak	maks. 12,5bar
Regulacijska območja	glej "Naročniški ključ"
Smer pretoka	je označeno s puščico
Obseg dobave	vključno manometer Ø50mm

Naročniški ključ

		R - 10 - 04 - R
Priključek	1"	10
Tlačno območje	0,5...4bar	04
	0,5...8bar	08
	0,5...12bar	12
Sekundarno odzračevanje	z sekundarnim odzračevanjem	R

+43 512 52076
austria@stasto.eu
© STASTO Automation KG

Dimenzije

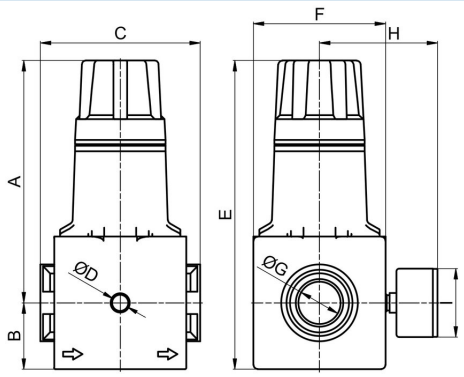

Priključek G	A	B	C	D	E	F	H	I	Teža [pribl. kg]	Tip
G1"	173,5	47,5	115	G1/4"	221	95	~85	50	1,83	R-10-..-R

Diagram pretoka

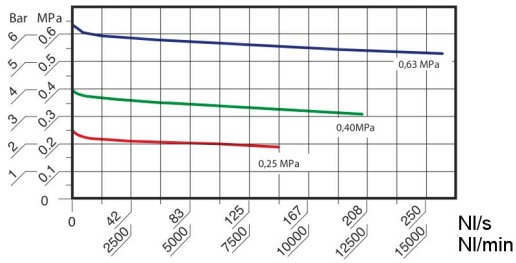

Vhodni tlak = 10bar

Regulacijsko vedenje

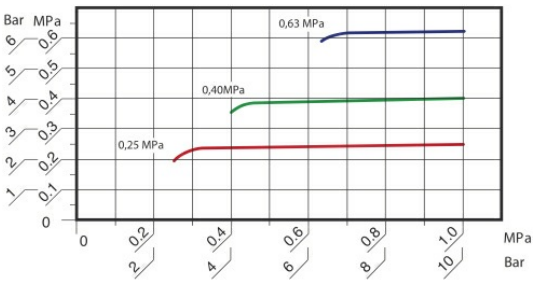

Pretok konstanten = 1500Nl/min
horizontalna os: Vhodni tlak
vertikalna os: Izhodni tlak

Dodatna oprema

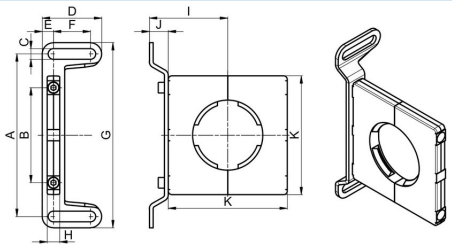

A	B	C	D	E	F	G	H	I	J	K	Tip
130	76	8,5	47,5	9	29,5	148	10	62,5	15	95	K-WBF-A

Ilustracije nezavezujoče
Pridržujemo si pravico do konstrukcijskih, dimenzijskih in materialnih sprememb

+43 512 52076
austria@stasto.eu
© STASTO Automation KG