Partnership. With Guarantee.

Regulator ciśnienia z brązu czerwonego
Seria PR04



Konstrukcja	Regulator ciśnienia bez odpowietrzenia wtórnego z wbudowanym sitkiem dokładnym na wejściu, Regulacja ciśnienia nad wrzeciono niewznoszące się
Funkcja	Regulacja ciśnienia wtórnego
Przyłącze	Kołnierze DN15...DN100 wg EN1092 PN16 wzgl. PN40
Przyłącze manometru	G1/4" wg ISO228/1
Materiały	Korpus i pokrywa sprężyny Brąz czerwony, Filtr dokładny 1.4404, Uszczelnienia i membrany EPDM wzgl. FKM
Zakres zastosowania	media gazowe i ciekłe, które nie oddziałują agresywnie na zastosowane materiały (nie nadaje się do pary wodnej)
Temperatura medium	patrz tabela
Temperatura otoczenia	-10...+95°C
Ciśnienie wejściowe	maks. 16bar wzgl. 40bar
Zakres regulacji	patrz tabela
Kierunek przepływu	jest oznaczone strzałką
Rodzaj mocowania	Montaż w sztywnym systemie przewodów
Pozycja montażowa	dowolny
Zakres dostawy	bez Manometr

+48 22 412 14 50
poland@stasto.eu
© STASTO Automation Sp.z o.o.

Tabela:

DN	Uszczelnienie	Kołnierz	Ciśnienie wejściowe maks. [bar]	Zakres regulacji [bar]	Temperatura medium [°C]	Typ
15...50	EPDM	PN16	16	0,5...2	-20...120	PR04-..-0.5/2
15...100	EPDM	PN16	16	1...8	-20...120	PR04-..-1/8
15...50	EPDM	PN16	16	5....15	-20...95	PR04-..-5/15
15...50	FKM	PN16	16	0,5...2	-10...120	PR04-..-0.5/2-V
15...100	FKM	PN16	16	1...8	-10...120	PR04-..-1/8-V
15...50	FKM	PN16	16	5....15	-10...95	PR04-..-5/15-V
15...50	EPDM	PN40	25	0,5...2	-20...120	PR04-..40-0.5/2
15...100	EPDM	PN40	40	1...8	-20...120	PR04-..40-1/8
15...50	EPDM	PN40	40	5....15	-20...95	PR04-..40-5/15
15...50	FKM	PN40	25	0,5...2	-10...120	PR04-..40-0.5/2-V
15...80	FKM	PN40	40	1...8	-10...120	PR04-..40-1/8-V
15...50	FKM	PN40	40	5....15	-10...95	PR04-..40-5/15-V

Wymiary

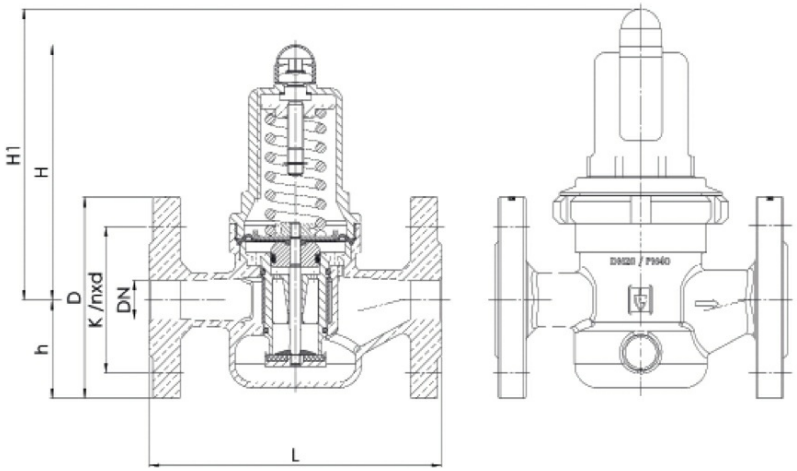

Zakres ciśnienia 1..8bar/5...15bar

DN	D	H	h	K	L	nxd PN16	nxd PN40	Rozmiar oczek Filtr dokładny [mm]	Wartość Kvs [m^3/h]	Masa [ok. kg]	Typ
15	95	102	46	65	130	4xM12	4xM12	0,6	3	2,7	PR04-15..-1/8(5/15)
20	105	130	50	75	150	4xM12	4xM12	0,6	5,8	4,2	PR04-20..-1/8(5/15)
25	115	130	55	85	160	4xM12	4xM12	0,6	6,7	4,7	PR04-25..-1/8(5/15)
32	140	130	68	100	180	4xM16	4xM16	0,6	7,6	5,9	PR04-32..-1/8(5/15)
40	150	165	73	110	200	4xM16	4xM16	0,75	12,5	8,6	PR04-40..-1/8(5/15)
50	165	165	80	125	230	4xM16	4xM16	0,75	15	10,5	PR04-50..-1/8(5/15)
65	185	235	89	145	290	4xM16	8xM16	0,75	40	20,0	PR04-65..-1/8
80	200	235	96	160	310	8xM16	8xM16	0,75	50	22,0	PR04-80..-1/8
100	220	320	112	180	350	8xM16	-	0,75	80	40,0	PR04-100-1/8

+48 22 412 14 50
poland@stasto.eu

© STASTO Automation Sp.z o.o.

Zakres ciśnienia 0,5...2bar

DN	D	H1	h	K	L	nxd PN16 / PN40	Rozmiar oczek Filtr dokładny [mm]	Wartość Kvs [m³/h]	Masa [ok. kg]	Typ
15	95	128	46	65	130	4xM12	0,6	3	2,9	PR04-15..-0.5/2
20	105	150	50	75	150	4xM12	0,6	5,8	4,6	PR04-20..-0.5/2
25	115	150	55	85	160	4xM12	0,6	6,7	5,1	PR04-25..-0.5/2
32	140	150	68	100	180	4xM16	0,6	7,6	6,3	PR04-32..-0.5/2
40	150	185	73	110	200	4xM16	0,75	12,5	9,3	PR04-40..-0.5/2
50	165	185	80	125	230	4xM16	0,75	15	11,2	PR04-50..-0.5/2

Wykres przepływu

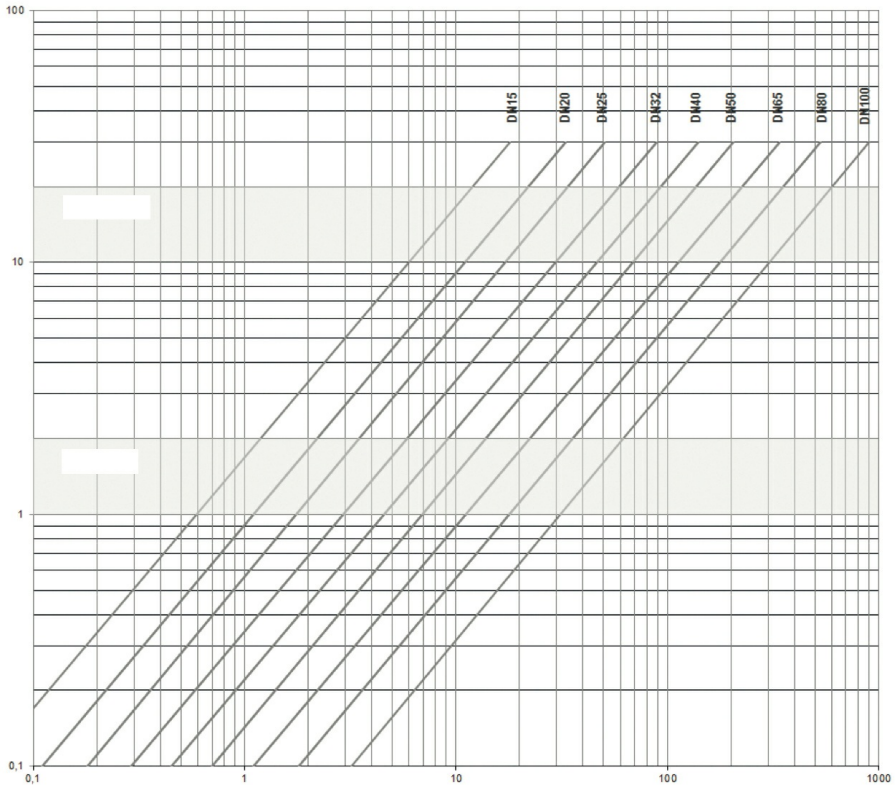

Oś pionowa: Prędkość przepływu w m/s
Oś pozioma: Natężenie przepływu w m³/h

W przypadku cieczy nie należy przekraczać prędkości przepływu 2 m/s.
W przypadku sprężonego powietrza nie należy przekraczać prędkości przepływu 20 m/s.
Przy korzystaniu z wykresu dla sprężonego powietrza wydajność przepływu V należy zawsze podawać w m³ roboczych/h.. Przeliczenie na metry sześcienne robocze odbywa się poprzez podzielenie metrów sześciennych normalnych przez **Ciśnienie bezwzględne = Ciśnienie robocze + 1 [bar].**

Ilustracje niewiążące
Zastrzega się możliwość zmian konstrukcyjnych, wymiarowych i materiałowych

© STASTO Automation Sp.z o.o.