Partnership. With Guarantee.

Pretvornik tlaka G1/4"
Serija PT02



Konstrukcija	Tlačni pretvornik za splošne industrijske aplikacije z Vtičnica naprave po EN175301-803-oblika A
Priključek	G1/4" DIN 3852-E
Materiali	Tlačni priključek nerjavno jeklo 1.4404, Tlačni senzor nerjavno jeklo 1.4404, Ohišje merilnega pretvornika nerjavno jeklo 1.4404, Vtičnica naprave PA66, Tesnila NBR
Položaj vgradnje	poljubno
Merilno območje	glej Tabela Dimenzije in oznaka tipa
Natančnost	≤ ±1% razpona
Preobremenljivost	2-kratna končna vrednost merilnega območja, glej Tabela Dimenzije in oznaka tipa
Temperatura medija	0...+80°C
Temperatura okolice	0...+80°C
Napajalna napetost	8VDC ... 30VDC
Poraba toka	Signalni tok, maks. 25mA
Izhodni signal	analogno, Tok (2-žilni) 4mA ... 20mA
Obremenitev	(≤ (Napajalna napetost - 8V) / 0,02A)Ω
Stopnja zaščite	IP65 v skladu z EN 60529 pri pravilno montiranem kabelskem uvodu (zaščita pred vdorom prahu in brizgajočo vodo)
Presek kabla	maks. 1,5mm²
Premer kabla	6...8mm
Področje uporabe	plinasti in tekoči mediji, ki ne napadajo uporabljenih materialov
Teža	pribl. 80g
Obseg dobave	pretvornik tlaka vključno z vtičnico naprave po EN175301-803-oblika A
Posebna izvedba	Temperaturno območje -30...+100°C, Tesnilo FKM

+43 512 52076
austria@stasto.eu
© STASTO Automation KG

Dimenzije in Oznaka tipa

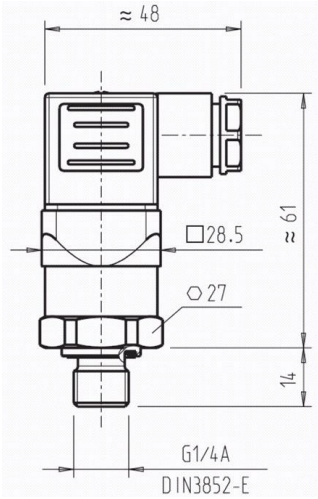

Priključek	Merilno območje [bar]	Preobremenljivost [bar]	Tip
G1/4"	0 ... 1	2	PT02-14N-001-420
G1/4"	0 ... 1,6	3,2	PT02-14N-1,6-420
G1/4"	0 ... 2,5	5	PT02-14N-2,5-420
G1/4"	0 ... 4	8	PT02-14N-004-420
G1/4"	0 ... 6	12	PT02-14N-010-420
G1/4"	0 ... 10 [1)]	20	PT02-14N-010-420
G1/4"	0 ... 16 [1)]	32	PT02-14N-016-420
G1/4"	0 ... 25 [1)]	50	PT02-14N-025-420
G1/4"	0 ... 40	80	PT02-14N-040-420
G1/4"	0 ... 60	120	PT02-14N-060-420
G1/4"	0 ... 100	200	PT02-14N-100-420
G1/4"	0 ... 160	320	PT02-14N-160-420
G1/4"	0 ... 250	500	PT02-14N-250-420
G1/4"	0 ... 400	800	PT02-14N-400-420
G1/4"	0 ... 600	1200	PT02-14N-600-420

[1)] Če se meri medij voda, je priporočljiva povišana meja preobremenitvenega tlaka.

Električni priključki



1 = L+, 2 = L-, 3 = Ni uporabljeno

Slike niso zavezujoče
Pridržujemo si pravico do sprememb konstrukcije, mer in materialov

+43 512 52076
austria@stasto.eu
© STASTO Automation KG