Partnership. With Guarantee.

Przetwornik ciśnienia G1/4"
Seria PT02



Konstrukcja	Przetwornik ciśnienia do ogólnych zastosowań przemysłowych z Gniazdo urządzenia zgodnie z EN175301-803-Form A
Przyłącze	G1/4" DIN 3852-E
Materiały	Przyłącze ciśnieniowe stal nierdzewna 1.4404, Czujnik ciśnienia stal nierdzewna 1.4404, Obudowa przetwornika pomiarowego stal nierdzewna 1.4404, Gniazdo urządzenia PA66, Uszczelnienia NBR
Pozycja montażowa	dowolny
Zakres pomiarowy	patrz Tabela Wymiary i oznaczenie typu
Dokładność	≤ ±1% zakresu
Przeciążalność	2-krotny końcowy zakres pomiarowy, patrz Tabela Wymiary i oznaczenie typu
Temperatura medium	0...+80°C
Temperatura otoczenia	0...+80°C
Zasilanie napięciowe	8VDC ... 30VDC
Pobór prądu	Prąd sygnałowy, maks. 25mA
Sygnał wyjściowy	analogowy, Prąd (2-przewodowy) 4mA ... 20mA
Obciążenie (VA)	(≤ (Zasilanie napięciowe - 8V) / 0,02A)Ω
Stopień ochrony	IP65 wg EN 60529 przy prawidłowo zamontowanym dławiku kablowym (ochrona przed wnikaniem pyłu i bryzgami wody)
Przekrój przewodu	maks. 1,5mm²
Średnica kabla	6...8mm
Zakres zastosowania	media gazowe i ciekłe, które nie oddziałują agresywnie na zastosowane materiały
Masa	ok. 80g
Zakres dostawy	Przetwornik ciśnienia włącznie z gniazdem urządzenia zgodnie z EN175301-803-Form A
Wykonanie specjalne	Zakres temperatury -30...+100°C, Uszczelnienie FKM

+48 22 412 14 50
poland@stasto.eu
© STASTO Automation Sp.z o.o.

Wymiary i Oznaczenie typu

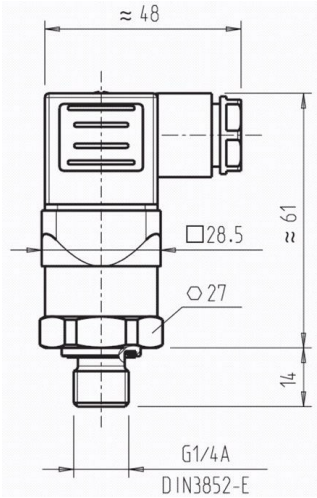

Przyłącze	Zakres pomiarowy [bar]	Przeciążalność [bar]	Typ
G1/4"	0 ... 1	2	PT02-14N-001-420
G1/4"	0 ... 1,6	3,2	PT02-14N-1,6-420
G1/4"	0 ... 2,5	5	PT02-14N-2,5-420
G1/4"	0 ... 4	8	PT02-14N-004-420
G1/4"	0 ... 6	12	PT02-14N-010-420
G1/4"	0 ... 10 [1)]	20	PT02-14N-010-420
G1/4"	0 ... 16 [1)]	32	PT02-14N-016-420
G1/4"	0 ... 25 [1)]	50	PT02-14N-025-420
G1/4"	0 ... 40	80	PT02-14N-040-420
G1/4"	0 ... 60	120	PT02-14N-060-420
G1/4"	0 ... 100	200	PT02-14N-100-420
G1/4"	0 ... 160	320	PT02-14N-160-420
G1/4"	0 ... 250	500	PT02-14N-250-420
G1/4"	0 ... 400	800	PT02-14N-400-420
G1/4"	0 ... 600	1200	PT02-14N-600-420

[1)] W przypadku pomiaru medium w postaci wody zaleca się podwyższoną granicę ciśnienia przeciążeniowego.

Przyłącza elektryczne



1 = L+, 2 = L-, 3 = Nie używane

Ilustracje niewiążące
Zastrzega się możliwość zmian konstrukcyjnych, wymiarowych i materiałowych

© STASTO Automation Sp.z o.o.