Partnership. With Guarantee.

Druckmessumformer G1/4"
Serie PT02



Bauart	Druckmessumformer für allgemeine industrielle Anwendungen mit Gerätesteckdose nach EN175301-803-Form A
Anschluss	G1/4" DIN 3852-E
Werkstoffe	Druckanschluss Edelstahl 1.4404, Drucksensor Edelstahl 1.4404, Gehäuse Messumformer Edelstahl 1.4404, Gerätesteckdose PA66, Dichtungen NBR
Einbaulage	beliebig
Messbereich	siehe Tabelle Abmessungen und Typenbezeichnung
Genauigkeit	≤ ±1% der Spanne
Überlastbarkeit	2-facher Messbereichsendwert, siehe Tabelle Abmessungen und Typenbezeichnung
Mediumstemperatur	0...+80°C
Umgebungstemperatur	0...+80°C
Spannungsversorgung	8VDC ... 30VDC
Stromaufnahme	Signalstrom, max. 25mA
Ausgangssignal	analog, Strom (2-Leiter) 4mA ... 20mA
Bürde	(≤ (Spannungsversorgung - 8V) / 0,02A)Ω
Schutzart	IP65 nach EN 60529 bei ordnungsgemäß montiertem Kabeleingang (Schutz gegen Staubeintritt und Spritzwasser)
Kabelquerschnitt	max. 1,5mm²
Kabeldurchmesser	6...8mm
Einsatzbereich	gasförmige und flüssige Medien, die die verwendeten Werkstoffe nicht angreifen
Gewicht	ca. 80g
Lieferumfang	Druckmessumformer inklusive Gerätesteckdose nach EN175301-803-Form A
Sonderausführung	Temperaturbereich -30...+100°C, Dichtung FKM

+43 512 52076
austria@stasto.eu
© STASTO Automation KG

Abmessungen und Typenbezeichnung

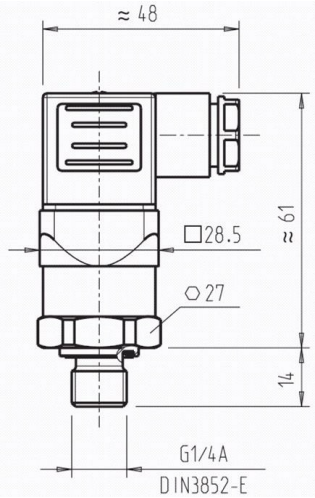

Anschluss	Messbereich [bar]	Überlastbarkeit [bar]	Type
G1/4"	0 ... 1	2	PT02-14N-001-420
G1/4"	0 ... 1,6	3,2	PT02-14N-1,6-420
G1/4"	0 ... 2,5	5	PT02-14N-2,5-420
G1/4"	0 ... 4	8	PT02-14N-004-420
G1/4"	0 ... 6	12	PT02-14N-010-420
G1/4"	0 ... 10 [1)]	20	PT02-14N-010-420
G1/4"	0 ... 16 [1)]	32	PT02-14N-016-420
G1/4"	0 ... 25 [1)]	50	PT02-14N-025-420
G1/4"	0 ... 40	80	PT02-14N-040-420
G1/4"	0 ... 60	120	PT02-14N-060-420
G1/4"	0 ... 100	200	PT02-14N-100-420
G1/4"	0 ... 160	320	PT02-14N-160-420
G1/4"	0 ... 250	500	PT02-14N-250-420
G1/4"	0 ... 400	800	PT02-14N-400-420
G1/4"	0 ... 600	1200	PT02-14N-600-420

[1)] Wird das Medium Wasser gemessen, empfiehlt sich eine erhöhte Überlast-Druckgrenze.

Elektrische Anschlüsse



1 = L+, 2 = L-, 3 = Nicht verwendet

Abbildungen unverbindlich
Konstruktions-, Maß- und Werkstoffänderungen vorbehalten

Version 8
138141 / Erzeugt 2026/42 DE
MADE IN EUROPE

+43 512 52076
austria@stasto.eu
© STASTO Automation KG