Partnership. With Guarantee.

Tlakový převodník G1/4"
Série PT02



Konstrukční provedení	Tlakový převodník pro všeobecné průmyslové aplikace s s Přístrojová zásuvka podle EN175301-803-Form A
Připojení	G1/4" DIN 3852-E
Materiály	Tlaková přípojka nerezová ocel 1.4404, Tlakový snímač nerezová ocel 1.4404, Skříň převodníku měřicího signálu nerezová ocel 1.4404, Přístrojová zásuvka PA66, Těsnění NBR
Montážní poloha	libovolně
Měřicí rozsah	vizte Tabulka Rozměry a typové označení
Přesnost	≤ ±1% rozsahu upnutí
Přetížitelnost	Dvojnásobná koncová hodnota měřicího rozsahu, vizte Tabulka Rozměry a typové označení
Teplota média	0...+80°C
Teplota okolí	0...+80°C
Napájecí napětí	8VDC ... 30VDC
Proudový odběr	Signální proud, max. 25mA
Výstupní signál	analogový, Proud (2vodičový) 4mA ... 20mA
Zátěž	(≤ (Napájecí napětí - 8V) / 0,02A)Ω
Stupeň krytí	IP65 podle EN 60529 při správně namontované kabelové vývodce (ochrana proti vniknutí prachu a stříkající vodě)
Průřez kabelu	max. 1,5mm²
Průměr kabelu	6...8mm
Oblast použití	plynná a kapalná média, která nenapadají použité materiály
Hmotnost	cca. 80g
Rozsah dodávky	Tlakový převodník včetně přístrojové zásuvky podle EN175301-803-Form A
Speciální provedení	Teplotní rozsah -30...+100°C, Těsnění FKM

+43 512 52076
austria@stasto.eu
© STASTO Automation KG

Rozměry a Typové označení

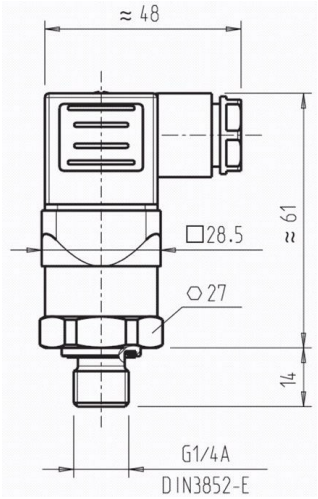

Připojení	Měřicí rozsah [bar]	Přetížitelnost [bar]	Typ
G1/4"	0 ... 1	2	PT02-14N-001-420
G1/4"	0 ... 1,6	3,2	PT02-14N-1,6-420
G1/4"	0 ... 2,5	5	PT02-14N-2,5-420
G1/4"	0 ... 4	8	PT02-14N-004-420
G1/4"	0 ... 6	12	PT02-14N-010-420
G1/4"	0 ... 10 [1)]	20	PT02-14N-010-420
G1/4"	0 ... 16 [1)]	32	PT02-14N-016-420
G1/4"	0 ... 25 [1)]	50	PT02-14N-025-420
G1/4"	0 ... 40	80	PT02-14N-040-420
G1/4"	0 ... 60	120	PT02-14N-060-420
G1/4"	0 ... 100	200	PT02-14N-100-420
G1/4"	0 ... 160	320	PT02-14N-160-420
G1/4"	0 ... 250	500	PT02-14N-250-420
G1/4"	0 ... 400	800	PT02-14N-400-420
G1/4"	0 ... 600	1200	PT02-14N-600-420

[1)] Pokud je měřeným médiem voda, doporučuje se zvýšená mez přetlakového tlaku.

Elektrické připojení



1 = L+, 2 = L-, 3 = Nepoužito

Vyobrazení nezávazné
Vyhrazujeme si právo na konstrukční, rozměrové a materiálové změny.

+43 512 52076
austria@stasto.eu
© STASTO Automation KG