Partnership. With Guarantee.

Krogelni ventili iz nerjavnega jekla z električnim pogonom 1/4" do 4"
Serija 8E002



Konstrukcija	Elektromotor z gonilom z dodatnim ročnim upravljanjem, Grelni element pogona in Nadzor navora
Priključek	RP1/4"...RP4" po ISO7/1
Materiali Standardna izvedba	Pogon: Ohišje polimerno PA6 oziroma PA66 Krogelni ventil: Ohišje in krogla iz nerjavnega jekla 1.4401, Krogelno tesnilo PTFE, Tesnilo vretena PTFE/FKM
Področje uporabe	plinasti in tekoči mediji, ki ne napadajo uporabljenih materialov
Temperatura medija	-20...+160°C
Temperatura okolice	-20...+55°C
Obratovalni tlak	0bar do Obratovalni tlak v skladu s tabelo in diagramom tlak–temperatura, primerno za grobi vakuum
Način pritrditve	Montaža v togi cevni sistem
Položaj vgradnje	poljubno, razen viseče navzdol

Električni podatki:

Vrsta napetosti	Izmenična in enosmerna napetost
Standardna napetost	glej tabelo "Električni podatki"
Dovoljeno nihanje napetosti	± 10%
Električni Priključek	nad kabelska uvodnica PG11
Končno izklapljanje položaja	nad vgrajena končna stikala
Delovni cikel	VB015 50% ED VB030, VB060 in VB110 75% ED (S3), vendar največ 100 preklopov na dan
Stopnja zaščite	VB015 IP65 oziroma vse druge velikosti IP67 v skladu z EN 60529 pri pravilno montiranem kabelskem uvodu (zaščita pred vdorom prahu in brizgajočo vodo)
Posebna izvedba	Akumulatorski paket za varnostni položaj, pozicioner
Navodilo za naročanje	Prosimo, da pri naročilu dodatno navedete obratovalni medij, obratovalni tlak in obratovalno temperaturo.
Navodilo za uporabo	Podatki o tlaku in temperaturi so maksimalne vrednosti za normalne pogoje, za mazalne ali nerazmaščevalne medije. Zlasti razmaščevalni mediji zmanjšajo navedene vrednosti in povečajo potreben vrtilni moment. Za te posebne primere priporočamo predhodno povpraševanje.

+43 512 52076
austria@stasto.eu
© STASTO Automation KG

Naročniški ključ

		8E002	001 -	1/4"
	12V/50-60Hz/12VDC	001		
	24V/50-60Hz/24VDC	002		
Napetost	100-240V/50-60Hz	004		
Priključek	RP1/4"		1/4"	
	RP3/8"		3/8"	
	RP1/2"		1/2"	
	RP3/4"		3/4"	
	RP1"		1"	
	RP11/4"		11/4"	
	RP11/2"		11/2"	
	RP2"		2"	
	RP21/2"		21/2"	
	RP3"		3"	
	RP4"		4"	

Dimenzije

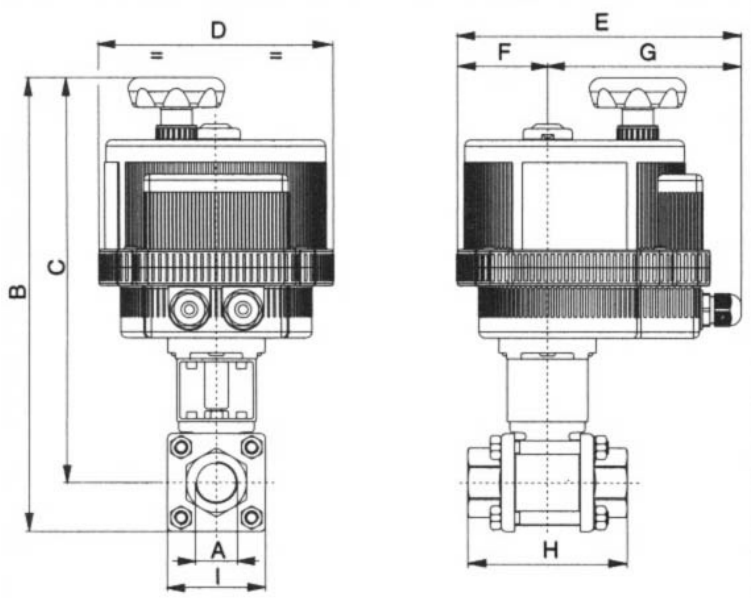

Priključek A	Nazivni premer DN[mm]	maks. obratovalni tlak [bar]	B	C	D	E	F	G	H	I	Kv-vrednost [m^3/h]	Teža [pribl. kg]	Tip pogona	Tip
RP1/4"	8	64	205	188	123	164	43	121	57	33	5,4	1,7	VB015	8E002...-1/4"
RP3/8"	10	64	205	188	123	164	43	121	57	33	6	1,7	VB015	8E002...-3/8"
RP1/2"	15	64	211	192	123	164	43	121	65	38	16,3	1,8	VB015	8E002...-1/2"
RP3/4"	20	40	252	229	123	164	43	121	76	47	29,5	2,0	VB015	8E002...-3/4"
RP1"	25	40	309	280	157	191	61	130	92	58	43	3,4	VB030	8E002...-1"
RP11/4"	32	25	317	283	157	191	61	130	107	67	89	3,8	VB030	8E002...-11/4"
RP11/2"	40	25	368	330	185	215	68	147	116	76	230	5,4	VB060	8E002...11/2"
RP2"	50	25	382	337	185	215	68	147	136	90	265	6,5	VB060	8E002...-2"
RP21/2"	65	16	434	367	211	237	84	153	154	134	540	13,1	VB110	8E002...-21/2"
RP3"	80	16	459	379	211	237	84	153	180	161	873	17,7	VB110	8E002...-3"
RP4"	100	16	510	415	211	237	84	153	217	190	1390	26,4	VB190	8E002...-4"

Električni podatki

Tip	Napetost	Poraba toka [A]	Nazivni navor [Nm]	Delovni cikel (S3)	Preklopni čas [Sek.]
VB015 -L-12	12V/50-60Hz/12VDC	1,2	15	AC 50% / DC 75%	10
VB015-L-24	24V/50-60Hz/24VDC	0,6	15	AC 50% / DC 75%	10
VB015-H	100-240V/50-60Hz	0,3-0,19	15	75%	10
VB030-L-12	12V/50-60Hz/12VDC	AC 2,2 / DC 1,8	30	50%	8
VB030-L	24V/50-60Hz/24VDC	AC 1,0 / DC 0,7	30	75%	8
VB030-H	100-240V/50-60Hz	0,4-0,2	30	75%	8
VB060-L-12	12V/50-60Hz/12VDC	AC 3,8 / DC 2,85	60	50%	9
VB060-L	24V/50-60Hz/24VDC	AC 1,8 / DC 1,2	60	75%	9
VB060-H	100-240V/50-60Hz	0,6-0,3	60	75%	9
VB110-L-12	12V/50-60Hz/12VDC	AC 2,2 / DC 1,8	110	50%	27
VB110-L	24V/50-60Hz/24VDC	AC 1 / DC 0,7	110	75%	27
VB110-H	100-240V/50-60Hz	0,4-0,2	110	75%	27
VB190-L-12	12V/50-60Hz/12VDC	AC 3,8 / DC 2,85	190	50%	27
VB190-L	24V/50-60Hz/24VDC	AC 1,8 / DC 1,2	190	75%	27
VB190-H	100-240V/50-60Hz	0,6-0,3	190	75%	27

Električni Primer priključitve VB015

Tip VB015-L

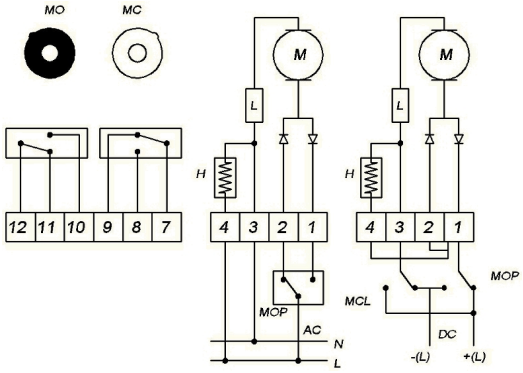

Tip VB015-H

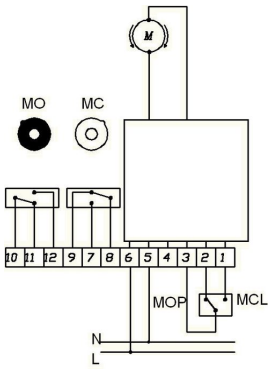

Položaj	Opis	Opomba
H	Gretje	Standardno
L	Omejevalnik navora	Standardno
MC	Povratne informacije o končnih položajih ZAPRTO	Standardno maks. 1A/250VAC-1A/30VDC
MO	Povratne informacije o končnih položajih VKLOPEN	Standardno maks. 1A/250VAC-1A/30VDC
MCL	Pogon ZAPRTO	
MOP	Pogon ODPRTO	

Električni Primer priključitve VB030 - VB190

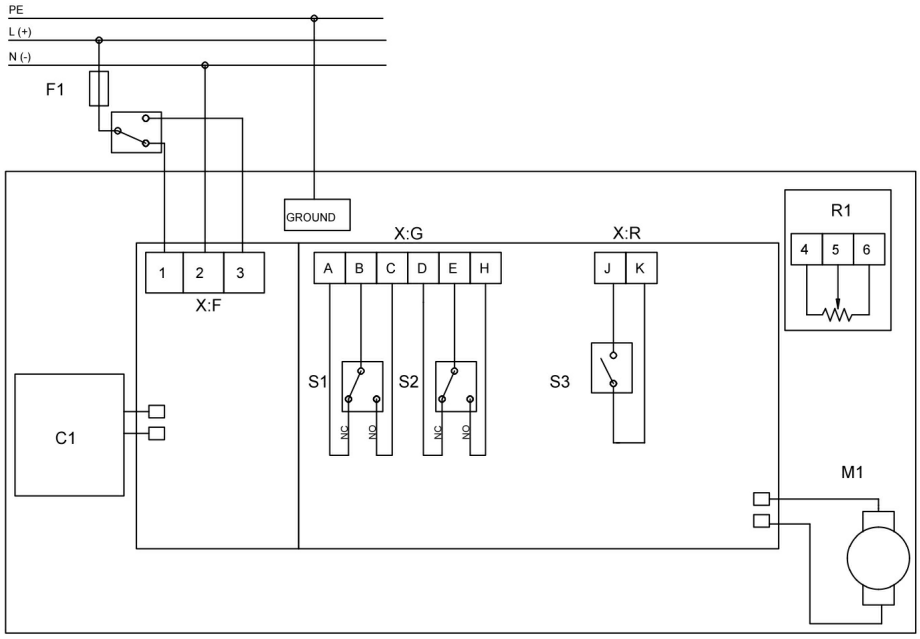

Položaj	Opis	Opomba
C1	Akumulatorski paket za varnostni položaj	opcijsko na voljo
R1	Potenciometer 5 KΩ/1W	opcijsko na voljo
S1	Povratne informacije o končnih položajih ZAPRTO	Standardno maks. 2A/250VAC-2A/30VDC
S2	Povratne informacije o končnih položajih VKLOPEN	Standardno maks. 2A/250VAC-2A/30VDC
S3	Sporočilo o napaki	Standardno maks. 1A/120VAC-2A/24VDC
X:F:1	Priključna sponka	Pogon ZAPRTO
X:F:2	Priključna sponka	
X:F:3	Priključna sponka	Pogon ODPRTO

2-Točkovno krmiljenje ali 3-točkovno krmiljenje s spremembo električnega priključka VB030 - VB190

3-točkovno krmiljenje

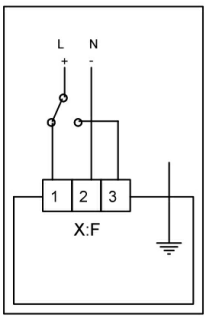

2-točkovno krmiljenje

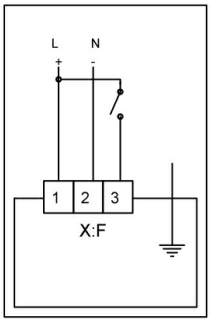

Diagram tlaka in temperature

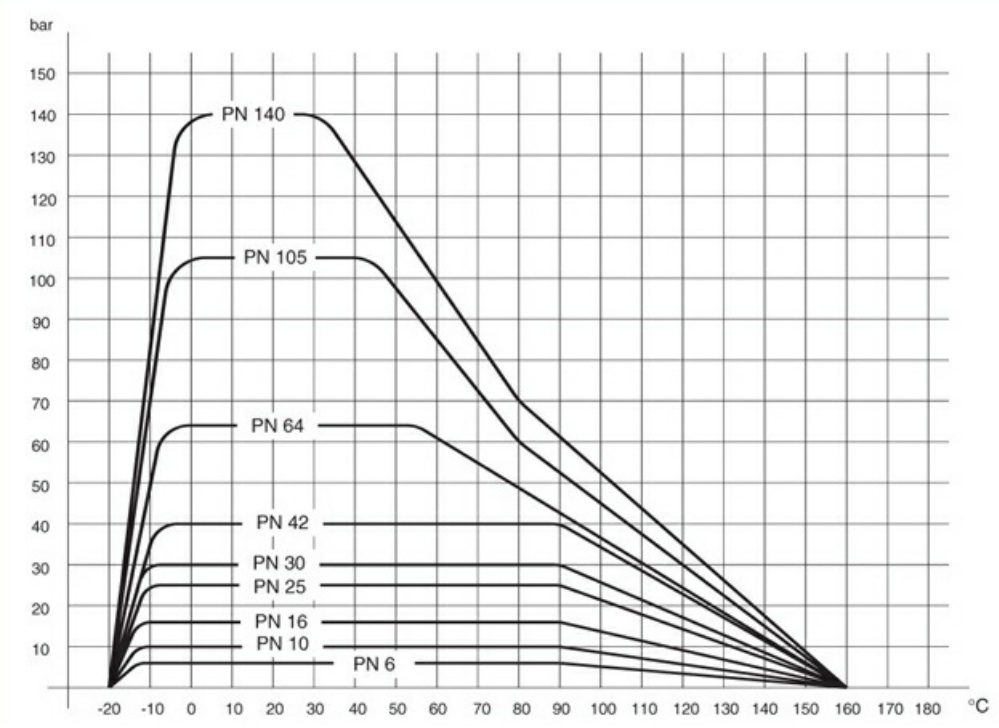

Ilustracije nezavezujoče
Pridržujemo si pravico do konstrukcijskih, dimenzijskih in materialnih sprememb

+43 512 52076
austria@stasto.eu
© STASTO Automation KG