Partnership. With Guarantee.

Precizni regulator tlaka G1/4"
Serija RE19



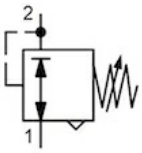

Konstrukcija	Membranski regulator tlaka s sekundarnim odzračevanjem brez lastne porabe zraka
Priključek	G1/4" po ISO228/1
Materiali	Ohišje in vzmetni pokrovček Cinkov tlačni liv (cinkov tlačni ulitek), Membrana in Ventilski stožec FKM, O-tesnilo NBR
Funkcija	Regulacija sekundarnega tlaka
Način pritrditve	Vgradnja v cevni sistem, Vgradnja v krmilno omaro ali Stenska pritrditev s pomočjo pritrdilnega kotnika
Položaj vgradnje	poljubno
Medij	5µm filtriran stisnjen zrak
Temperatura medija	0...+60°C, (z ustrezno pripravljanim stisnjenim zrakom -10..+60°C)
Temperatura okolice	-10...+60°C
Vhodni tlak	maks. 16bar
Regulacijska območja	0,1...1bar, 0,1...3bar, 0,2...6bar in 0,5...10bar
Natančnost	+/- 15 mbar
Smer pretoka	je označeno s puščico

+43 512 52076
austria@stasto.eu
© STASTO Automation KG

Mere risbe

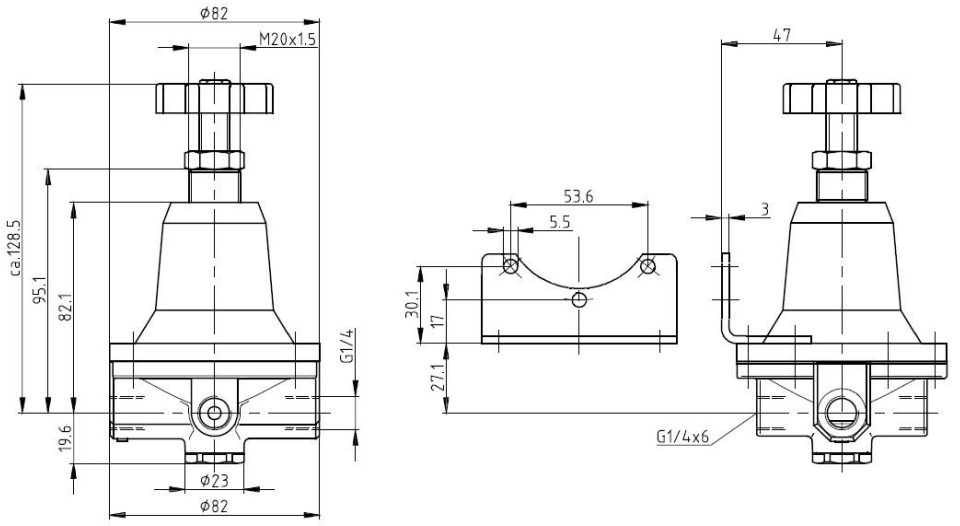

Priključek	Pretok [Nl/min]	maks. vhodni tlak p1 [bar]	Tlačno območje [bar]	Tip
G1/4"	550	16	0,1...1,0	RE19-14-0,1/1
G1/4"	550	16	0,1...3,0	RE19-14-0,1/3
G1/4"	550	16	0,2...6,0	RE19-14-0,2/6
G1/4"	550	16	0,5...10,0	RE19-14-0,5/10

Diagrami pretoka

Regulacijsko območje 0,1...1bar

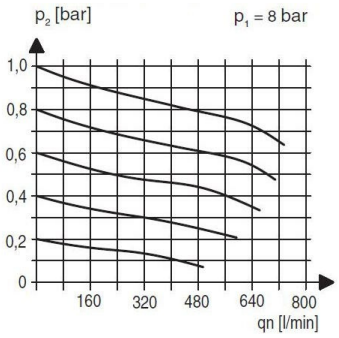

Regulacijsko območje 0,5...6bar

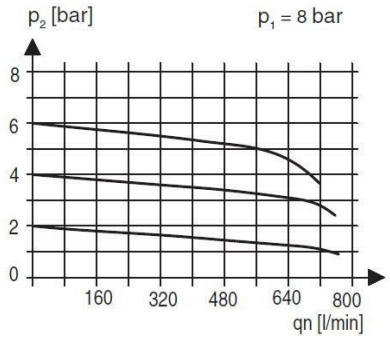

Dodatna oprema

Oznaka	Tip
Zadrževalni kot	MMB19-14

Ilustracije nezavezujoče
Pridržujemo si pravico do konstrukcijskih, dimenzijskih in materialnih sprememb