Partnership. With Guarantee.

Precyzyjny regulator ciśnienia G1/4"
Seria RE19



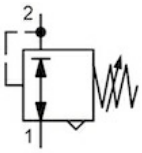

Konstrukcja	Membranowy regulator ciśnienia z odpowietrzeniem wtórnym bez własnego zużycia powietrza
Przyłącze	G1/4" wg ISO228/1
Materiały	Obudowa i pokrywa sprężyny Odlew ciśnieniowy ze stopu cynku, Membrana i Grzybek zaworu FKM, O-ring NBR
Funkcja	Regulacja ciśnienia wtórnego
Rodzaj mocowania	Montaż w systemie przewodów, Montaż tablicowy lub Mocowanie ścienne za pomocą kątownika mocującego
Pozycja montażowa	dowolny
Medium	5µm filtrowane sprężone powietrze
Temperatura medium	0...+60°C, (z odpowiednio przygotowanym sprężonym powietrzem -10..+60°C)
Temperatura otoczenia	-10...+60°C
Ciśnienie wejściowe	maks. 16bar
Zakresy regulacji	0,1...1bar, 0,1...3bar, 0,2...6bar i 0,5...10bar
Dokładność	+/- 15 mbar
Kierunek przepływu	jest oznaczony strzałką

+48 22 412 14 50
poland@stasto.eu
© STASTO Automation Sp.z o.o.

Rysunek wymiarowy

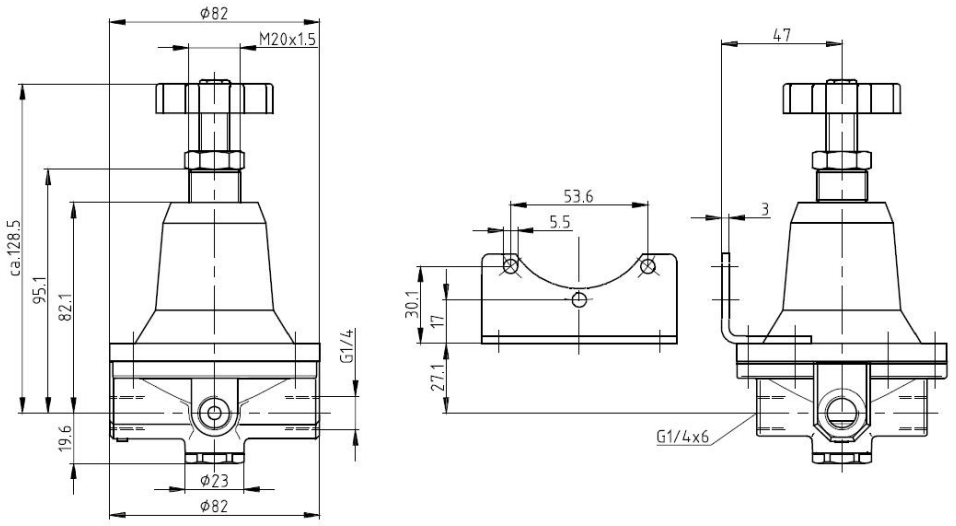

Przyłącze	Przepływ [Nl/min]	maks. ciśnienie wejściowe p1 [bar]	Zakres ciśnienia [bar]	Typ
G1/4"	550	16	0,1...1,0	RE19-14-0,1/1
G1/4"	550	16	0,1...3,0	RE19-14-0,1/3
G1/4"	550	16	0,2...6,0	RE19-14-0,2/6
G1/4"	550	16	0,5...10,0	RE19-14-0,5/10

Wykresy przepływu

Zakres regulacji 0,1...1bar

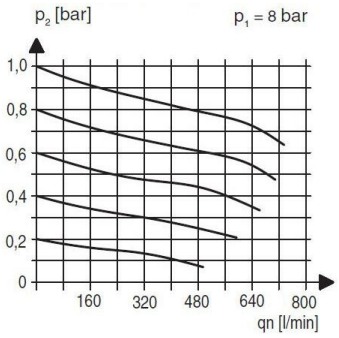

Zakres regulacji 0,5...6bar

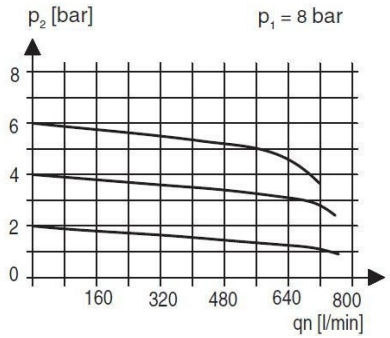

Akcesoria

Nazwa	Typ
Kąt trzymania	MMB19-14

Ilustracje niewiążące
Zastrzega się możliwość zmian konstrukcyjnych, wymiarowych i materiałowych

© STASTO Automation Sp.z o.o.