Partnership. With Guarantee.

Präzisionsdruckregler G1/4"
Serie RE19



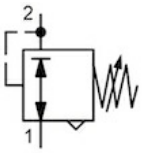

Bauart	Membrandruckregler mit Sekundärentlüftung ohne Eigenluftverbrauch
Anschluss	G1/4" nach ISO228/1
Werkstoffe	Gehäuse und Federhaube Zinkdruckguss, Membrane und Ventilkegel FKM, O-Ring NBR
Funktion	Regelung des Sekundärdruckes
Befestigungsart	Einbau in Leitungssystem, Schalttafeleinbau oder Wandbefestigung mittels Haltewinkel
Einbaulage	beliebig
Medium	5µm gefilterte Druckluft
Mediumstemperatur	0...+60°C, (mit entsprechend aufbereiteter Druckluft -10..+60°C)
Umgebungstemperatur	-10...+60°C
Eingangsdruck	max. 16bar
Regelbereiche	0,1...1bar, 0,1...3bar, 0,2...6bar und 0,5...10bar
Genauigkeit	+/- 15 mbar
Durchflussrichtung	ist durch einen Pfeil gekennzeichnet

+43 512 52076
austria@stasto.eu
© STASTO Automation KG

Maßzeichnung

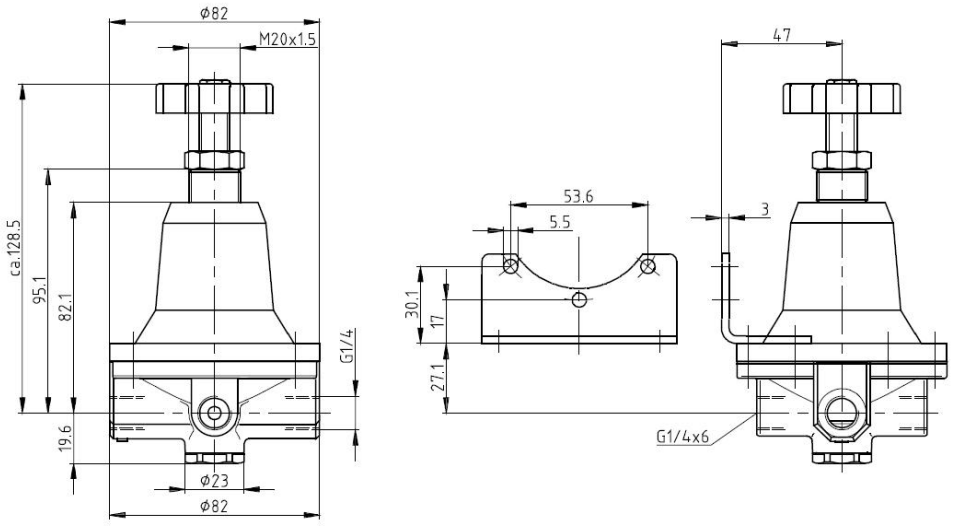

Anschluss	Durchfluss [Nl/min]	max. Eingangsdruck p1 [bar]	Druckbereich [bar]	Typ
G1/4"	550	16	0,1...1,0	RE19-14-0,1/1
G1/4"	550	16	0,1...3,0	RE19-14-0,1/3
G1/4"	550	16	0,2...6,0	RE19-14-0,2/6
G1/4"	550	16	0,5...10,0	RE19-14-0,5/10

Durchflussdiagramme

Regelbereich 0,1...1bar

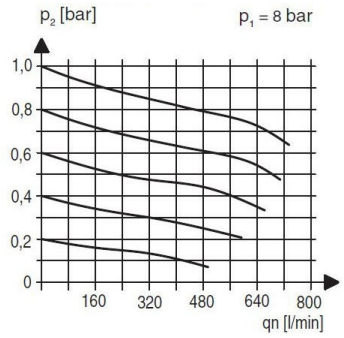

Regelbereich 0,5...6bar

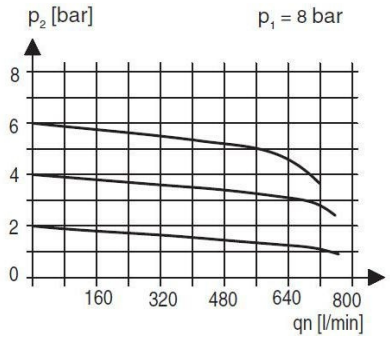

Zubehör

Bezeichnung	Type
Haltewinkel	MMB19-14

Abbildungen unverbindlich
Konstruktions-, Maß- und Werkstoffänderungen vorbehalten

+43 512 52076
austria@stasto.eu
© STASTO Automation KG