Partnership. With Guarantee.

Přesný regulátor tlaku G1/4"
Série RE19



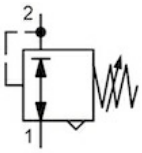

Konstrukční provedení	Membránový regulátor tlaku se sekundárním odvětráním bez vlastní spotřeby vzduchu
Připojení	G1/4" podle ISO228/1
Materiály	Těleso a pružinová hlavice Zinkový tlakový odlitek, Membrána a Ventilový kužel FKM, O-kroužek NBR
Funkce	Regulace sekundárního tlaku
Způsob upevnění	Montáž do potrubního systému, Montáž do rozvaděče nebo Nástěnná montáž pomocí montážního úhelníku
Montážní poloha	libovolně
Médium	5µm filtrovaný stlačený vzduch
Teplota média	0...+60°C, (s odpovídajícím způsobem upraveným stlačeným vzduchem -10..+60°C)
Teplota okolí	-10...+60°C
Vstupní tlak	max. 16bar
Regulační rozsahy	0,1...1bar, 0,1...3bar, 0,2...6bar a 0,5...10bar
Přesnost	+/- 15 mbar
Směr průtoku	je označeno šipkou

+43 512 52076
austria@stasto.eu
© STASTO Automation KG

Rozměrový výkres

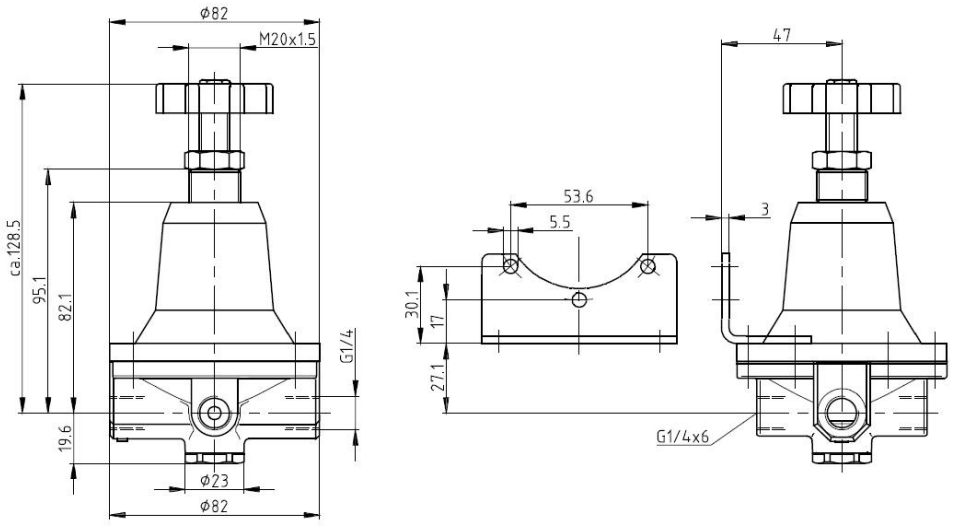

Připojení	Průtok [Nl/min]	max. vstupní tlak p1 [bar]	Tlakový rozsah [bar]	Typ
G1/4"	550	16	0,1...1,0	RE19-14-0,1/1
G1/4"	550	16	0,1...3,0	RE19-14-0,1/3
G1/4"	550	16	0,2...6,0	RE19-14-0,2/6
G1/4"	550	16	0,5...10,0	RE19-14-0,5/10

Průtokové diagramy

Regulační rozsah 0,1...1bar

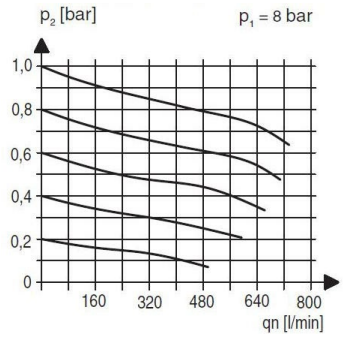

Regulační rozsah 0,5...6bar

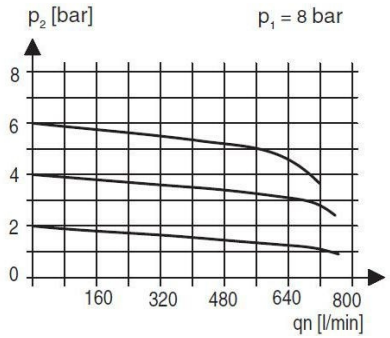

Příslušenství

Označení	Typ
Přídržný úhel	MMB19-14

Ilustrace nezávazné
Změny konstrukce, rozměrů a materiálu vyhrazeny

+43 512 52076
austria@stasto.eu

© STASTO Automation KG