Partnership. With Guarantee.

Vzdrževalna enota G1/4" do G1"
Serija MU218



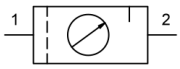

Konstrukcija	Membranski regulator tlaka z sekundarnim odzračevanjem, Filter na principu centrifugalne sile, Sintrni filtrirni element, polavtomatski izpustni ventil, Proporcionalni oljnik, ročni kolesnik zaklepno
Priključek	G1/4"...G1" po ISO228/1
Materiali	Ohišje in priključek za manometer Poliamid ojačan s steklenimi vlakni, Tlačni priključki Aluminij, Notranji deli iz medenine, Posoda za kondenzat Polikarbonat, Zaščitna košara Poliamid, Tesnila NBR, Vzmetni pokrov POM
Funkcija	Regulacija tlaka s filtriranjem in obogatitvijo stisnjenega zraka z oljem
Zaporna naprava	Nastavitev tlaka lahko z vtisom vrtljivega gumba aretira se
Filtrirni vložek	5µm
Način pritrditve	Vgradnja v cevni sistem, Vratna matica ali Stenska pritrditev s pomočjo pritrdilnega kotnika
Položaj vgradnje	navpično, Izpustni vijak spodaj
Medij	Stisnjen zrak
Priporočilo za olje	HP32A (Temperaturno območje 0...50°C)
Temperatura medija	0...+50°C
Temperatura okolice	0...+50°C
Vhodni tlak	maksimalno 16bar, z avtomatskim izpustnim ventilom 1,5...16bar
Regulacijska območja	0,1...1bar, 0,1...2bar, 0,2...4bar, 0,5...8bar, 0,5...10bar in 0,5...16bar
Smer pretoka	je označeno s puščico
Obseg dobave	vključno manometer, brez obešanke VS36

+43 512 52076
austria@stasto.eu
© STASTO Automation KG

Naročniški ključ

		MU218 - 14 H - 0,1/1 - A
	1/4"	14
	3/8"	38
	1/2"	12
	3/4"	34
Priključek	1"	10
Pretok	Standardno (Pustite prazno)	
	visoka pretočna zmogljivost	H
Tlačno območje	0,1...1bar	0,1/1
	0,1...2bar	0,1/2
	0,2...4bar	0,2/4
	0,5...8bar	0,5/8
	0,5...10bar	0,5/10
	0,5...16bar	0,5/16
Izpustni ventil	polavtomatski izpustni ventil (Pustite prazno)	
	avtomatski izpustni ventil	A

Mere risbe

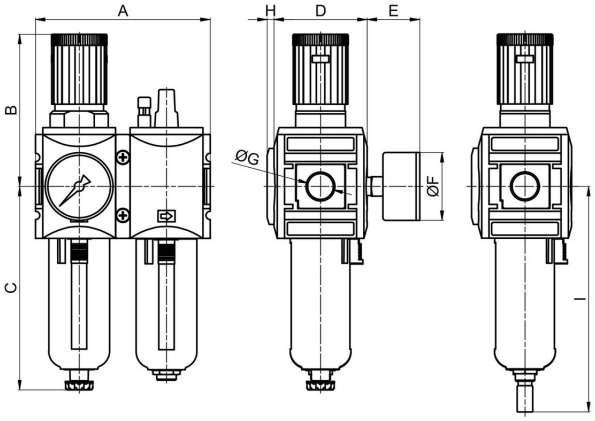

polavtomatski izpustni ventil avtomatski izpustni ventil

Priključek G	Pretok pri 6bar* [Nl/min]	A	B	C	D	E	F	H	I	Teža [pribl. kg]
G1/4	1800	104	96	130	54	~38	50	4	145	0,7
G3/8	1800	104	96	130	54	~38	50	4	145	0,7
G3/8	3500	126	110	147	67	~38	50	5	163	1,2
G1/2"	3500	126	110	147	67	~38	50	5	163	1,1
G3/4"	12000	170	137	189	93	~38	63	5	206	2,4
G1"	12000	170	137	189	93	~38	63	5	206	2,2

+43 512 52076
austria@stasto.eu

© STASTO Automation KG

Priključek	Pretok pri 6bar* [Nl/min]	maks. vhodni tlak [bar]	Tlačno območje [bar]	Tip
G1/4"	1800	16	0,1...1	MU218-14H-0,1/1
G1/4"	1800	16	0,1...2	MU218-14H-0,1/2
G1/4"	1800	16	0,2...4	MU218-14H-0,2/4
G1/4"	1800	16	0,5...8	MU218-14H-0,5/8
G1/4"	1800	16	0,5...10	MU218-14H-0,5/10
G1/4"	1800	16	0,5...16	MU218-14H-0,5/16
G3/8"	1800	16	0,1...1	MU218-38-0,1/1
G3/8"	1800	16	0,1...2	MU218-38-0,1/2
G3/8"	1800	16	0,2...4	MU218-38-0,2/4
G3/8"	1800	16	0,5...8	MU218-38-0,5/8
G3/8"	1800	16	0,5...10	MU218-38-0,5/10
G3/8"	1800	16	0,5...16	MU218-38-0,5/16
G3/8"	3500	16	0,1...1	MU218-38H-0,1/1
G3/8"	3500	16	0,1...2	MU218-38H-0,1/2
G3/8"	3500	16	0,2...4	MU218-38H-0,2/4
G3/8"	3500	16	0,5...8	MU218-38H-0,5/8
G3/8"	3500	16	0,5...10	MU218-38H-0,5/10
G3/8"	3500	16	0,5...16	MU218-38H-0,5/16
G1/2"	3500	16	0,1...1	MU218-12-0,1/1
G1/2"	3500	16	0,1...2	MU218-12-0,1/2
G1/2"	3500	16	0,2...4	MU218-12-0,2/4
G1/2"	3500	16	0,5...8	MU218-12-0,5/8
G1/2"	3500	16	0,5...10	MU218-12-0,5/10
G1/2"	3500	16	0,5...16	MU218-12-0,5/16

*Podatki o pretoku pri vhodnem tlaku 10bar, izhodnem tlaku 6bar in 1bar padec tlaka

Priključek	Pretok pri 6bar* [Nl/min]	maks. vhodni tlak [bar]	Tlačno območje [bar]	Tip
G3/4"	12000	16	0,1...1	MU218-34-0,1/1
G3/4"	12000	16	0,1...2	MU218-34-0,1/2
G3/4"	12000	16	0,2...4	MU218-34-0,2/4
G3/4"	12000	16	0,5...8	MU218-34-0,5/8
G3/4"	12000	16	0,5...10	MU218-34-0,5/10
G3/4"	12000	16	0,5...16	MU218-34-0,5/16
G1"	12000	16	0,1...1	MU218-10-0,1/1
G1"	12000	16	0,1...2	MU218-10-0,1/2
G1"	12000	16	0,2...4	MU218-10-0,2/4
G1"	12000	16	0,5...8	MU218-10-0,5/8
G1"	12000	16	0,5...10	MU218-10-0,5/10
G1"	12000	16	0,5...16	MU218-10-0,5/16

*Podatki o pretoku pri vhodnem tlaku 10bar, izhodnem tlaku 6bar in 1bar padec tlaka

+43 512 52076
austria@stasto.eu
© STASTO Automation KG

Diagrami pretoka

MU218-14H/38

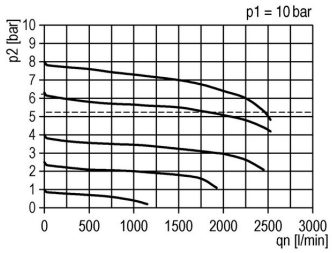

MU218-38H/12

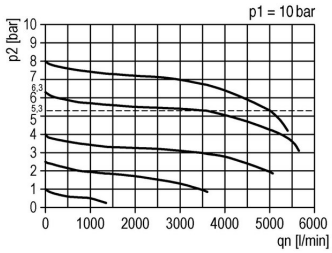

MU218-34/10

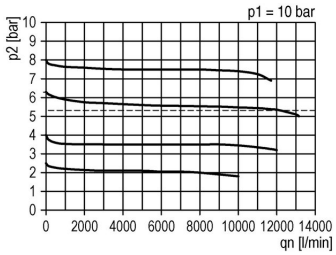

Dodatna oprema

Oznaka	Tip
pritrdilna matica M36x1,5 za G1/4" in G3/8" (Tip MU218-38)	MPN18-14H/38
pritrdilna matica M42x1,5 za G3/8" (Tip MU218-38H) in G1/2"	MPN18-38H/12
pritrdilna matica M50x1,5 za G3/4" in G1"	MPN18-34/10
pritrdilni kotnik M36x1,5 za G1/4" in G3/8" (Tip MU218-38)	MMP18-14H/38
pritrdilni kotnik M42x1,5 za G3/8" (Tip MU218-38H) in G1/2"	MMP18-38H/12
Komplet nosilca za G1/4" in G3/8" (Tip MU218-38)	MMB18-14H/38
Komplet nosilca za G3/8" (Tip MU218-38H) in G1/2"	MMB18-38H/12
Komplet nosilca za G3/4" in G1"	MMB18-34/10

Ilustracije nezavezujoče
Pridržujemo si pravico do konstrukcijskih, dimenzijskih in materialnih sprememb

© STASTO Automation KG