Zespół przygotowania powietrza G1/4" do G1"
Seria MU218



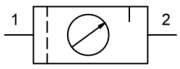

Konstrukcja	Membranowy regulator ciśnienia z odpowietrzeniem wtórnym, Filtr z zasadą siły odśrodkowej, Spiekany wkład filtracyjny, półautomatyczny zawór spustowy, Olejarka proporcjonalna, Pokrętło ręczne zamykany na klucz
Przyłącze	G1/4"...G1" wg ISO228/1
Materiały	Obudowa i Przyłącze manometru Poliamid wzmocniony włóknem szklanym, Przyłącza ciśnieniowe Aluminium, Części wewnętrzne z mosiądzu, Zbiornik kondensatu Poliwęglan, Kosz ochronny Poliamid, Uszczelnienia NBR, Pokrywa sprężyny POM
Funkcja	Regulacja ciśnienia z filtracją i wzbogacaniem sprężonego powietrza olejem
Blokada	Regulacja ciśnienia może zostać zablokowana przez wciśnięcie pokrętła obrotowego
Wkład filtracyjny	5µm
Rodzaj mocowania	Montaż w systemie przewodów, Nakrętka kołnierzowa lub Mocowanie ścienne za pomocą kątownika mocującego
Pozycja montażowa	pionowy, Śruba spustowa na dole
Medium	Sprężone powietrze
Zalecenie dotyczące oleju	HP32A (Zakres temperatury 0...50°C)
Temperatura medium	0...+50°C
Temperatura otoczenia	0...+50°C
Ciśnienie wejściowe	maksymalny 16bar, z automatycznym zaworem spustowym 1,5...16bar
Zakresy regulacji	0,1...1bar, 0,1...2bar, 0,2...4bar, 0,5...8bar, 0,5...10bar i 0,5...16bar
Kierunek przepływu	jest oznaczone strzałką
Zakres dostawy	włącznie z manometr, bez kłódki VS36

+48 22 412 14 50
poland@stasto.eu
© STASTO Automation Sp.z o.o.

Klucz zamówieniowy

		MU218 - 14 H - 0,1/1 - A
	1/4"	14
	3/8"	38
	1/2"	12
	3/4"	34
Przyłącze	1"	10
Przepływ	Standard (Pozostawić puste)	
	wysoka wydajność przepływu	H
Zakres ciśnienia	0,1...1bar	0,1/1
	0,1...2bar	0,1/2
	0,2...4bar	0,2/4
	0,5...8bar	0,5/8
	0,5...10bar	0,5/10
	0,5...16bar	0,5/16
Zawór spustowy	półautomatyczny zawór spustowy (Pozostawić puste)	
	automatyczny zawór spustowy	A

Rysunek wymiarowy

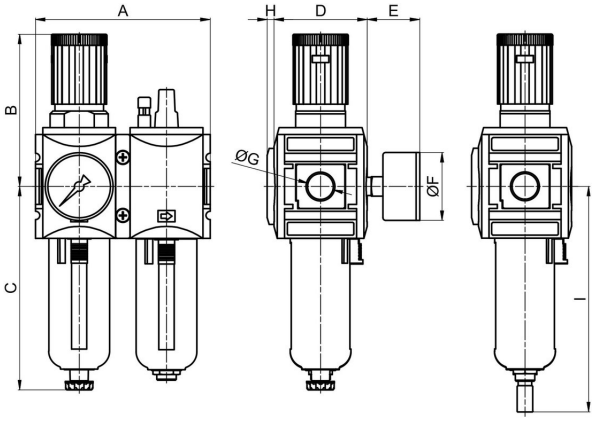

półautomatyczny zawór spustowy

automatyczny zawór spustowy

Przyłącze G	Przepływ przy 6 bar* [Nl/min]	A	B	C	D	E	F	H	I	Masa [ok. kg]
G1/4	1800	104	96	130	54	~38	50	4	145	0,7
G3/8	1800	104	96	130	54	~38	50	4	145	0,7
G3/8	3500	126	110	147	67	~38	50	5	163	1,2
G1/2"	3500	126	110	147	67	~38	50	5	163	1,1
G3/4"	12000	170	137	189	93	~38	63	5	206	2,4
G1"	12000	170	137	189	93	~38	63	5	206	2,2

+48 22 412 14 50
poland@stasto.eu

© STASTO Automation Sp.z o.o.

Przyłącze	Przepływ przy 6 bar* [Nl/min]	maks. ciśnienie wejściowe [bar]	Zakres ciśnienia [bar]	Typ
G1/4"	1800	16	0,1...1	MU218-14H-0,1/1
G1/4"	1800	16	0,1...2	MU218-14H-0,1/2
G1/4"	1800	16	0,2...4	MU218-14H-0,2/4
G1/4"	1800	16	0,5...8	MU218-14H-0,5/8
G1/4"	1800	16	0,5...10	MU218-14H-0,5/10
G1/4"	1800	16	0,5...16	MU218-14H-0,5/16
G3/8"	1800	16	0,1...1	MU218-38-0,1/1
G3/8"	1800	16	0,1...2	MU218-38-0,1/2
G3/8"	1800	16	0,2...4	MU218-38-0,2/4
G3/8"	1800	16	0,5...8	MU218-38-0,5/8
G3/8"	1800	16	0,5...10	MU218-38-0,5/10
G3/8"	1800	16	0,5...16	MU218-38-0,5/16
G3/8"	3500	16	0,1...1	MU218-38H-0,1/1
G3/8"	3500	16	0,1...2	MU218-38H-0,1/2
G3/8"	3500	16	0,2...4	MU218-38H-0,2/4
G3/8"	3500	16	0,5...8	MU218-38H-0,5/8
G3/8"	3500	16	0,5...10	MU218-38H-0,5/10
G3/8"	3500	16	0,5...16	MU218-38H-0,5/16
G1/2"	3500	16	0,1...1	MU218-12-0,1/1
G1/2"	3500	16	0,1...2	MU218-12-0,1/2
G1/2"	3500	16	0,2...4	MU218-12-0,2/4
G1/2"	3500	16	0,5...8	MU218-12-0,5/8
G1/2"	3500	16	0,5...10	MU218-12-0,5/10
G1/2"	3500	16	0,5...16	MU218-12-0,5/16
*Wartości przepływu przy ciśnieniu wejściowym 10bar, ciśnieniu wyjściowym 6bar i 1bar Spadek ciśnienia				

Przyłącze	Przepływ przy 6 bar* [Nl/min]	maks. ciśnienie wejściowe [bar]	Zakres ciśnienia [bar]	Typ
G3/4"	12000	16	0,1...1	MU218-34-0,1/1
G3/4"	12000	16	0,1...2	MU218-34-0,1/2
G3/4"	12000	16	0,2...4	MU218-34-0,2/4
G3/4"	12000	16	0,5...8	MU218-34-0,5/8
G3/4"	12000	16	0,5...10	MU218-34-0,5/10
G3/4"	12000	16	0,5...16	MU218-34-0,5/16
G1"	12000	16	0,1...1	MU218-10-0,1/1
G1"	12000	16	0,1...2	MU218-10-0,1/2
G1"	12000	16	0,2...4	MU218-10-0,2/4
G1"	12000	16	0,5...8	MU218-10-0,5/8
G1"	12000	16	0,5...10	MU218-10-0,5/10
G1"	12000	16	0,5...16	MU218-10-0,5/16
*Wartości przepływu przy ciśnieniu wejściowym 10bar, ciśnieniu wyjściowym 6bar i 1bar Spadek ciśnienia				

© STASTO Automation Sp.z o.o.

Wykresy przepływu

MU218-14H/38

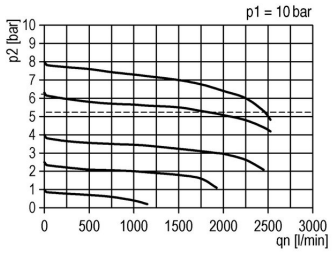

MU218-38H/12

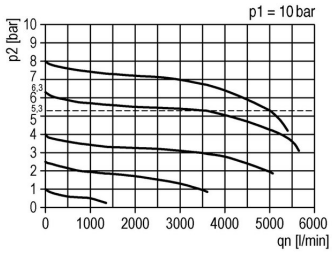

MU218-34/10

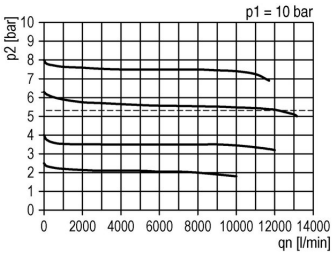

Akcesoria

Nazwa	Typ
Nakrętka mocująca M36x1,5 dla G1/4" i G3/8" (Typ MU218-38)	MPN18-14H/38
Nakrętka mocująca M42x1,5 dla G3/8" (Typ MU218-38H) i G1/2"	MPN18-38H/12
Nakrętka mocująca M50x1,5 dla G3/4" i G1"	MPN18-34/10
Kątownik mocujący M36x1,5 dla G1/4" i G3/8" (Typ MU218-38)	MMP18-14H/38
Kątownik mocujący M42x1,5 dla G3/8" (Typ MU218-38H) i G1/2"	MMP18-38H/12
Zestaw mocujący dla G1/4" i G3/8" (Typ MU218-38)	MMB18-14H/38
Zestaw mocujący dla G3/8" (Typ MU218-38H) i G1/2"	MMB18-38H/12
Zestaw mocujący dla G3/4" i G1"	MMB18-34/10

Ilustracje niewiążące
Zastrzega się możliwość zmian konstrukcyjnych, wymiarowych i materiałowych

© STASTO Automation Sp.z o.o.