Partnership. With Guarantee.

# Medeninasti krogelni ventili
# Serija BAW1-...-BLTT-MZL

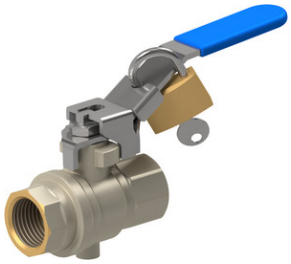

| | |
|---|---|
| Konstrukcija | pretočni ventil z plavajoča krogla in odzračevalni priključek, s polnim prehodom, Ročni vzvod je v zaprtem položaju mogoče zakleniti |
| Priključek | G1/4"...G2" v skladu z  ISO228/1 |
| Materiali | Ohišje medenina CW617N nikljano, Krogla medenina CW614N trdo kromirana, Kroglasto tesnilo PTFE, Tesnilo vretena PTFE, Ročni vzvod iz pocinkanega jekla s PVC-prevleko |
| Način pritrditve | Vgradnja v tog cevovodni sistem |
| Položaj vgradnje | poljubno |
| Področje uporabe | Plini in tekočine skupine 2 v skladu s PED 2014/68/EU, ki ne napadajo uporabljenih materialov. |
| Temperatura medija | -10...+100°C |
| Obratovalni tlak | 0...14bar |
| Aktiviranje | z 90° zasukom ročnega vzvoda |
| Obseg dobave | Krogelni ventil z ročico, brez obešanke VS37 |



+43 512 52076
austria@stasto.eu
© STASTO Automation KG

## Dimenzije

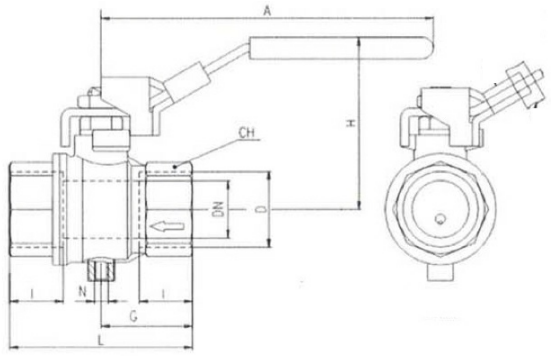


| Priključek D | Nazivni premer DN[mm] | PN [bar] | A | CH | G | H | I | L | N | Kv-vrednost [m 3 /h] | Teža [pribl. kg] | Tip |
|---|---|---|---|---|---|---|---|---|---|---|---|---|
| G1/4" | 8 | 14 | 96 | 20 | 22,5 | 48,5 | 12 | 45 | M5 | 5,7 | 0,17 | BAW1-002-BLTT-MZL |
| G3/8" | 10 | 14 | 96 | 20 | 22,5 | 48,5 | 12 | 45 | M5 | 9 | 0,16 | BAW1-003-BLTT-MZL |
| G1/2" | 15 | 14 | 96 | 25 | 29,5 | 51 | 15,5 | 59 | M5 | 41 | 0,24 | BAW1-004-BLTT-MZL |
| G3/4" | 20 | 14 | 117 | 31 | 32 | 60 | 17 | 64 | M5 | 60 | 0,38 | BAW1-005-BLTT-MZL |
| G1" | 25 | 14 | 117 | 40 | 40,5 | 64 | 21 | 81 | M5 | 80 | 0,60 | BAW1-006-BLTT-MZL |
| G11/4" | 32 | 14 | 156,5 | 49 | 46,5 | 80 | 23 | 93 | G1/4" | 115 | 1,06 | BAW1-007-BLTT-MZL |
| G11/2" | 40 | 14 | 156,5 | 54 | 51 | 86 | 23 | 102 | G1/4" | 260 | 1,44 | BAW1-008-BLTT-MZL |
| G2" | 50 | 14 | 156,5 | 68 | 60,5 | 93 | 26,5 | 121 | G1/4" | 380 | 2,40 | BAW1-009-BLTT- MZL |

## Obratovalna shema

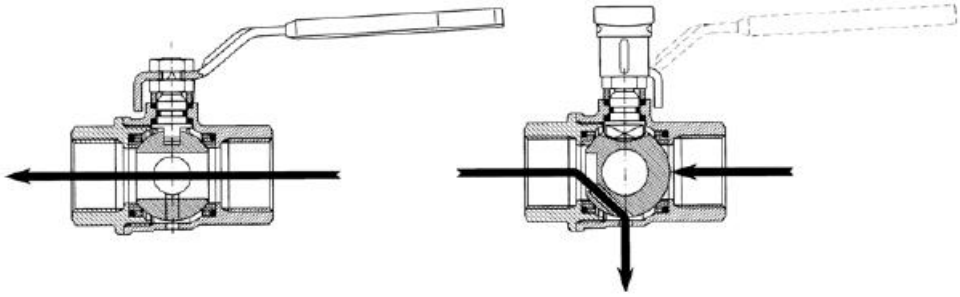

Slike niso zavezujoče
Pridržujemo si pravico do sprememb konstrukcije, mer in materialov




+43 512 52076
austria@stasto.eu
© STASTO Automation KG