Partnership. With Guarantee.

Pillangószelepek sűrített levegős forgatóhajtóművel Sorozat BUW9, BUWH, kettős excenteres



Kivitel	Közbetétes pillangószelep kétrészes tengellyel, kettős excentricitású tárcsacsapágyazás, Tengely csavarkötéssel kifúvás ellen biztosítva
Funkció	kettős működésű vagy egyszeres működésű Kivitel
Csatlakozás	Karimák szerint EN1092
Karima alakú csatlakozás	Köztes karimás kivitel: PN10/PN16/PN25/ANSI150 kérésre Karimás kivitel PN10, PN16, PN25 oder ANSI150
Beépítési hossz	megfelelően EN558-1R20
Anyagok	Hajtás: Keményeloxált alumínium, Nikkelezett acél fogaskerék, Dugattyúvezetés PTFE +15% grafit, Tömítések FKM Pillangószelep Ház Acél epoxibevonatú vagy Rozsdamentes acél 1.4408, Tárcsa Rozsdamentes acél 1.4408, Tengely Rozsdamentes acél 1.4542
Tömítés	RTFE (megerősített PTFE), Inconel 625 (fémes)
Alkalmazási terület	kenő vagy nem zsírtalanító gáz halmazállapotú és folyékony közegek, amelyek nem támadják meg a felhasznált anyagokat, egyéb közegek kérésre
Közeg hőmérséklete	-10...+425°C a használt tömítéstől függően, lásd táblázat "Tömítőanyagok"
Környezeti hőmérséklet	-20...+150°C
Üzemi nyomás	Vákuum max. 30mbar abszolút -ig max. 25bar, lásd Nyomás-hőmérséklet diagramm
Vezérlőközeg	szűrt és olajozott vagy olajozatlan sűrített levegő
Vezérlőnyomás	5,5...8bar, Alkalmazás alacsonyabb vezérlőnyomásokhoz kérésre
Áramlási irány	tetszőleges, előnyben részesített áramlási irány nyíllal van jelölve
Rögzítési mód	Beépítés merev csővezetékrendszerbe két karima között EN1092 szerint, 11, 21, 34 forma
Beépítési helyzet	tetszőleges
Különleges kivitel	Ház és tárcsa Duplex vagy Superduplex anyagból, Fogaskerék rozsdamentes acélból, antisztatikus kivitel ATEX II 2G/D c TX , Hajtás ATEX II 2G/D c T6, Tűzbiztos, Környezeti hőmérsékletek -tól/-től -40...+85°C, Névleges átmérőkig DN300
Tartozékok	beépített kézi, pneumatikus vagy elektromos vezérlőszelep elektromos végállás-visszajelzés, I/P illetve P/P helyzet-szabályozó Kivitel Kapcsolási sebesség szabályozása, közbeiktatott, lekapcsolható hajtómű kézi működtetéshez

+36 20 461 3279
hungary@stasto.eu
© STASTO Automatizálás Kft.

Típuskulcs

Pillangószelep		BU	W	9	-050	-C	S	I	S	-D	4	2	- A
Karimás kivitel	Karima peremmel ellátva		L										
	Közbetét perem		W										
Üzemi nyomás / Karimás beépítés	25bar...PN10/16/25/A150			9									
	16bar...PN10/16/25/A150			H									
Névleges átmérő	50mm				050								
	65mm				065								
	80mm				080								
	100mm				100								
	125mm				125								
	150mm				150								
	200mm				200								
Testház	Acél					C							
	Rozsdamentes acél 1.4408					S							
Tárcsa	Rozsdamentes acél 1.4408						S						
Tömítés	Inconel 625							I					
	RTFE							R					
	RTFE/Inconel 625/Grafit - Tűzbiztos							R2					
Tengely	Rozsdamentes acél 1.4542								S				
Működtetés	kettős működésű Hajtás									D			
	egyszeres működésű Hajtás									S			
Vezérlőnyomás / Közegnyomás	5,5bar/16bar										1		
	5,5bar/25bar										4		
Közeg	Víz											1	
	Gázok vagy más folyadékok											2	
	zsírtalanító közegek											3	
Különleges kivitelek	ATEX												A
	olaj- és zsírmentes												G
	szilikonmentes												S

Tömítőanyagok

Anyag	Közeg hőmérséklete	Szivárgási ráta
RTFE	-10 (-60)*...+230°C	Class VI-ANSI/FCI70-2
Inconel 625 (fémes)	-10 (-60)*...+425°C	Class V-ANSI/FCI70-2
*alacsonyabb közeg-hőmérsékletek kérésre		

Nyomás-hőmérséklet diagramm

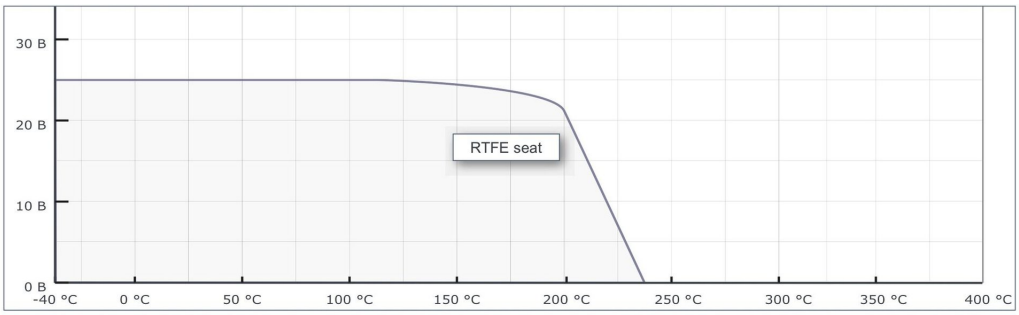

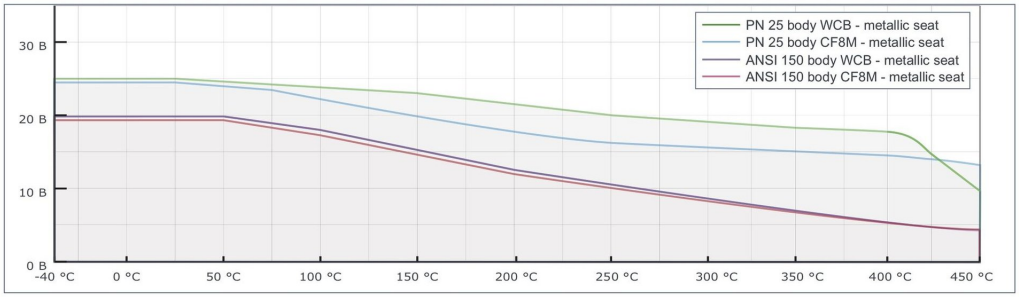

+36 20 461 3279
hungary@stasto.eu

© STASTO Automatizálás Kft.

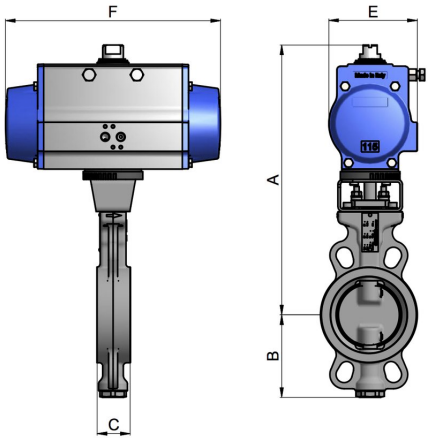

Pillangószelepek kettős működésű hajtóművel, Vezérlőnyomás 5,5...8bar

Névleges átmérő DN[mm]	A	B	C	E	F	Hajtás-típus	Tömeg [kb. kg]	Típus Közbetét perem
50	158	81	43	123	275	PAD100H	9,1	BUW9(H)-050-.S.S-D...
65	158	93	46	123	275	PAD100H	9,6	BUW9(H)-065-.S.S-D...
80	193	101	46	137	333	PAD115H	13,8	BUW9(H)-080-.S.S-D...
100	193	128	52	137	333	PAD115H	17	BUW9(H)-100-.S.S-D...
125	205	159	56	148	372	PAD125H	21	BUW9(H)-125-.S.S-D...
150	251	168	56	186	500	PAD160H	35,4	BUW9(H)-150-.S.S-D...
200	308	207	61	217	579	PAD200H	59,1	BUW9(H)-200-.S.S-D...

Kv-érték [m^3/h]

Névleges átmérő DN [mm]	A pillangószelep nyitási szöge								
	10°	20°	30°	40°	50°	60°	70°	80°	90°
50	-	5	15	26	36	43	47	51	53
65	-	11	28	49	74	97	123	139	144
80	-	17	33	56	85	115	145	164	171
100	12	43	83	127	187	264	351	447	500
125	26	71	138	207	300	430	579	760	864
150	35	91	176	261	377	544	735	974	1112
200	40	155	309	464	684	1023	1430	2040	2351

Ábrák nem kötelező érvényűek
A konstrukció-, méret- és anyagváltoztatások fenntartva.

+36 20 461 3279
hungary@stasto.eu
© STASTO Automatizálás Kft.