Partnership. With Guarantee.

Uzavírací klapky s pneumatickým otočným pohonem Série BUW9, BUWH, dvojitě excentrický



Konstrukční provedení	Mezipřírubová klapka s dvoudílnou hřídelí, Dvojitě excentrické uložení kotouče, Hřídel zajištěna proti vyfouknutí pomocí šroubového spoje
Funkce	dvojčinný nebo jednočinné Provedení
Připojení	Příruby podle EN1092
Tvar příruby	Mezipřírubové provedení: PN10/PN16/PN25/ANSI150 na vyžádání Přírubové provedení PN10, PN16, PN25 oder ANSI150
Stavební délka	odpovídající EN558-1R20
Materiály	Pohon: Tvrdě eloxovaný hliník, Pastorek ocel niklovaný, Vedení pístu PTFE +15% grafit, Těsnění FKM Uzavírací klapka Těleso Ocel epoxidově lakovaný nebo Nerezová ocel 1.4408, Podložka Nerezová ocel 1.4408, Hřídel Nerezová ocel 1.4542
Těsnění	RTFE (zesílené PTFE), Inconel 625 (kovový)
Oblast použití	mazací nebo neodmašťující plynná a kapalná média, která nenapadají použité materiály, jiná média na vyžádání
Teplota média	-10...+425°C v závislosti na použitém těsnění, viz tabulka "Těsnicí materiály"
Teplota okolí	-20...+150°C
Provozní tlak	Vakuum max. 30mbar absolutní až max. 25bar, viz Tlakově-teplotní diagram
Řídicí médium	filtrovaný a olejovaný nebo neolejovaný stlačený vzduch
Řídicí tlak	5,5...8bar, Přizpůsobení na nižší ovládací tlaky na vyžádání
Směr průtoku	libovolně, preferovaný směr průtoku je označeno šipkou
Způsob upevnění	Montáž do pevného potrubního systému mezi dvěma přírubami podle EN1092, tvar 11, 21, 34
Montážní poloha	libovolně
Speciální provedení	Těleso a kotouč z Duplex nebo Superduplex, Pastorek z nerezové oceli, antistatické provedení ATEX II 2G/D c TX , Pohon ATEX II 2G/D c T6, Požárně bezpečné provedení, Teploty okolí od -40...+85°C, Jmenovité světlosti až DN300
Příslušenství	namontovaný ruční, pneumatický nebo elektrický řídicí ventil elektrická signalizace koncových poloh, Polohový regulátor v provedení I/P resp. P/P Provedení Regulace rychlosti spínání, meziřazená odpojitelná převodovka pro ruční ovládání

+43 512 52076
austria@stasto.eu
© STASTO Automation KG

Typový klíč

Uzavírací klapka		BU	W	9	-050	-C	S	I	S	-D	4	2	- A	
Přírubové provedení	Příruba		L											
	Mezipříruba		W											
Provozní tlak / Přírubová montáž	25bar...PN10/16/25/A150			9										
	16bar...PN10/16/25/A150			H										
Jmenovitá světlost	50mm				050									
	65mm				065									
	80mm				080									
	100mm				100									
	125mm				125									
	150mm				150									
	200mm				200									
Těleso	Ocel					C								
	Nerezová ocel 1.4408					S								
Podložka	Nerezová ocel 1.4408						S							
Těsnění	Inconel 625							I						
	RTFE							R						
	RTFE/Inconel 625/Grafit - Požárně bezpečné provedení							R2						
Hřídel	Nerezová ocel 1.4542								S					
Ovládání	dvojčinný Pohon									D				
	jednočinný Pohon									S				
Řídicí tlak / Tlak média	5,5bar/16bar										1			
	5,5bar/25bar										4			
Médium	Voda											1		
	Plyny nebo jiné kapaliny											2		
	odmašťovací média											3		
Speciální provedení	ATEX												A	
	bez oleje a tuku												G	
	bez silikonu												S	

Těsnicí materiály

Materiál	Teplota média	Míra úniku
RTFE	-10 (-60)*...+230°C	Class VI-ANSI/FCI70-2
Inconel 625 (kovový)	-10 (-60)*...+425°C	Class V-ANSI/FCI70-2
*nižší teploty média na vyžádání		

Tlakově-teplotní diagram

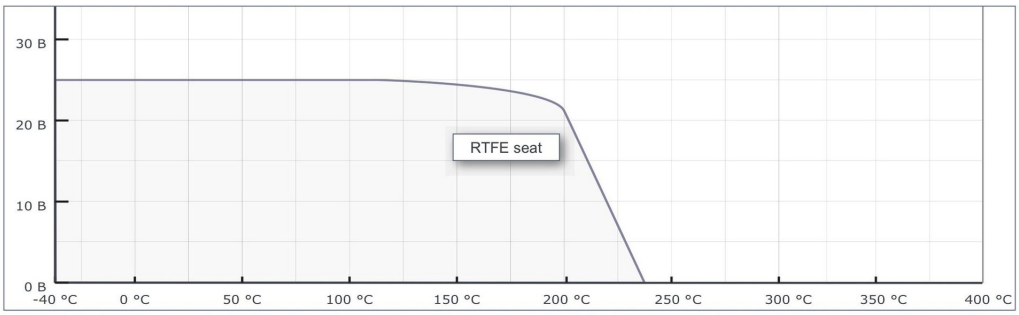

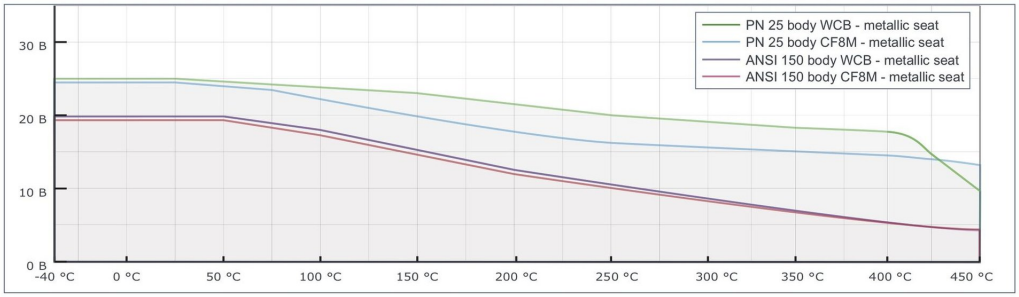

+43 512 52076
austria@stasto.eu

© STASTO Automation KG

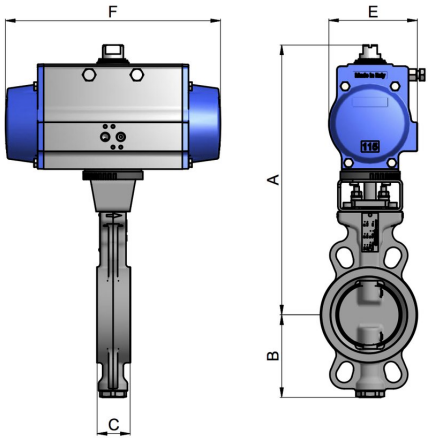

Klapky s dvojčinným pohonem, Řídicí tlak 5,5...8bar

Jmenovitá světlost DN[mm]	A	B	C	E	F	Pohon-typ	Hmotnost [cca. kg]	Typ Mezipříruba
50	158	81	43	123	275	PAD100H	9,1	BUW9(H)-050-.S.S-D...
65	158	93	46	123	275	PAD100H	9,6	BUW9(H)-065-.S.S-D...
80	193	101	46	137	333	PAD115H	13,8	BUW9(H)-080-.S.S-D...
100	193	128	52	137	333	PAD115H	17	BUW9(H)-100-.S.S-D...
125	205	159	56	148	372	PAD125H	21	BUW9(H)-125-.S.S-D...
150	251	168	56	186	500	PAD160H	35,4	BUW9(H)-150-.S.S-D...
200	308	207	61	217	579	PAD200H	59,1	BUW9(H)-200-.S.S-D...

Hodnota Kv [m^3/h]

Jmenovitá světlost DN [mm]	Úhel otevření klapky								
	10°	20°	30°	40°	50°	60°	70°	80°	90°
50	-	5	15	26	36	43	47	51	53
65	-	11	28	49	74	97	123	139	144
80	-	17	33	56	85	115	145	164	171
100	12	43	83	127	187	264	351	447	500
125	26	71	138	207	300	430	579	760	864
150	35	91	176	261	377	544	735	974	1112
200	40	155	309	464	684	1023	1430	2040	2351

Ilustrace nezávazné
Změny konstrukce, rozměrů a materiálu vyhrazeny

+43 512 52076
austria@stasto.eu
© STASTO Automation KG